M7776-002860

MOTORCYKEL 258

Reservdelskatalog

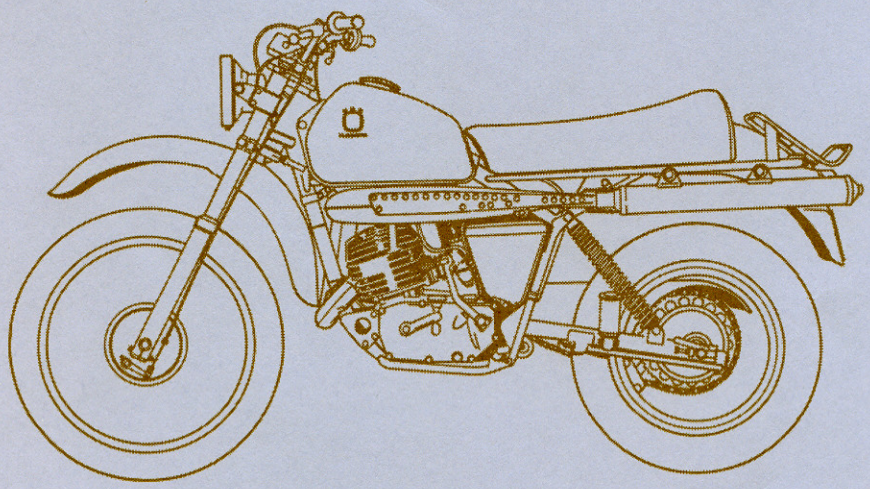

FÖRSVARETS MATERIELVERK

M7776-002860

MOTORCYKEL 258

Reservdelskatalog

FÖRSVARETS MATERIELVERK
Huvudavdelning för armémateriel
1984

Fastställd jämlikt
FMV:FORDON M77:223/84
1984-11-07

M7776-002860 RDKAT MC 258
Distribution: Försvarets bok- och blankettförråd

INNEHÅLL

A ALLMÄNT

2 MOTOR

3 ELSYSTEM

4 KRAFTÖVERFÖRINGS-SYSTEM

5 BROMSSYSTEM

6 FRAMGAFFEL OCH STYRSYSTEM

7 RAM, FJÄDERSYSTEM OCH HJUL

8 STÄNKSKÄRMAR

9 UTRUSTNING OCH TILLBEHÖR

BR BETECKNINGSREGISTER

ÄNDRINGAR I KATALOGEN ANBEFALLS AV FMV GENOM UTGIVANDE AV SÄRSKILDA ÄNDRINGSTRYCK. SÅDANA ÄNDRINGAR SKALL OMEDELBART INFÖRAS I KATALOGEN OCH ANTECKNING OM ATT SÅ SKETT GÖRAS HÄR NEDAN.

Nr	Ändringens art	Införd den	Sign

DENNA RESERVDELSKATALOG BEHANDLAR FÖLJANDE MATERIEL:

FÖRRÅDS-BETECKNING	FÖRRÅDS-BENÄMNING	FULLSTÄNDIG BENÄMNING M M
M5110-258003	MC 258 MT	MOTORCYKEL 258 MT SAMMANFATTANDE BETECKNING
M5110-258013	MC 258A MT	MOTORCYKEL 258A MT HVA-250KBCM AUTOMATVÄXLAD

ANVISNINGAR FÖR BESTÄLLNING

C ANGER ATT DETALJEN LOKALANSKAFFAS, I DETTA FALL FRÅN HUSQVARNA AB VARVID HUSQVARNA ARTIKELNUMMER (HVA-NR) OCH FÖRRÅDSBENÄMNING ANGES.

B ANGER ATT DETALJEN LAGERFÖRS I MF OCH SKALL BESTÄLLAS ENLIGT GÄLLANDE RUTIN.

Allmänna anvisningar

RESERVDELSKATALOGER

RESERVDELSKATALOGER ges ut så långt detta är möjligt, för aktuell materiel inom försvaret. De är utformade i enlighet med försvarsstandard, d v s efter de regler som gäller för utformning av reservdelskataloger inom försvaret.

För användaren innebär detta att reservdelskatalogen har samma indelningsgrund och placering av uppgifter, oberoende av vilken förvaltning som tagit fram den. Uppgifterna har vidare samma benämningar och samordnad utformning.

Materiel som är relativt omfångsrik får sin särskilda reservdelskatalog. Vad utrustningsmaterielen beträffar utarbetas för var materieltyp (som regel av relativt ringa omfång) reservdelskataloger, vilka sammanförs materielgruppvis och utges i samlingspärmar.

Reservdelskatalogerna är betecknade med M-nr och F-nr, (F-nr gäller armén) som bl a kommer till användning vid hänvisningar från en reservdelskatalog till en annan och vid beställning från FBF.

På TKD och ändringsmeddelande aviseras nya reservdelskataloger, ändringar och kompletteringar.

ALLMÄNNA ANVISNINGAR på sid 2 – 4 avser att vara en vägledning vid användningen av reservdelskatalogerna och att samtidigt ge en orientering om de principer efter vilka reservdelskatalogerna är uppgjorda.

Var och en som i tjänsten använder reservdelskataloger och som har något förslag till ändring eller komplettering ska insända ett meddelande härom, ställt till FMV-BNM. Adress: FMV-BNM (Te76) Fack 104 50 Stockholm 80.

1980-08-28

Vad man bör veta om TEXTSIDAN..

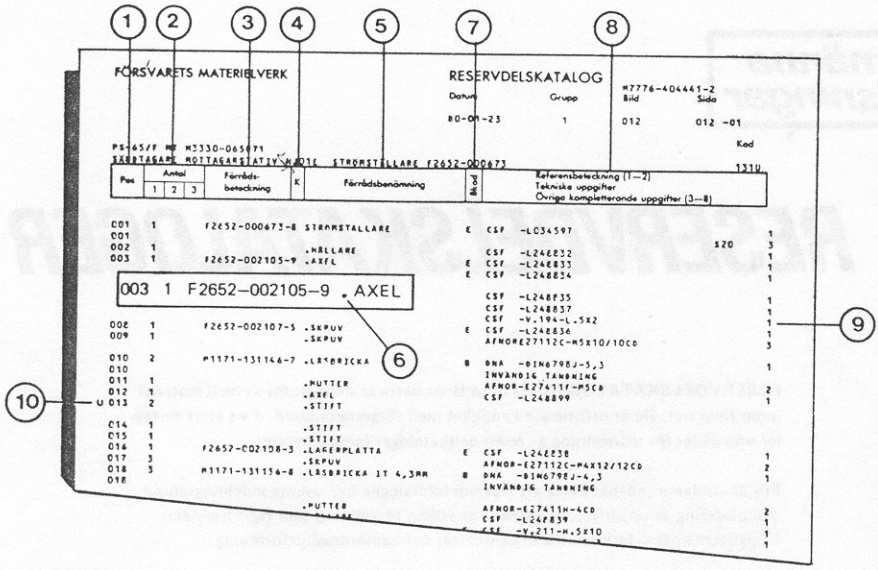

1

Pos Pos-nr utgör sambandet mellan en detaljs beställningsdata på textsidan och teckningen.

2

Antal Här anges antalet av en viss detalj, på viss plats , inom den närmast större enheten. I stället för antalsuppgift står ibland »ER» = erforderligt antal, eller att antalet överstiger 99.

3

Förrådsbeteckning I denna kolumn förekommer den förrådsbeteckning som ska användas för detaljen vid beställning från förråd.

4

Kontrollsiffra I denna kolumn förekommer förrådsbeteckningens kontrollsiffra.

5

Förrådsbenämning I denna kolumn förekommer den förrådsbenämning som ska användas för detaljen vid beställning från förråd.

6

Stegförskjutning Om en viss detalj ingår i en större enhet, är detaljens förrådsbenämning stegförskjuten åt höger i förhållande till den sammansatta enhetens förrådsbenämning.

7

B — kod I denna kolumn förekommer den kod som anger varifrån detaljen kan beställas.

B = förmödenheten lagerförs i centralförråd och skall beställas enligt gällande rutin.

C = förmödenheten köps (tillverkas) på förmånligaste sätt, varvid eventuellt ifrågakommande pris- och rabattavtal skall beaktas.

D = förmödenheten lagerhålls ej. Beställning insänds till central myndighet.

E = förmödenheten lagerhålls ej. Kan ej beställas = återanskaffas ej.

P = förmödenheten lagerförs som på B, men särskild behovsprövning görs före beställning.

T = förpackning , som brutits insänds till angiven tygförvaltning för komplettering eller utbyte.

U = förmödenheten är utbytesenhet, lagerförs som på B, men särskild behovsprövning görs före utlämning (utbyte).

Är ingen B — kod angiven skall förmödenheten i första hand, anskaffas lokalt och om detta inte är möjligt, skall beställning insändas till central myndighet.

8

Referensbeteckning (1—2)
Tekniska uppgifter
Övriga kompl uppgifter (3—8)
I denna kolumn förekommer referensbeteckning (äkta ubet) rad 1 och annan referensbeteckning (falsk ubet) rad 2, samt tekniska uppgifter och övriga hänvisningar och förtydliganden av olika slag rad 3 — 8. Referensbeteckningen är uppbyggd av en firmabokstavskod samt firmans ritningsnummer. Firmabokstavskoden återfinns i försvarets F — kod.

9

Längst till höger finns ett antal siffror vilka anger radnumren. Rad 1 = referensbeteckning, rad 2 = annan referensbeteckning samt rad 3 — 8 = tekniska uppgifter och övriga kompl uppgifter. Siffra eller bokstav till höger om radnummer anger sorteringsföljd inom samma pos - nr.

10

Till vänster om ett pos - nr kan bokstaven U förekomma. Detta betyder att posen utgår.

Vad man bör veta om BILDSIDAN

Även bildsidans pos-nr följer ofta regeln om stegförskjutning på sätt att en komplettdetaljs pos-nr med en klammer omsluter underdetaljernas.

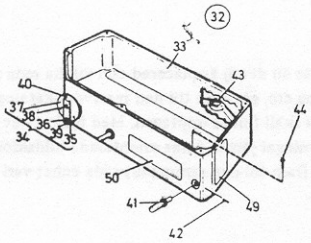

Bildsidans illustrationer utgörs som regel av spridbilder eller planbilder. I vissa fall används även sektionsbilder från ritningsunderlaget.

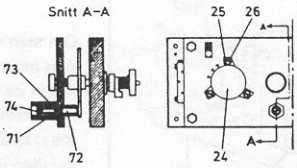

Innehållsförteckningen till en viss konstruktionsgrupp åtföljs som regel av en sammanfattande bild av de »system» e t c, som gruppen omfattar.

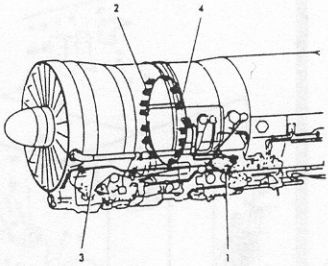

I reservdelskataloger för telemateriel finns förutom text- och bildsidor även kretsscheman tryckta på utviksblad. Kretsschemanas symbolnummer är sammansatta av reservdelskatalogens bild och pos-nr. Siffror före bindestreck anger bild och siffror efter bindestreck position.

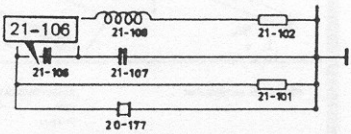

...och om BETECKNINGSREGISTRET

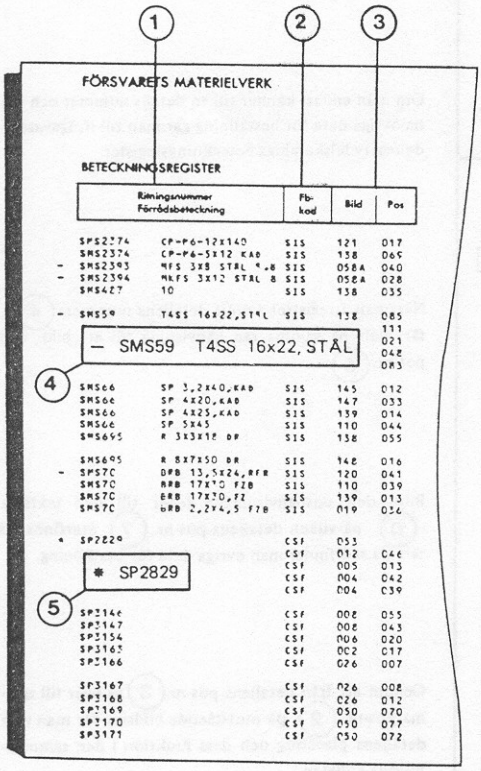

Beteckningsregistret kommer till användning då man endast vet en detaljs nummer och vill ha reda på dess placering och beställningsdata.

Detaljnumrens inbördes ordningsföljd i registret bygger på decimalprincipens sorteringsordning. D v s att ordningsföljden blir att alla tecken kommer före siffror, och alla siffror före bokstäver.

Beteckningsregistret är uppbyggt enligt nedan.

1 För att finna en viss beteckning i registret går man in i kolumnen för ritningsnummer, förrådsbeteckning.

2 I denna kolumn skrivs konstruktören/leverantörens firmabokstavskod. Den är inte något sorteringsbegrepp.

3 När man funnit detaljnumret får man hänvisning till den bild och pos där detaljen förekommer i sitt sammanhang. Om detaljen förekommer på mer än 5 bilder i reservdelskatalogen skrivs endast hänvisning till den första bilden där detaljen förekommer och ingen pos-angivelse ges.

4 Detaljnummer som är längre än 27 tecken avkortas i beteckningsregistret till 27 tecken. Att detaljnumret är avkortat markeras med ett streck till vänster om kolumnen för ritningsnummer.

5 För annan referensbeteckning (falsk ubet) anges i beteckningsregistret en asterisk till vänster om kolumnen för ritningsnummer.

HUR MAN ANVÄNDER KATALOGEN

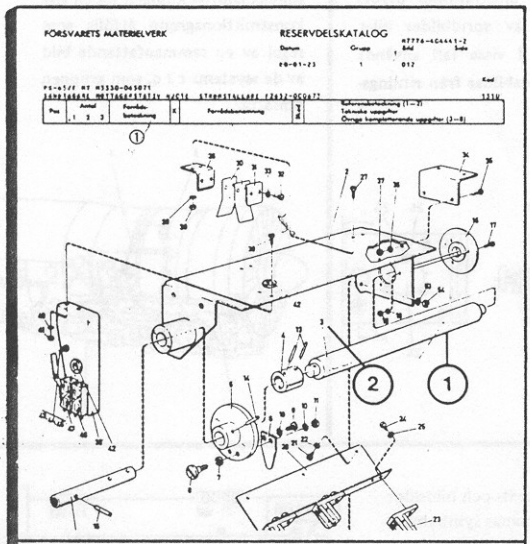

om man vet var "biten" sitter

Om man vet var en detalj är placerad och vill ha reda på dess beteckning etc, går man till den reservdelskatalog i vilken detaljen skall finnas upptagen. Med hjälp av ev innehållsförteckningar jämte deras orienterade bildsidor söker man sig fram till den sammanbyggda enhet vari detaljen ingår.

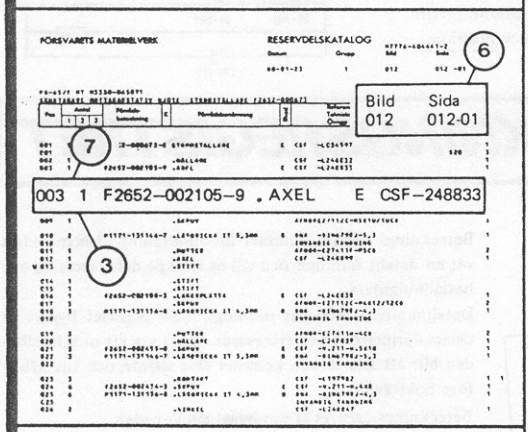

...om man bara vet "bitens" nummer

När man på bildsidan funnit detaljen (1) - och därmed detaljens pos-nr (2) - går man över till samma pos-nr (3) på motsvarande textsida där data erhålls för beställning av detaljen.

Om man endast känner till en detaljs nummer och vill ha övriga data för beställning går man till ifrågavarande reservdelskatalogs beteckningsregister.

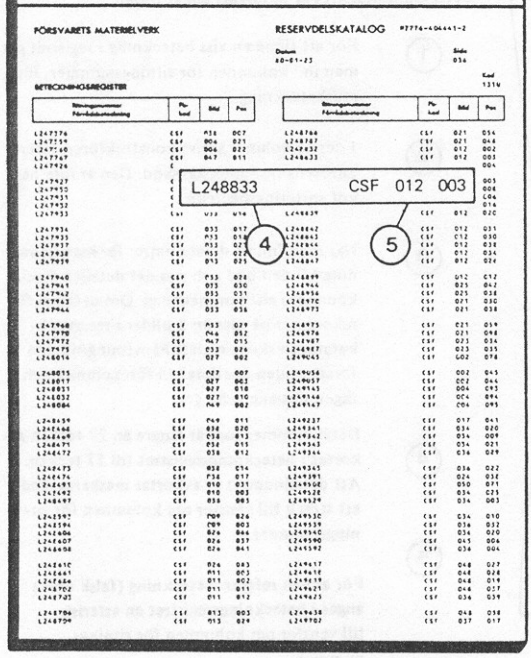

När man i registret funnit detaljens nummer (4), får man på samma rad hänvisning till ett bild- och pos-nr. (5)

Bild- och poshänvisningen leder till den textsida (6) på vilken detaljens pos-nr (7) återfinns. På samma rad finner man övriga data för beställning.

Genom att från detaljens pos-nr (3) gå över till samma pos-nr (2) på motstående bildsida får man veta detaljens placering och dess funktion i den sammanbyggda enheten.

Grupp 2

MOTOR

	Bild
Motorkropp	001
Förgasare	002
Bränsletank	003
Luftrenare	004
Inlopps- och avgassystem	005

MOTORCYKEL 258 MT (M5110-258003)
MOTOR MOTORKROPP

Kod 4204

Pos	Antal 1	Antal 2	Antal 3	Förrådsbeteckning	K	Förrådsbenämning	Bkod	Referensbeteckning (1—2) Tekniska uppgifter Övriga kompletterande uppgifter (3—8)		
001	1			F3770-001340-2		CYLINDER,K	C	HVA -16 11 772-01	1	
001A	20			F3770-001597-7		DÄMPELEMENT	C	HVA -16 11 849-01	1	
002	1			F3770-001341-0		CYLINDERLOCK	C	HVA -16 11 777-01	1	
003	4			M1490-049120-7		FLÄNSMUTTER	B	HVA -15 13 704-01	2	
003								M6MF 10 STÅL 10 FZB OCH VAXAD		
004	2			M1400-038459-1		SEXKANTSKRUV	B	SIS -SMS2165 M6S 8X40 STÅL 8.8 FZB	1	1
004								HVA -15 13 700-01	2	1
004A	2			M1170-112165-2		BRICKA BRB	B	SIS -SMS70 BRB 8,4X16 FZB	1	
004A								HVA -73 41 164-01	2	
005	1			F3770-001342-8		PACKNING	C	HVA -16 11 648-01	1	
006	4			M1536-221307-0		O-RING 9,3X2,4B	C			
007	1			F3770-001343-6		VEVPARTI,K	C	HVA -16 11 792-01	1	
008	1			F3770-001344-4		.VEVAXELDEL H	C	HVA -16 10 851-01	1	
009	1			F3770-001345-1		.VEVAXELDEL V	C	HVA -16 11 799-01	1	
010	1					.VEVTAPP		LAGERHÅLLS EJ SEPARAT 1)	3	1
011	1					.VEVSTAKE		LAGERHÅLLS EJ SEPARAT 1)	3	1
012	1					.NÅLLAGER		LAGERHÅLLS EJ SEPARAT 1)	3	1
013	3			M1101-111016-3		.WOODRUFFKIL	C	SIS -SMS11 WK 3X16	1	
013								HVA -735 80 16-00	2	
014	1			F3770-001347-7		.PLUGG	C	HVA -16 11 803-01	1	
015	1			F3770-001348-5		KOLV 69,50MM,K	C	HVA -16 11 775-01	1	
015A	2			F3770-001351-9		.KOLVRING 69,50MM	C	HVA -16 11 842-01	1	
016	1			F3770-001349-3		KOLV 70,00MM,K	C	HVA -16 11 775-02	1	
016A	2			F3770-001352-7		.KOLVRING 70,00MM	C	HVA -16 11 842-02	1	
017	1			F3770-001350-1		KOLV 70,50MM,K	C	HVA -16 11 775-03	1	
017A	2			F3770-001353-5		.KOLVRING 70,50MM	C	HVA -16 11 842-03	1	
018	2			F3770-001354-3		.LÅSRING	C	HVA -16 11 738-01	1	
019	1					.KOLVBULT		HVA -16 10 931-01	1	
019								LAGERHÅLLS EJ SEPARAT	3	
020	1			M1617-018013-9		NÅLLAGER	C	DYROP-K 18X22X22 FKI	1	
020								HVA -16 10 933-01	2	
020								NÅLLAGER		
020								DIM: 18, X 22, X 22, MM,UTAN INNER		
020								-OCH YTTERRING		
021	1			F3770-000734-7		DISTANSRING	C	HVA -16 10 921-01	1	
022	1			F3770-001628-0		RENOVERINGSSATS	C	HVA -16 10 642-01	1	1
023	1			F3770-001629-8		WOODRUFFKIL	C	HVA -15 13 713-01	1	
901	1) INGÅR I RENOVERINGSSATS FÖR VEVSTAKE (POS 022)								4	

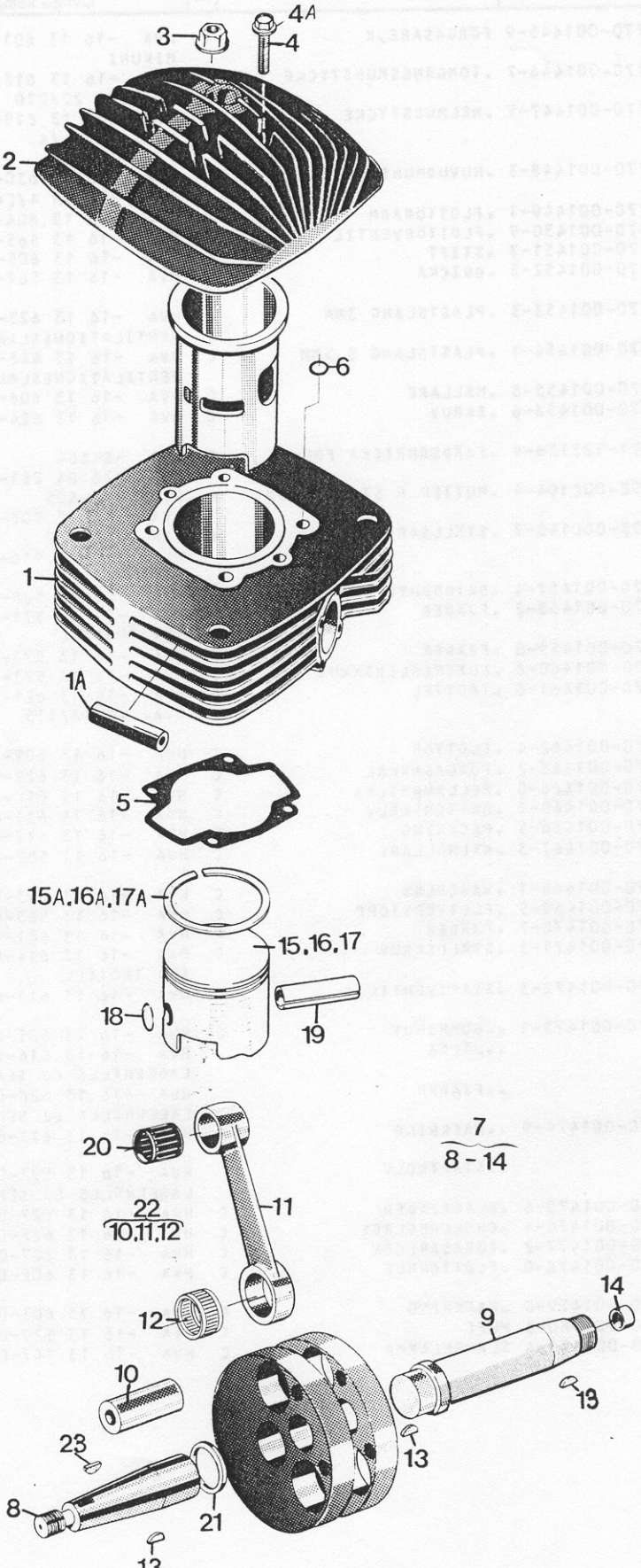
4A
3
4
2
6
1
1A
5
15A,16A,17A
15,16,17
18
19
20
7
8 - 14
22
10,11,12
11
12
14
9
10
13
23
13
8
21
13

MOTORCYKEL 258 MT (M5110-258003)
MOTOR FÖRGASARE

Kod
4204

Pos	Antal 1	Antal 2	Antal 3	Förrådsbeteckning	K	Förrådsbenämning	Bkod	Referensbeteckning (1—2) Tekniska uppgifter Övriga kompletterande uppgifter (3—8)	
001	1			F3770-001445-9		FÖRGASARE,K	C	HVA -16 13 601-01	1
001								MIKUNI	3
002	1			F3770-001446-7		.TOMGÅNGSMUNSTYCKE	C	HVA -16 13 618-01	1
002								P.J. VM 22/210	3
003	1			F3770-001447-5		.NÅLMUNSTYCKE	C	HVA -16 13 619-01	1
003								N.J. VM 34/5	3
004	1			F3770-001448-3		.HUVUDMUNSTYCKE	C	HVA -16 13 630-01	1
004								M.J. 200 VM 4/042	3
005	1			F3770-001449-1		.FLOTTÖRARM	C	HVA -16 13 604-01	1
006	1			F3770-001450-9		.FLOTTÖRVENTIL	C	HVA -16 13 565-01	1
007	1			F3770-001451-7		.STIFT	C	HVA -16 13 605-01	1
008	1			F3770-001452-5		.BRICKA	C	HVA -16 13 567-01	1
009	ER			F3770-001453-3		.PLASTSLANG 3MM	C	HVA -16 13 623-01	1
009								VENTILATIONSSLANG.ENHET M, LÄNGD 120MM	3
010	ER			F3770-001454-1		.PLASTSLANG 3,5MM	C	HVA -16 13 448-01	1
010								VENTILATIONSSLANG.ENHET M, LÄNGD 120MM	3
011	2			F3770-001455-8		.HÅLLARE	C	HVA -16 13 606-01	1
012	4			F3770-001456-6		.SKRUV	C	HVA -16 13 624-01	1
013	4			M1171-122136-9		.FJÄDERBRICKA FBB	B	SIS -SMS84 FBB 4,1 FZB	1
013								HVA -28 04 281-01	2
014	1			F3798-000104-4		.MUTTER F STÄLLSKRUV	B	BING -42-605	1
014								HVA -16 13 908-01	2
015	1			F3798-000145-7		.STÄLLSKRUV	C	BING -50-050	1
015								HVA -16 13 916-01	2
016	1			F3770-001457-4		.SKYDDSHYLSA	C	HVA -16 13 128-01	1
017	1			F3770-001458-2		.FJÄDER	C	HVA -16 13 571-01	1
017								FÖR TROTTEL	3
018	1			F3770-001459-0		.FJÄDER	C	HVA -16 13 572-01	1
019	1			F3770-001460-8		.LUFTREGLERSKRUV	C	HVA -16 13 573-01	1
020	1			F3770-001461-6		.TROTTEL	C	HVA -16 13 621-01	1
020								C.A. VM 32/135	3
021	2			F3770-001462-4		.FLOTTÖR	C	HVA -16 13 609-01	1
022				F3770-001463-2		.FÖRGASARNÅL	C	HVA -16 13 622-01	1
023	1			F3770-001464-0		.MELLANBRICKA	C	HVA -16 13 610-01	1
024	1			F3770-001465-7		.BOTTENSKRUV	C	HVA -16 13 611-01	1
025	1			F3770-001466-5		.PACKNING	C	HVA -16 13 612-01	1
026	1			F3770-001467-3		.NÅLHÅLLARE	C	HVA -16 13 583-01	1
027	1			F3770-001468-1		.VAJERLÅS	C	HVA -16 13 613-01	1
028	2			F3770-001469-9		.FLOTTÖRSTOPP	C	HVA -16 13 585-01	1
029	1			F3770-001470-7		.FJÄDER	C	HVA -16 13 587-01	1
030	1			F3770-001471-5		.STÄLLSKRUV	C	HVA -16 13 614-01	1
030								FÖR TROTTEL	3
031	1			F3770-001472-3		.STARTVENTIL,K	C	HVA -16 13 615-01	1
032	1			F3770-001473-1		..GUMMIHUV	C	HVA -16 13 625-01	1
033	1					..HYLSA		HVA -16 13 616-01	1
033								LAGERHÅLLS EJ SEPARAT	3
034	1					..FJÄDER		HVA -16 13 626-01	1
034								LAGERHÅLLS EJ SEPARAT	3
035	1			F3770-001474-9		..PACKNING	C	HVA -16 13 617-01	1
036	1					..STARTKOLV		HVA -16 13 593-01	1
036								LAGERHÅLLS EJ SEPARAT	3
037	1			F3770-001475-6		.BLADFJÄDER	C	HVA -16 13 627-01	1
038	1			F3770-001476-4		.CHOKEREGLAGE	C	HVA -16 13 628-01	1
039	1			F3770-001477-2		.FÖGASARLOCK	C	HVA -16 13 607-01	1
040	1			F3770-001478-0		.FLOTTÖRHUS	C	HVA -16 13 608-01	1
041	1			F3770-001479-8		.PACKNING	C	HVA -16 13 603-01	1
042	1			F3770-001480-6		MUFF	C	HVA -16 13 327-02	1
043	2			F3770-001481-4		SLANGKLÄMMA	C	HVA -16 13 147-01	1

Saknas uppgift om B-kod anskaffas förnödenheten genom lokal upphandling, eljest insänds beställning till central myndighet.

MOTORCYKEL 258 MT (M5110-258003)
MOTOR FÖRGASARE

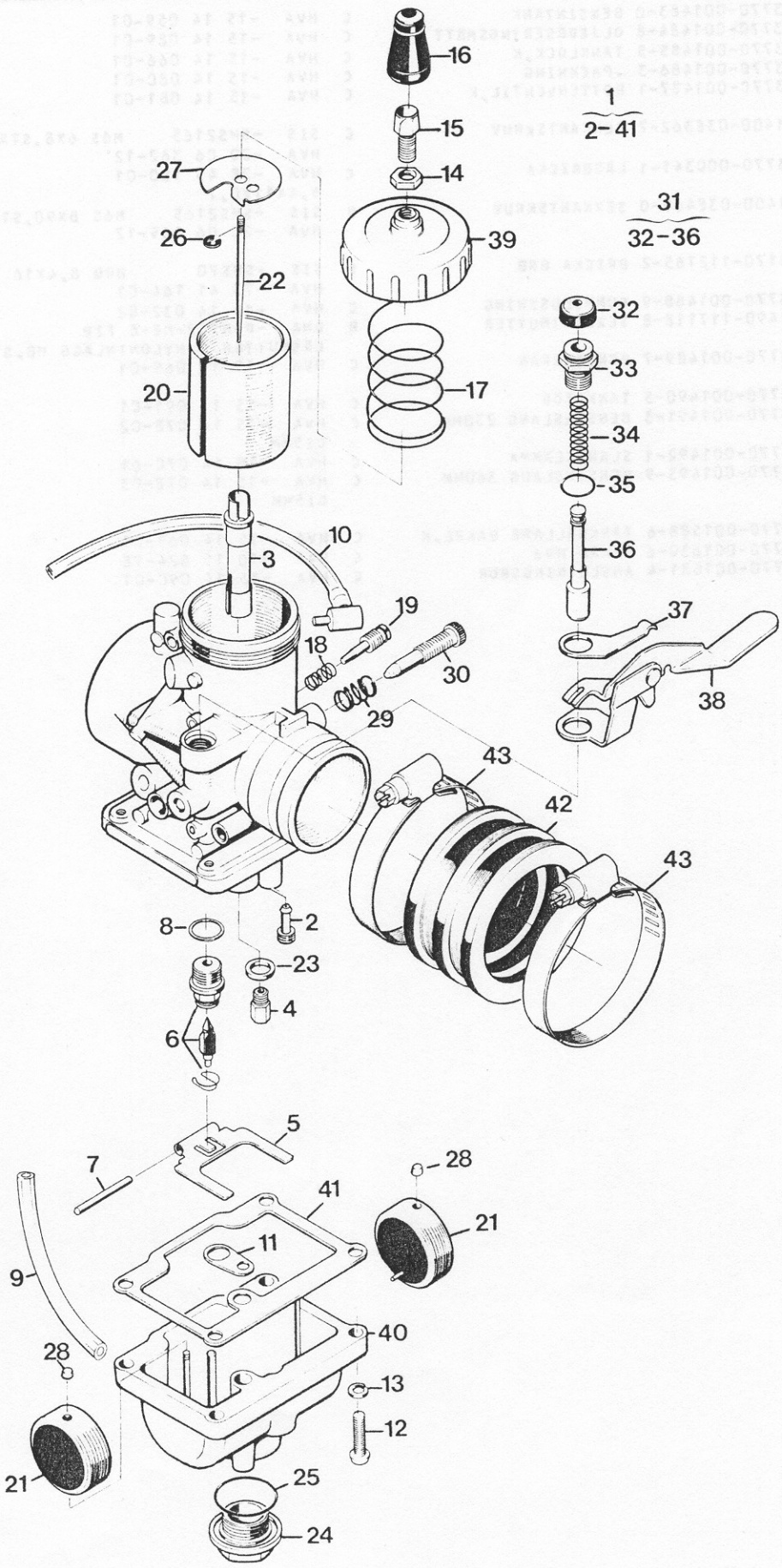

MOTORCYKEL 258 MT (M5110-258003)
MOTOR BRÄNSLETANK

Kod 4204

Pos	Antal 1	Antal 2	Antal 3	Förrådsbeteckning	K	Förrådsbenämning	Bkod	Referensbeteckning (1—2) Tekniska uppgifter Övriga kompletterande uppgifter (3—8)	
001	1			F3770-001483-0		BENSINTANK	C	HVA -15 14 059-01	1
002	1			F3770-001484-8		OLJEDOSERINGSMÄTT	C	HVA -15 14 089-01	1
003	1			F3770-001485-5		TANKLOCK,K	C	HVA -15 14 066-01	1
004	1			F3770-001486-3		.PACKNING	C	HVA -15 14 080-01	1
005	1			F3770-001487-1		BOTTENVENTIL,K	C	HVA -15 14 081-01	1
006	3			M1400-038362-7		SEXKANTSKRUV	C	SIS -SMS2165 M6S 6X8,STÅL 8.8 FZB	1
006								HVA -20 06 362-12	2
007	3			F3770-000341-1		LÅSBRICKA	C	HVA -28 45 180-01	1
007								6,4X11X0,7	3
008	1			M1400-038469-0		SEXKANTSKRUV	B	SIS -SMS2165 M6S 8X90,STÅL 8.8 FZB	1
008								HVA -20 06 469-12	2
009	2			M1170-112165-2		BRICKA BRB	B	SIS -SMS70 BRB 8,4X16 FZB	1
009								HVA -73 41 164-01	2
010	3			F3770-001488-9		GUMMIBUSSNING	C	HVA -15 14 032-02	1
011	1			M1490-117118-8		SEXKANTMUTTER	B	DNA -DIN982-M8-8 FZB	1
011								LÅSMUTTER M NYLONINLÄGG M8,STÅL 8 FZB	
012	1			F3770-001489-7		BENSINKRAN	C	HVA -15 14 069-01	1
013	2			F3770-001490-5		TANKSTÖD	C	HVA -15 14 091-01	1
014	1			F3770-001491-3		BENSINSLANG 230MM	C	HVA -15 14 078-02	1
014								DI5MM	3
015	3			F3770-001492-1		SLANGKLÄMMA	C	HVA -15 14 070-01	1
016	1			F3770-001493-9		BENSINSLANG 360MM	C	HVA -15 14 078-03	1
016								DI5MM	3
018	1			F3770-001588-6		TANKHÅLLARE BAKRE,K	C	HVA -15 14 063-01	1
019	2			F3770-001630-6		DEKAL HVA	C	HVA -10 15 024-98	1
020	1			F3770-001631-4		ANSLUTNINGSRÖR	C	HVA -15 14 090-01	1

MOTORCYKEL 258 MT (M5110-258003)
MOTOR BRÄNSLETANK

Kod 4204

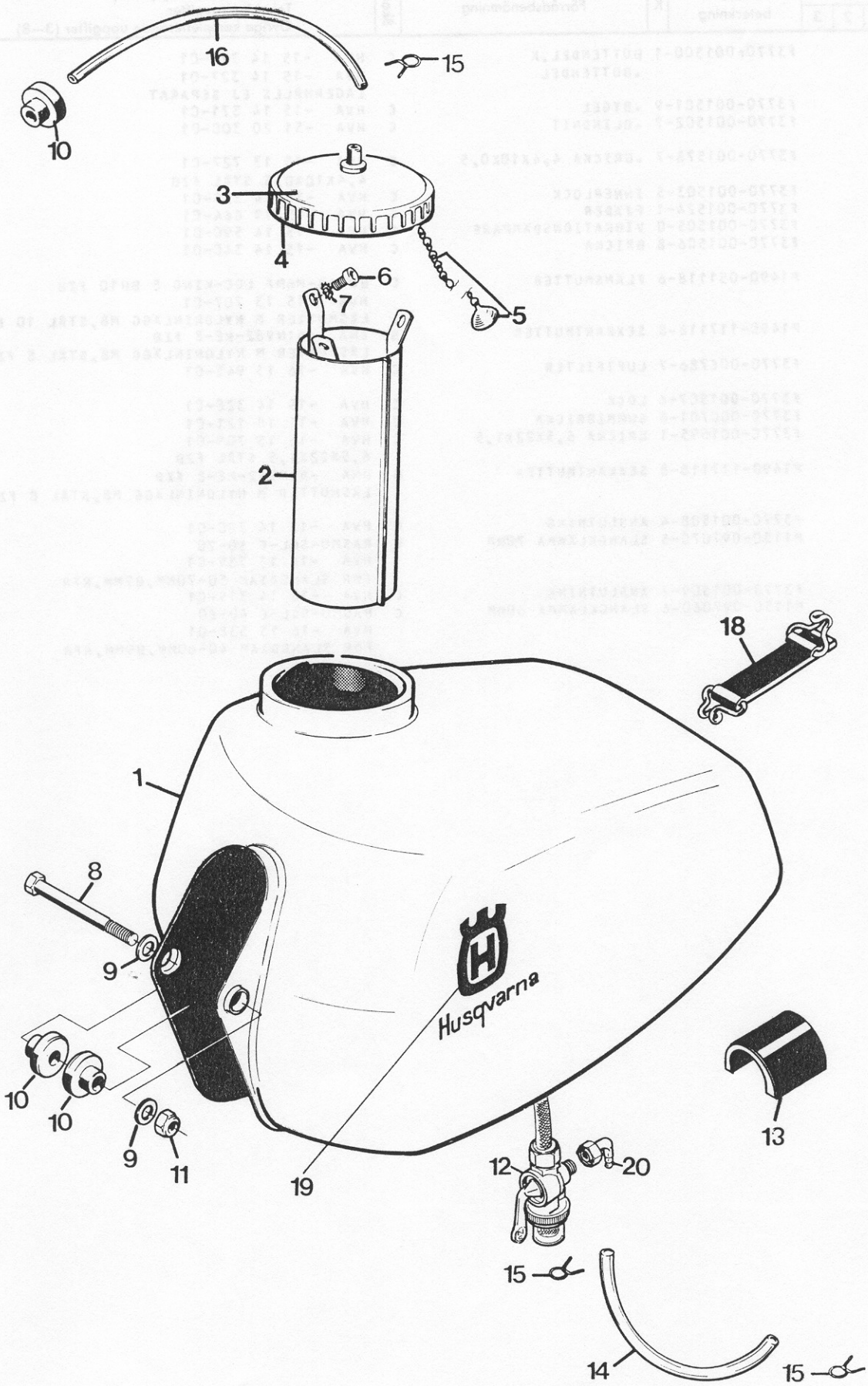

MOTORCYKEL 258 MT (M5110-258003)
MOTOR LUFTRENARE

Kod 4204

Pos	Antal 1	Antal 2	Antal 3	Förrådsbeteckning	K	Förrådsbenämning	Bkod	Referensbeteckning (1—2) Tekniska uppgifter Övriga kompletterande uppgifter (3—8)		
001	1			F3770-001500-1		BOTTENDEL,K	C	HVA -15 14 373-01	1	
002	1					.BOTTENDEL		HVA -15 14 327-01	1	
002								LAGERHÅLLS EJ SEPARAT	3	
003	1			F3770-001501-9		.BYGEL	C	HVA -15 14 371-01	1	
004	2			F3770-001502-7		.BLINDNIT	C	HVA -51 20 300-01	1	
005	4			F3770-001578-7		.BRICKA 4,4X10X0,5	C	HVA -15 13 727-01	1	
005								4,4X10X0,5 STÅL FZB		
006	1			F3770-001503-5		INNERLOCK	C	HVA -15 14 339-01	1	
007	2			F3770-001524-1		FJÄDER	C	HVA -15 19 864-01	1	1
008	3			F3770-001505-0		VIBRATIONSDÄMPARE	C	HVA -15 14 590-01	1	
009	3			F3770-001506-8		BRICKA	C	HVA -15 14 340-01	1	
010	3			M1490-051118-6		FLÄNSMUTTER	C	BUFAB-M6MF LOC-KING 8 BH10 FZB	1	
010								HVA -15 13 707-01	2	
010								LÅSMUTTER M NYLONINLÄGG M8,STÅL 10 FZB		
011	3			M1490-117118-8		SEXKANTMUTTER	B	DNA -DIN982-M8-8 FZB	1	
011								LÅSMUTTER M NYLONINLÄGG M8,STÅL 8 FZB		
012	1			F3770-000786-7		LUFTFILTER	C	HVA -16 13 945-01	1	
013	1			F3770-001507-6		LOCK	C	HVA -15 14 328-01	1	
014	2			F3770-000701-6		GUMMIBRICKA	C	HVA -15 18 121-01	1	
015	2			F3770-001595-1		BRICKA 6,5X22X1,5	C	HVA -15 13 709-01	1	
015								6,5X22X1,5 STÅL FZB		
016	2			M1490-117118-8		SEXKANTMUTTER	B	DNA -DIN982-M8-8 FZB	1	
016								LÅSMUTTER M NYLONINLÄGG M8,STÅL 8 FZB		
017	1			F3770-001508-4		ANSLUTNING	C	HVA -15 14 320-01	1	
018	2			M1150-097070-5		SLANGKLÄMMA 70MM	C	RASMU-SGL-E 50-70	1	
018								HVA -16 13 539-01	2	
018								FÖR SLANGDIAM 50-70MM,B9MM,RFR		
019	1			F3770-001509-2		ANSLUTNING	C	HVA -15 14 319-01	1	
020	1			M1150-097060-6		SLANGKLÄMMA 60MM	C	RASMU-SGL-E 40-60	1	
020								HVA -16 13 538-01	2	
020								FÖR SLANGDIAM 40-60MM,B9MM,RFR		

MOTORCYKEL 258 MT (M5110-258003)
MOTOR LUFTRENARE

Kod
4204

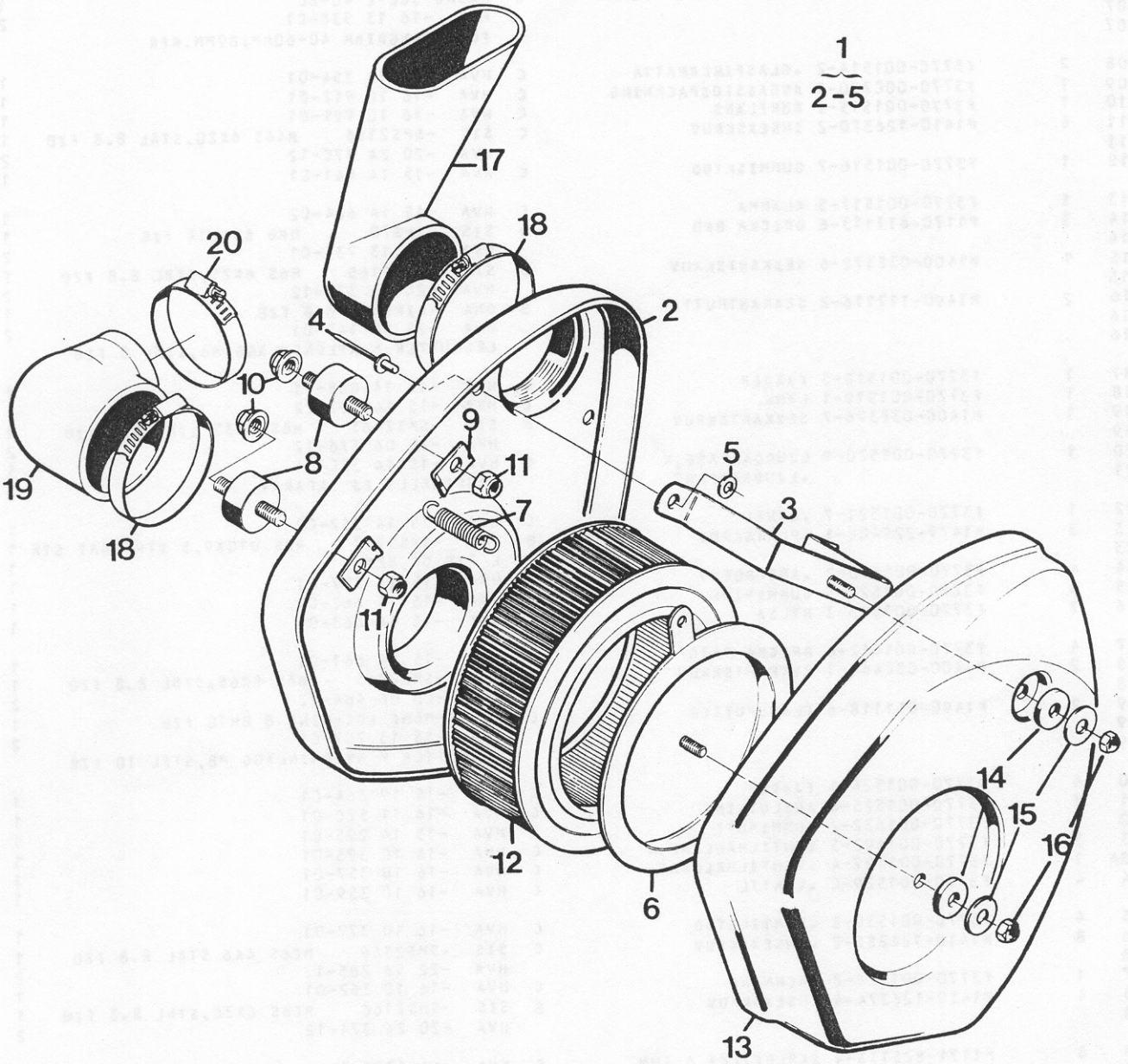

MOTORCYKEL 258 MT (M5110-258003)
MOTOR : INLOPPS- OCH AVGASSYSTEM

Kod 4204

Pos	Antal 1	Antal 2	Antal 3	Förrådsbeteckning	K	Förrådsbenämning	Bkod	Referensbeteckning (1—2) Tekniska uppgifter Övriga kompletterande uppgifter (3—8)	
001	1			F3770-001510-0		AVGASRÖR,K	C	HVA -15 14 261-01	1
002						.AVGASRÖR		LAGERHÅLLS EJ SEPARAT	3
003	1			F3770-001511-8		.RÖRHALVA ÖVRE	C	HVA -15 14 352-01	1
004	1			F3770-001512-6		.RÖRHALVA UNDRE	C	HVA -15 14 353-01	1
005	1			F3770-001513-4		.BRÄNNSKYDD	C	HVA -15 14 273-01	1
006	2			M1150-097110-9		.SLANGKLÄMMA 110MM	C	RASMU-SGL-E 90-110	1
006								HVA -15 14 349-01	2
006								FÖR SLANGDIAM 90-110MM,B9MM,RFR	
007	1			M1150-097060-6		.SLANGKLÄMMA 60MM	C	RASMU-SGL-E 40-60	1
007								HVA -16 13 538-01	2
007								FÖR SLANGDIAM 40-60MM,B9MM,RFR	
008	2			F3770-001514-2		.GLASFIBERMATTA	C	HVA -15 14 354-01	1
009	1			F3770-000730-5		AVGASSTOSPACKNING	C	HVA -16 10 912-01	1
010	1			F3770-001515-9		RÖRFLÄNS	C	HVA -16 10 999-01	1
011	4			M1410-126370-2		INSEXSKRUV	C	SIS -SMS2166 M6S 6X20,STÅL 8.8 FZB	1
011								HVA -20 24 370-12	2
012	1			F3770-001516-7		GUMMISKYDD	C	HVA -15 14 641-01	1
013	1			F3770-001517-5		KLÄMMA	C	HVA -15 14 624-02	1
014	3			M1170-817153-6		BRICKA BRB	B	SIS -SMS70 BRB 6,4X14 FZB	1
014								HVA -15 13 734-01	2
015	1			M1400-038372-6		SEXKANTSKRUV	B	SIS -SMS2165 M6S 6X25,STÅL 8.8 FZB	1
015								HVA -20 06 372-12	2
016	2			M1490-117116-2		SEXKANTMUTTER	B	DNA -DIN982-M6-8 FZB	1
016								HVA -25 80 142-01	2
016								LÅSMUTTER M NYLONINLÄGG M6,STÅL 8 FZB	
017	1			F3770-001518-3		FJÄDER	C	HVA -15 14 038-01	1
018	1			F3770-001519-1		LÄNK	C	HVA -15 14 893-02	1
019	1			M1400-038376-7		SEXKANTSKRUV	B	SIS -SMS2165 M6S 6X35 STÅL 8.8 FZB	1
019								HVA -20 06 376-12	2
020	1			F3770-001520-9		LJUDDÄMPARE,K	C	HVA -15 14 330-01	1
021						.LJUDDÄMPARE		LAGERHÅLLS EJ SEPARAT	3
022	1			F3770-001521-7		.GAVEL	C	HVA -15 14 332-02	1
023	3			M1479-229408-1		.PLÅTSKRUV	B	SIS -SMS1757 RXS B10X9,5 YTHÄRDAT STÅ	1
023								L FZB D4,8MM	1
024	4			F3770-001590-2		.ABSORBENT		HVA -15 14 337-01	1
025	4			F3770-001522-5		GUMMIRING	C	HVA -15 14 662-01	1
026	2			F3770-001523-3		HYLSA	C	HVA -15 14 663-01	1
027	4			F3770-001442-6		BRICKA 9X30	C	HVA -15 14 661-01	1
028	2			M1400-038464-1		SEXKANTSKRUV	B	SIS -SMS2165 M6S 8X65,STÅL 8.8 FZB	1
028								HVA -20 06 464-12	2
029	2			M1490-051118-6		FLÄNSMUTTER	C	BUFAB-M6MF LOC-KING 8 BH10 FZB	1
029								HVA -15 13 707-01	2
029								LÅSMUTTER M NYLONINLÄGG M8,STÅL 10 FZB	
030	4			F3770-001524-1		FJÄDER	C	HVA -15 19 864-01	1
031	1			F3770-001525-8		ANSLUTNING	C	HVA -16 11 570-01	1
032	1			F3770-001632-2		GUMMIMUFF	C	HVA -15 14 295-01	1 1
033	1			F3770-001602-5		VENTILHÅLLARE,K	C	HVA -16 10 375-01	1 1
033A	1			F3770-001527-4		.VENTILHÅLLARE	C	HVA -16 10 357-01	1
034	4			F3770-001529-0		.VENTIL	C	HVA -16 10 359-01	1 1
035	4			F3770-001530-8		.VENTILSTÖD	C	HVA -16 10 377-01	1 1
036	8			M1410-126285-2		.INSEXSKRUV	C	SIS -SMS2166 M6S 4X6 STÅL 8.8 FZB	1 1
036								HVA -22 96 285-12	2 1
037	1			F3770-001528-2		PACKNING	C	HVA -16 10 362-01	1 1
038	4			M1410-126374-4		INSEXSKRUV	B	SIS -SMS2166 M6S 6X30,STÅL 8.8 FZB	1
038								HVA -20 24 374-12	2
039	8			M1171-825153-4		SKÅLBRICKA 6,4MM	C	DNA -DIN137A-6	1
039								HVA -28 88 180-01	2
040	1			F3770-001526-6		PACKNING	C	HVA -16 10 396-01	1

Saknas uppgift om B-kod anskaffas förnödenheten genom lokal upphandling, eljest insänds beställning till central myndighet.

MOTORCYKEL 258 MT (M5110-258003)
MOTOR INLOPPS- OCH AVGASSYSTEM

Kod 4204

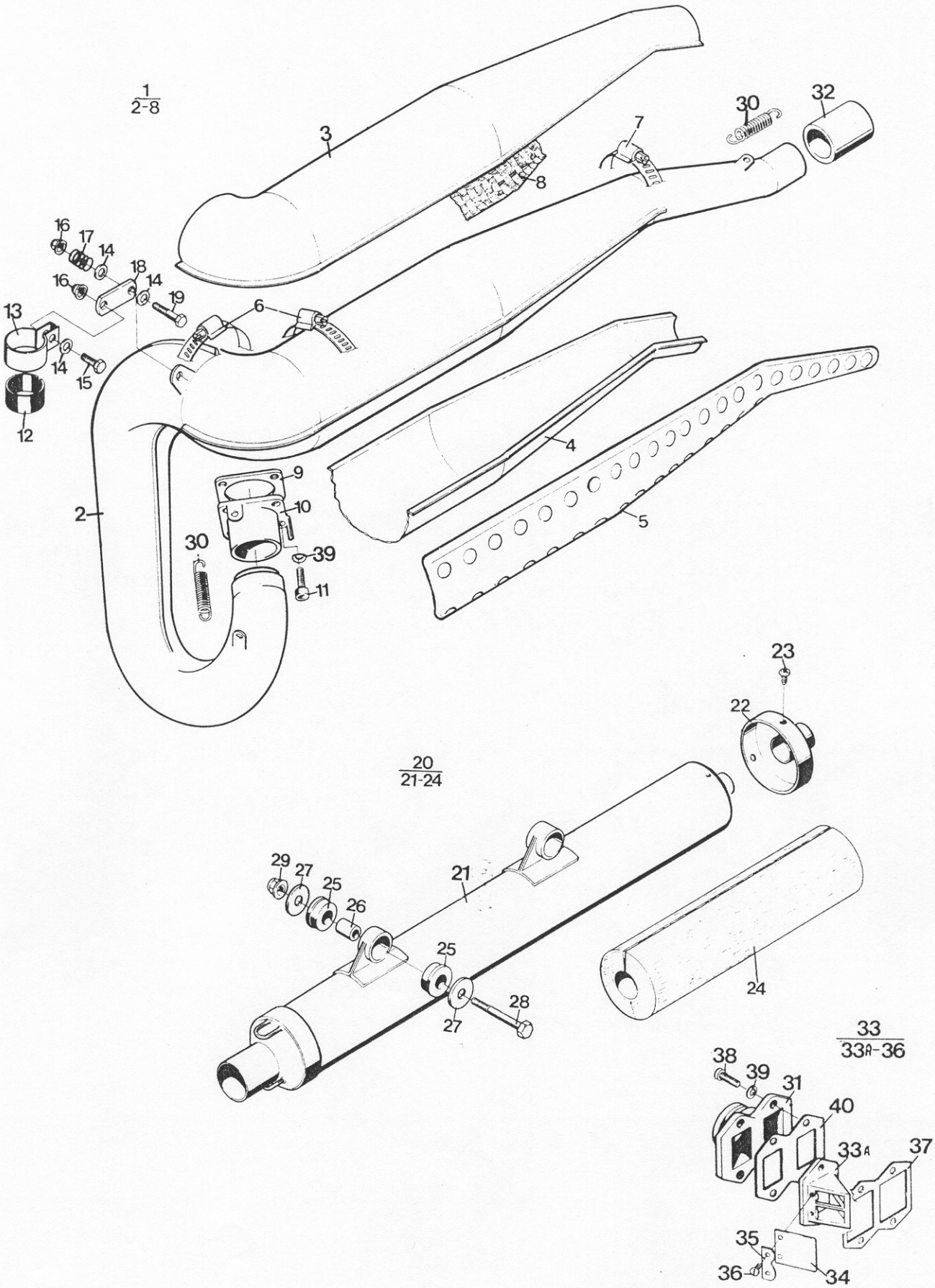

Grupp 3

ELSYSTEM

	Bild
Tändsystem	006
Elsystem och instrument	007

MOTORCYKEL 258 MT (M5110-258003)
ELSYSTEM TÄNDSYSTEM

Kod 4204

Pos	Antal 1	Antal 2	Antal 3	Förrådsbeteckning	K	Förrådsbenämning	Bkod	Referensbeteckning (1—2) Tekniska uppgifter Övriga kompletterande uppgifter (3—8)		
001	1			F3770-001494-7		SVÄNGHJULSMAGNET,K	C	HVA -16 14 785-01	1	
002	1			F3770-001495-4		.STATOR	C	HVA -16 14 779-01	1	
003	1			F3770-001496-2		.SVÄNGHJUL	C	HVA -16 14 780-01	1	
004	3			M1420-298335-6		.SPÅRSKRUV	B	SIS -SMS2167 MCS 5X30,STÅL 5.8 FZB	1	
004								HVA -20 62 335-11	2	
005	3			M1170-817146-0		.BRICKA BRB	B	SIS -SMS70 BRB 5,3X12 FZB	1	
005								HVA -28 16 192-01	2	
006	1			F3770-001497-0		.STATORPLATTA	C	HVA -16 14 777-01	1	
007	1			F3770-001498-8		TÄNDSPOLE	C	HVA -16 14 774-01	1	
008	1			F2350-001832-0		AVSKÄRMNINGSKÅPA	C	BOSCH-0 356 351 006	1	1
008								HVA -16 14 059-04	2	1
009	2			F2350-001844-5		GUMMIMUFF	C	BOSCH-1 230 522 011	1	1
009								HVA -16 14 608-01	2	1
010	1			M2811-541210-5		TÄNDSTIFT	C	BOSCH-0 241 250 504	1	
010								HVA -16 14 769-01	2	
010								M14X1,25 GÄNGL 19MM VÄRMETAL 4 (250)		
010								NV 21MM		
011	1			F3770-001499-6		MUTTER SVÄNGHJUL	C	HVA -16 11 191-01	1	
012	3			M1420-128328-7		SPÅRSKRUV	C	SIS -SMS2167 MCS 5X14 STÅL 8.8 FZB	1	
012								HVA -20 62 328-12	2	
013	2			M1400-038379-1		SEXKANTSKRUV	B	SIS -SMS2165 M6S 6X45,STÅL 8.8 FZB	1	
013								HVA -72 52 380-51	2	
014	2			M1490-117116-2		SEXKANTMUTTER	B	DNA -DIN982-M6-8 FZB	1	
014								HVA -25 80 142-01	2	
014								LÅSMUTTER M NYLONINLÄGG M6,STÅL 8 FZB		
015	2			M1170-817153-6		BRICKA BRB	B	SIS -SMS70 BRB 6,4X14 FZB	1	
015								HVA -15 13 734-01	2	
016	1			F3770-001633-0		TÄNDKABEL 6MM	C	HVA -16 14 793-01	1	
016								LÄNGD 2M	3	
017	4			F3770-001594-4		RUNDSTIFTSHYLSA	C	HVA -15 17 401-01	1	

MOTORCYKEL 258 MT (M5110-258003)
ELSYSTEM TÄNDSYSTEM

Kod
4204

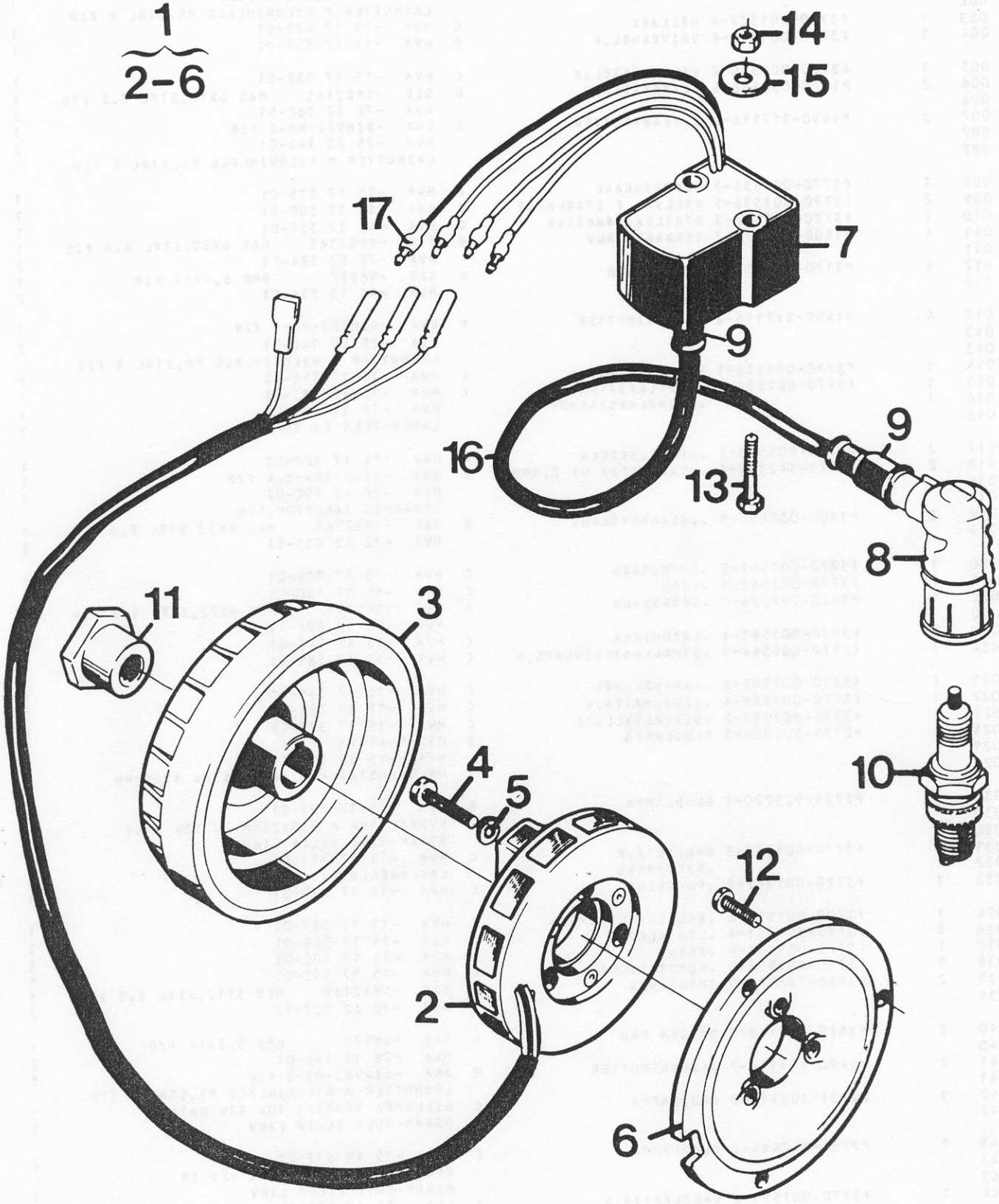

MOTORCYKEL 258 MT (M5110-258003)
ELSYSTEM ELSYSTEM OCH INSTRUMENT

Kod 4204

Pos	Antal 1	Antal 2	Antal 3	Förrådsbeteckning	K	Förrådsbenämning	Bkod	Referensbeteckning (1—2) Tekniska uppgifter Övriga kompletterande uppgifter (3—8)	
001	1			F3770-001531-6		HASTIGHETSMÄTARE	C	HVA -15 17 336-01	1
002	1			M1490-117118-8		SEXKANTMUTTER	B	DNA -DIN982-M8-8 FZB	1
002								LÅSMUTTER M NYLONINLÄGG M8,STÅL 8 FZB	
003	1			F3770-001532-4		HÅLLARE	C	HVA -15 17 472-01	1
004	1			F3770-001593-6		DRIVKABEL,K	C	HVA -15 17 337-01	1
005	1			F3770-001534-0		VINKELVÄXEL,K	C	HVA -15 17 338-01	1
006	2			M1400-038368-4		SEXKANTSKRUV	B	SIS -SMS2165 M6S 6X16,STÅL 8.8 FZB	1
006								HVA -72 52 368-51	2
007	2			M1490-117116-2		SEXKANTMUTTER	B	DNA -DIN982-M6-8 FZB	1
007								HVA -25 80 142-01	2
007								LÅSMUTTER M NYLONINLÄGG M6,STÅL 8 FZB	
008	1			F3770-001535-7		MEDBRINGARE	C	HVA -15 17 375-01	1
009	2			F3770-001536-5		HÅLLARE F STRÅLKAST	C	HVA -15 17 300-01	1
010	2			F3770-001537-3		STRÅLKASTARFÄSTE	C	HVA -15 17 357-01	1
011	4			M1400-038374-2		SEXKANTSKRUV	B	SIS -SMS2165 M6S 6X30,STÅL 8.8 FZB	1
011								HVA -72 52 374-51	2
012	8			M1170-817153-6		BRICKA BRB	B	SIS -SMS70 BRB 6,4X14 FZB	1
012								HVA -15 13 734-01	2
013	4			M1490-117116-2		SEXKANTMUTTER	B	DNA -DIN982-M6-8 FZB	1
013								HVA -25 80 142-01	2
013								LÅSMUTTER M NYLONINLÄGG M6,STÅL 8 FZB	
014	1			F3770-001538-1		STRÅLKASTARE,K	C	HVA -15 17 356-01	1
015	1			F3770-001539-9		.STRÅLKASTARHUS,K	C	HVA -15 17 373-01	1
016	1					..STRÅLKASTARHUS		HVA -15 17 384-01	1
016								LAGERHÅLLS EJ SEPARAT	3
017	2			F3770-001540-7		..KUPOLBRICKA	C	HVA -15 17 386-01	1
018	2			M1171-142165-4		..LÅSBRICKA UT 8,4MM	B	DNA -DIN6798A-8,4 FZB	1
018								HVA -28 45 190-02	2
018								UTVÄNDIG TANDNING,FZB	
019	2			M1400-038455-9		..SEXKANTSKRUV	B	SIS -SMS2165 M6S 8X30 STÅL 8.8 FZB	1
019								HVA -72 52 455-51	2
020	1			F3770-001541-5		.GUMMISARG	C	HVA -15 17 379-01	1
021	1			F3770-001542-3		.SARG	C	HVA -15 17 380-01	1
022	1			M1420-298296-0		.SPÅRSKRUV	B	SIS -SMS2167 MCS 4X22,STÅL 5.8 FZB	1
022								HVA -20 62 296-11	2
023	1			F3770-001543-1		.LÅSBRICKA	C	HVA -15 17 398-01	1
024	1			F3770-001544-9		.STRÅLKASTARINSATS,K	C	HVA -15 17 381-01	1
025	1			F3770-001545-6		.LAMPHÅLLARE	C	HVA -15 17 399-01	1
027	1			F3770-001546-4		.KABELMATTA,K	C	HVA -15 17 382-01	1
028	1			F3770-001533-2		.STRÖMSTÄLLARE	C	HVA -15 17 377-01	1
029	1			M2731-502001-5		GLÖDLAMPA	B	OSRAM-64193	1
029								HVA -15 19 615-01	2
029								HALOGENSTRÅLKASTARLAMPA H4 17X92MM	
030	1			M2731-923720-1		GLÖDLAMPA	B	HVA -15 17 396-01	2
030								DVÄRGLAMPA M 9,2X23MM 2W 12V BA9S	
030								OSRAM-3796 ELLER LIKV	3
031	1			F3770-001547-2		BAKLYKTA,K	C	HVA -15 17 355-01	1
032	1					.BAKSTYCKE		LAGERHÅLLS EJ SEPARAT	3 1
033	1			F3770-001549-8		.PACKNING	C	HVA -15 17 390-01	1
034	1			F3770-001550-6		.KABELGENOMFÖRING	C	HVA -15 17 391-01	1
036	1			F3770-001551-4		.LYKTGLAS	C	HVA -15 17 389-01	1
037	1			F3770-001582-9		.SKRUV	C	HVA -15 17 400-01	1
038	1			F3770-001553-0		.GUMMIBRICKA	C	HVA -15 17 393-01	1
039	2			M1420-128327-9		SPÅRSKRUV	C	SIS -SMS2167 MCS 5X12,STÅL 8.8 FZB	1
039								HVA -20 62 327-12	2
040	2			M1170-817146-0		BRICKA BRB	B	SIS -SMS70 BRB 5,3X12 FZB	1
040								HVA -28 16 192-01	2
041	2			M1490-117114-7		SEXKANTMUTTER	B	DNA -DIN982-M5-8 FZB	1
041								LÅSMUTTER M NYLONINLÄGG M5,STÅL 8 FZB	
042	1			M2731-106310-0		GLÖDLAMPA	C	BILLAMPA 18X35MM 10W 12V BA15S	
042								OSRAM-5008 ELLER LIKV	3
043	1			M2731-262444-7		GLÖDLAMPA	C	HVA -15 19 617-01	2
043								SPOLFORM 10,5X39MM 5W 12V S8	
043								OSRAM-6418 ELLER LIKV	3
044	1			F3770-001554-8		KABELMATTA,K	C	HVA -15 17 407-01	1

Saknas uppgift om B-kod anskaffas förnödenheten genom lokal upphandling, eljest insänds beställning till central myndighet.

MOTORCYKEL 258 MT (M5110-258003)
ELSYSTEM ELSYSTEM OCH INSTRUMENT

Kod
4204

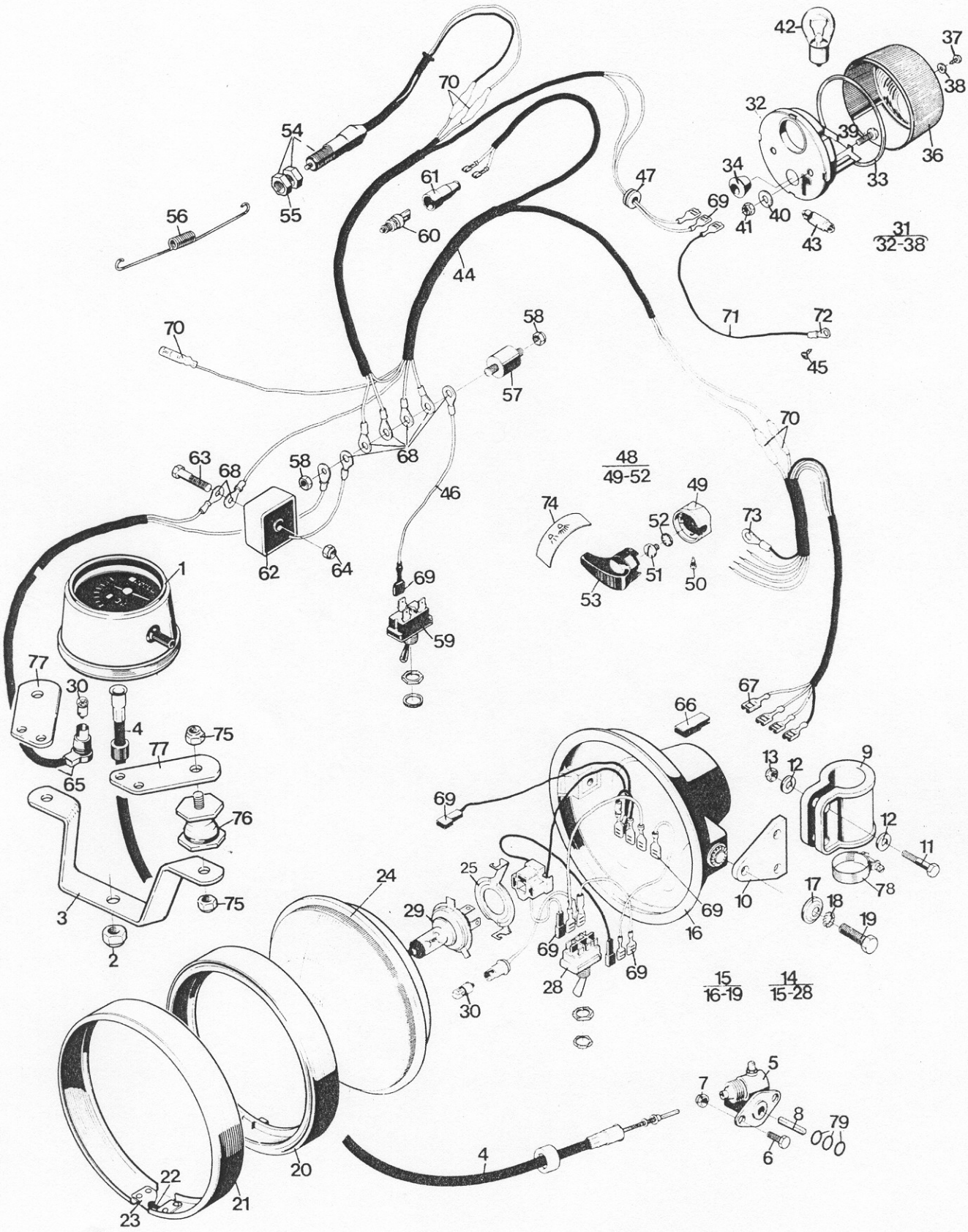

MOTORCYKEL 258 MT (M5110-258003)
ELSYSTEM ELSYSTEM OCH INSTRUMENT

Kod 4204

Pos	Antal 1	Antal 2	Antal 3	Förrådsbeteckning	K	Förrådsbenämning	Bkod	Referensbeteckning (1—2) Tekniska uppgifter Övriga kompletterande uppgifter (3—8)		
045	1			M1479-229408-1		PLÅTSKRUV	B	SIS -SMS1757 RXS B10X9,5 YTHÄRDAT STÅ	1	
045								L FZB D4,8MM	1	
046	1			F3770-001548-0		ELKABEL	C	HVA -15 17 388-01	1	
047	4			F3770-001555-5		KABELGENOMFÖRING	C	HVA -50 12 482-01	1	
048	1			F3770-001556-3		HÅLLARE,K	C	HVA -15 13 090-01	1	
049	1					.HÅLLARE		LAGERHÅLLS EJ SEPARAT	3	1
050	1			F3770-001558-9		.LÅSSKRUV 4X7MM	C	HVA -15 13 094-01	1	
051	1			M1420-298321-6		.SPÅRSKRUV	B	SIS -SMS2167 MCS 5X6 STÅL 5.8 FZB	1	
051								HVA -20 62 321-11	2	
052	1			M1171-132146-6		.LÅSBRICKA IT 5,3MM	B	DNA -DIN6798J-5,3 FZB	1	
052								HVA -28 47 171-01	2	
052								INVÄNDIG TANDNING,FZB		
053	1			F3770-001559-7		OMKOPPLARE	C	HVA -15 17 365-01	1	
054	1			F3770-001560-5		BROMSLJUSKONTAKT	C	HVA -15 17 367-01	1	
055	2			F3770-001561-3		.MUTTER	C	HVA -15 17 394-01	1	
056	1			F3770-001552-2		FJÄDER	C	HVA -15 17 392-01	1	
057	1			F3770-001562-1		VIBRATIONSDÄMPARE	C	HVA -15 17 090-01	1	
058	2			M1490-117116-2		SEXKANTMUTTER	B	DNA -DIN982-M6-8 FZB	1	
058								HVA -25 80 142-01	2	
058								LÅSMUTTER M NYLONINLÄGG M6,STÅL 8 FZB		
059	1			F3770-001563-9		STRÖMBRYTARE	C	HVA -15 17 014-01	1	
060	1			F3770-001564-7		BROMSLJUSKONTAKT	C	HVA -15 17 328-01	1	
061	1			M1541-822010-3		.GUMMIMUFF	C	BOSCH-1 230 522 007	1	1
061								HVA -16 14 606-01	2	1
062	1			F3770-001566-2		SPÄNNINGSREGULATOR	C	HVA -16 14 757-02	1	
063	1			M1400-038376-7		SEXKANTSKRUV	B	SIS -SMS2165 M6S 6X35 STÅL 8.8 FZB	1	
063								HVA -20 06 376-12	2	
064	1			M1490-117116-2		SEXKANTMUTTER	B	DNA -DIN982-M6-8 FZB	1	
064								HVA -25 80 142-01	2	
064								LÅSMUTTER M NYLONINLÄGG M6,STÅL 8 FZB		
065	1			F3770-001583-7		KABELMATTA	C	HVA -15 17 402-01	1	
066	4					ISOLERHYLSA		HVA -27 7202-140	1	
067	4					FLATSTIFTSHYLSA		HVA -27 7101-145	1	
068	9			M1821-840581-7		KABELSKO	C	WINEM-PI-12310/1,5-6	1	
068								HVA -27 7105-202	2	
068								KLÄM AREA 1-1,5KVMM HÅLDIAM 6,5MM		
069	15					FLATSTIFTSHYLSA		HVA -27 7101-132	1	
070	5			F3770-001594-4		RUNDSTIFTSHYLSA	C	HVA -15 17 401-01	1	
071	1			F3770-001592-8		JORDKABEL	C	HVA -15 17 403-01	1	
071								UTAN FLATSTIFTSHYLSA	3	
072	1			M1821-840983-5		KABELSKO		AMP -34148	1	
072								HVA -27 7105-219	2	
072								KLÄM AREA 1,5KVMM HÅLDIAM 4,3MM		
072								JORDKABEL	3	
073	1			M1821-700033-8		KABELSKO	C	AMP -42007	1	1
073								HVA -27 7105-109	2	1
074	1			F3770-001634-8		DEKAL	C	HVA -15 19 618-01	1	1
075	2			M1490-117116-2		SEXKANTMUTTER	B	DNA -DIN982-M6-8 FZB	1	
075								HVA -25 80 142-01	2	
075								LÅSMUTTER M NYLONINLÄGG M6,STÅL 8 FZB		
076	2			F3770-001643-9		VIBRATIONSDÄMPARE	C	HVA -15 17 423-01	1	
077	2			F3770-001635-5		STAG F HASTIGHETSM	C	HVA -15 17 421-01	1	
078	2			F3770-001636-3		SLANGKLÄMMA	C	HVA -15 17 424-01	1	
079	3			M1536-827072-8		O-RING 3,3X2	C	HVA -740 43 01-00	1	
079								NBR SIS-SMS1587 70GR IRH		

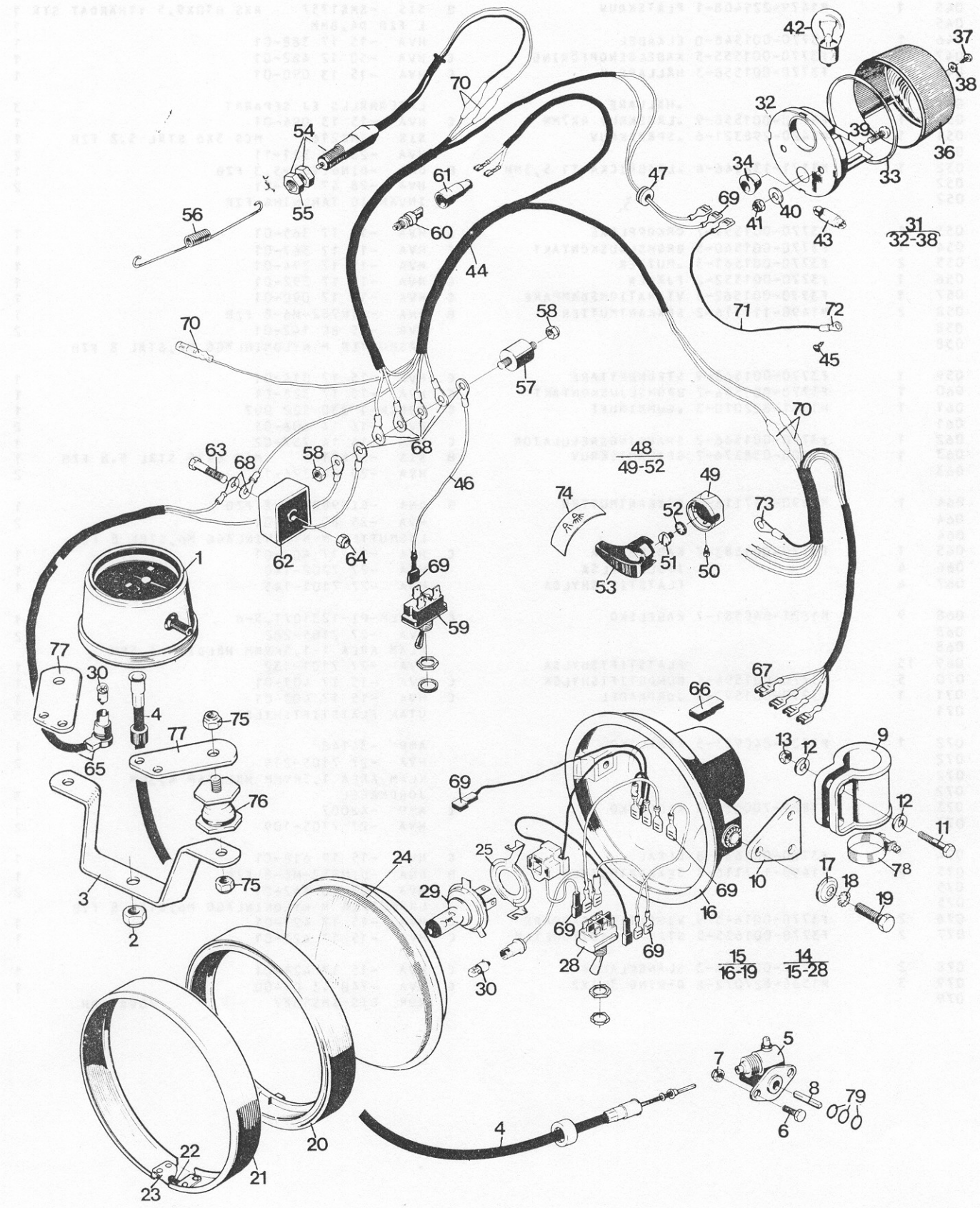
42
37
38
70
32
39
36
54
34
33
61
47
69
40
41
55
56
60
43
31
32-38
44
71
72
58
70
45
57
70
63
68
58
68
48
49-52
46
74
49
52
73
62
64
51
50
1
69
53
59
77
30
67
66
4
75
77
65
13
12
9
69
76
12
11
24
25
10
78
3
75
17
18
29
16
19
2
69
69
28
15
16-19
14
15-28
30
5
7
8
79
6
4
20
22
21
23

Grupp 4

KRAFTÖVERFÖRINGSSYSTEM

	Bild
Vevhushalva vänster, transmissionskåpa . .	008
Vevhushalva höger	009
Växellåda	010
Kedjetransmission	011

MOTORCYKEL 258 MT (M5110-258003)
KRAFTÖVERFÖRINGSSYSTEM VEVHUSHALVA VÄNSTER TRANSMISSIONSKÅPA Kod 4204

Pos	Antal 1	Antal 2	Antal 3	Förrådsbeteckning	K	Förrådsbenämning	Bkod	Referensbeteckning (1—2) Tekniska uppgifter Övriga kompletterande uppgifter (3—8)	
001	1			F3770-001357-6		VEVHUSHALVA V	C	HVA -16 19 820-01	1
002	1			F3770-001358-4		STÖDBRICKA	C	HVA -16 11 515-01	1
003	4			M1400-099331-8		SEXKANTSKRUV	C	SIS -SMS2165 M6S 5X20,STÅL 10.9 OXSV	1
003								HVA -725 23 31-86	2
004	1			F3770-001203-2		TÄTRING 30X52X7	C	HVA -15 13 726-01	1
005	2			M1610-62C503-4		KULLAGER	C	SKF -6205/C3	1
005								HVA -73 82 205-25	2
005								ENRADIGT SPÅRKULLAGER	
005								DIM: 25, X 52, X 15, MM	
006	1			M1610-62C203-1		KULLAGER	C	SKF -6202/C3	1 1
006								HVA -29 31 195-59	2 1
006								ENRADIGT SPÅRKULLAGER	
006								DIM: 15, X 35, X 11, MM	
007	2			F3770-00C809-7		CYLPINNE	C	HVA -28 26 571-01	1
008	1			F3770-001359-2		STYRHYLSA	C	HVA -16 11 527-01	1
009	1			F3770-001360-0		STYRHYLSA	C	HVA -16 10 776-01	1
010	2			F3770-001361-8		FLÄNSBUSSNING	C	HVA -16 10 777-01	1
011	1			F3770-001362-6		FLÄNSBUSSNING	C	HVA -16 11 747-01	1
012	1			F3770-001363-4		TÄCKPLÅT	C	HVA -16 11 800-01	1
013	1			M1420-298364-6		SPÅRSKRUV	B	SIS -SMS2167 MCS 6X10 STÅL 5.8 FZB	1
013								HVA -20 62 364-11	2
014	2			M1410-126380-1		INSEXSKRUV	B	SIS -SMS2166 MC6S 6X50,STÅL 8.8 FZB	1
014								HVA -72 55 380-01	2
015	2			M1170-112153-8		BRICKA BRB	B	SIS -SMS70 BRB 6,4X12 FZB	1
015								HVA -73 41 153-01	2
016	1			F3770-00C569-7		OLJESKRUV	C	HVA -12 25 625-01	1
017	1			F3770-00C527-5		PACKNING	C	HVA -12 25 025-01	1
018	1			F3770-001364-2		TRANSMISSIONSKÅPA	C	HVA -16 11 797-01	1
019	1			M1610-620203-1		KULLAGER	C	SKF -6202/C3	1
019								HVA -29 31 195-59	2
019								ENRADIGT SPÅRKULLAGER	
019								DIM: 15, X 35, X 11, MM	
020	1			F3770-001365-9		AXEL	C	HVA -16 12 702-01	1
021	4			F3770-001201-6		FLÄNSSKRUV	C	HVA -29 98 942-45	1
021								M6SF 6X12 STÅL 10.9 OXSV	
022	1			F3770-001366-7		MELLANHJUL	C	HVA -16 12 627-01	1
023	1			M1617-02C103-4		NÅLLAGER	C	DYROP-K 20X24X10 1)	1
023								HVA -16 12 520-01	2
023								NÅLLAGER	
023								DIM: 20, X 24, X 10, MM,UTAN INNER	
023								-OCH YTTERRING	
024	1			F3770-001367-5		BRICKA	C	HVA -16 12 842-01	1
025	1			M1172-111122-0		SPÅRRING SGA 20	B	SIS -SMS1581 SGA 20	1
026	1			M1536-212215-6		O-RING 17,1X1,6A	B		
027	1			F3770-001368-3		STOPPKLACK	C	HVA -16 12 529-01	1
028	2			M1420-298366-1		SPÅRSKRUV	B	SIS -SMS2167 MCS 6X12,STÅL 5.8 FZB	1
028								HVA -20 62 366-11	2
029	1			F3770-001369-1		BUSSNING	C	HVA -16 12 530-01	1
030	1			F3770-001370-9		KICKAXEL	C	HVA -16 12 673-01	1
031	1			M1536-211315-5		O-RING 17,3X2,4	B	FMVBN-FSD0110-315	1
031								HVA -740 43 15-00	2
031								NBR SIS-SMS1587 70GR IRH	
032	1			F3770-001371-7		KICKDREV	C	HVA -16 12 628-01	1
033	1			M1617-018033-7		NÅLLAGER	C	DYROP-K 18X22X10	1
033								HVA -16 12 519-01	2
033								NÅLLAGER	
033								DIM: 18, X 22, X 10, MM,UTAN INNER	
033								-OCH YTTERRING	
034	1			F3770-001372-5		BRICKA	C	HVA -16 12 524-01	1
035	1			F3770-001373-3		MEDBRINGARHJUL	C	HVA -16 12 533-01	1
036	1			F3770-001374-1		FJÄDER	C	HVA -16 12 534-01	1
037	1			F3770-001375-8		DISTANSHYLSA	C	HVA -16 12 674-01	1
038	1			F3770-001376-6		RETURFJÄDER	C	HVA -16 12 536-01	1
039	1			M1108-141260-6		FJ RÖRPINNE	B	SIS -SMS1663 FRP 4X28	1
039								HVA -28 80 485-01	2

Saknas uppgift om B-kod anskaffas förnödenheten genom lokal upphandling, eljest insänds beställning till central myndighet.

MOTORCYKEL 258 MT (M5110-258003)
KRAFTÖVERFÖRINGSSYSTEM VEVHUSHALVA VÄNSTER TRANSMISSIONSKÅPA

Kod 4204

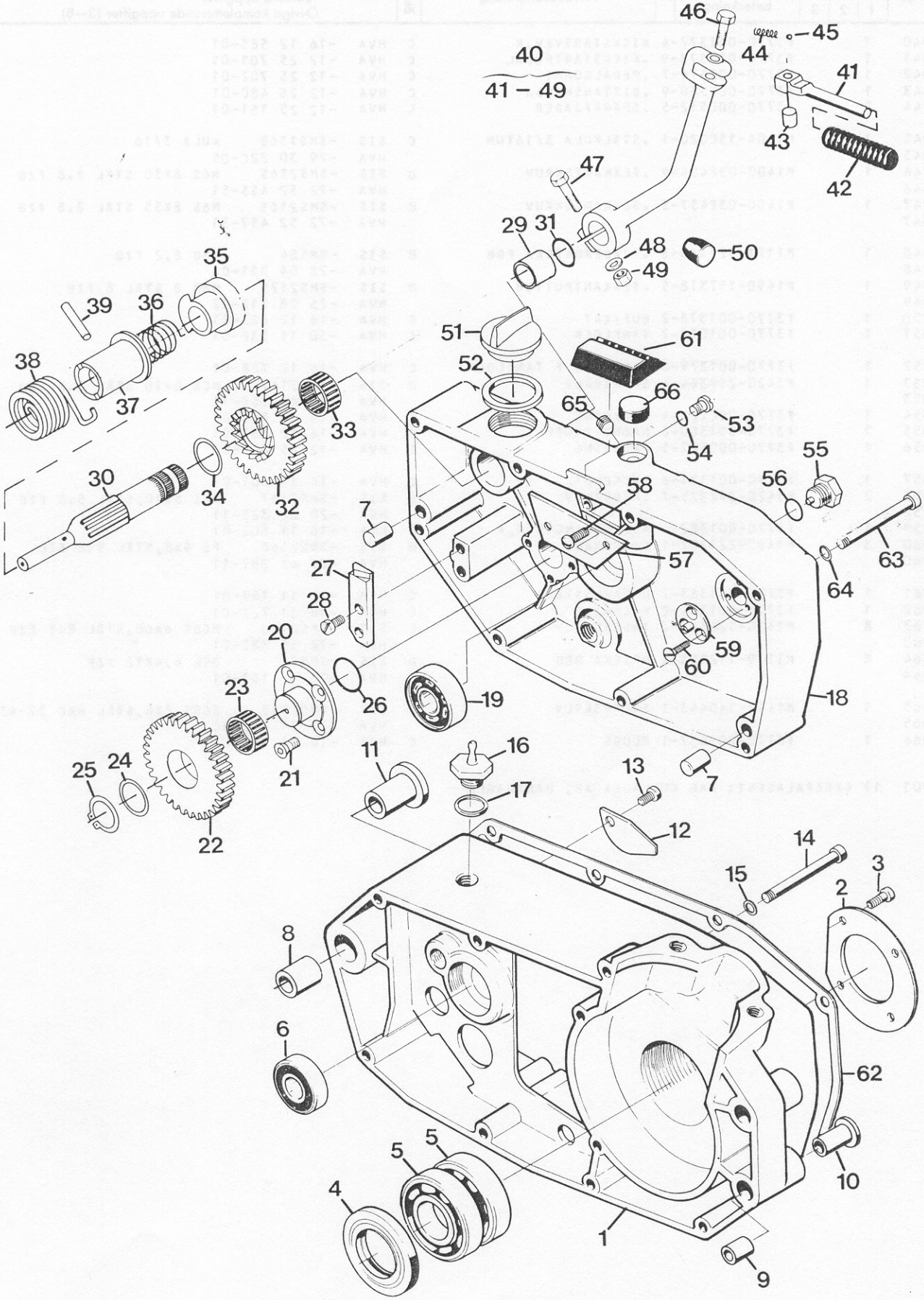

MOTORCYKEL 258 MT (M5110-258003)
KRAFTÖVERFÖRINGSSYSTEM VEVHUSHALVA VÄNSTER TRANSMISSIONSKÅPA

Kod 4204

Pos	Antal 1	Antal 2	Antal 3	Förrådsbeteckning	K	Förrådsbenämning	Bkod	Referensbeteckning (1—2) / Tekniska uppgifter / Övriga kompletterande uppgifter (3—8)			
040	1			F3770-001377-4		KICKSTARTVEV,K	C	HVA	-16 12 585-01		1
041	1			F3770-000573-9		.KICKSTARTPEDAL	C	HVA	-12 25 701-01		1
042	1			F3770-000574-7		.PEDALGUMMI	C	HVA	-12 25 702-01		1
043	1			F3770-000568-9		.DISTANSHYLSA	C	HVA	-12 25 480-01		1
044	1			F3770-000532-5		.SPÄRRFJÄDER	C	HVA	-12 25 151-01		1
045	1			M1104-150020-1		.STÅLKULA 3/16TUM	C	SIS	-SMS1368	KULA 3/16	1
045								HVA	-29 30 220-05		2
046	1			M1400-038455-9		.SEXKANTSKRUV	B	SIS	-SMS2165	M6S 8X30 STÅL 8.8 FZB	1
046								HVA	-72 52 455-51		2
047	1			M1400-038457-5		.SEXKANTSKRUV	B	SIS	-SMS2165	M6S 8X35 STÅL 8.8 FZB	1
047								HVA	-72 52 457-51		2
048	1			M1171-122165-8		.FJÄDERBRICKA FBB	B	SIS	-SMS84	FBB 8,2 FZB	1
048								HVA	-28 04 351-01		2
049	1			M1490-157318-5		.SEXKANTMUTTER	B	SIS	-SMS2175	M6M 8 STÅL 8 FZB	1
049								HVA	-25 08 318-12		2
050	1			F3770-001378-2		BUFFERT	C	HVA	-16 12 623-01		1
051	1			F3770-001019-2		TANKLOCK	C	HVA	-50 11 538-03		1
052	1			F3770-001379-0		PACKNING F TANKLOCK	C	HVA	-16 12 788-01		1
053	1			M1420-298364-6		SPÄRRSKRUV	B	SIS	-SMS2167	MCS 6X10 STÅL 5.8 FZB	1
053								HVA	-20 62 364-11		2
054	1			F3770-000721-4		PACKNING	C	HVA	-16 10 823-01		1
055	1			F3770-001380-8		MAGNETPROPP	C	HVA	-16 12 537-01		1
056	1			F3770-000527-5		PACKNING	C	HVA	-12 25 025-01		1
057	1			F3770-001381-6		TÄCKPLÅT	C	HVA	-16 11 801-01		1
058	2			M1420-298325-7		SPÄRRSKRUV	B	SIS	-SMS2167	MCS 5x10,STÅL 5.8 FZB	1
058								HVA	-20 62 325-11		2
059	1			F3770-001382-4		ANSLUTNINGSRÖR,K	C	HVA	-16 11 802-01		1
060	3			M1420-221287-1		SPÄRRSKRUV	B	SIS	-SMS2168	FS 4X8,STÅL 5.8 FZB	1
060								HVA	-20 63 287-11		2
061	1			F3770-001383-2		HÄVARMSSTÖD	C	HVA	-16 11 187-01		1
062	1			F3770-001384-0		PACKNING	C	HVA	-16 11 762-01		1
063	8			M1410-126382-7		INSEXSKRUV	C	SIS	-SMS2166	MC6S 6X60,STÅL 8.8 FZB	1
063								HVA	-72 55 382-01		2
064	8			M1170-112153-8		BRICKA BRB	B	SIS	-SMS70	BRB 6,4X12 FZB	1
064								HVA	-73 41 153-01		2
065	1			M1440-145443-1		STOPPSKRUV	C	SIS	-SMS2183	S6SS 8X8,STÅL HRC 37-43	1
065								HVA	-22 31 443-46		2
066	1			F3770-001637-1		PLUGG	C	HVA	-16 11 852-01		1

901 1) GENERALAGENT: FAG KULLAGER AB, BANDHAGEN 4

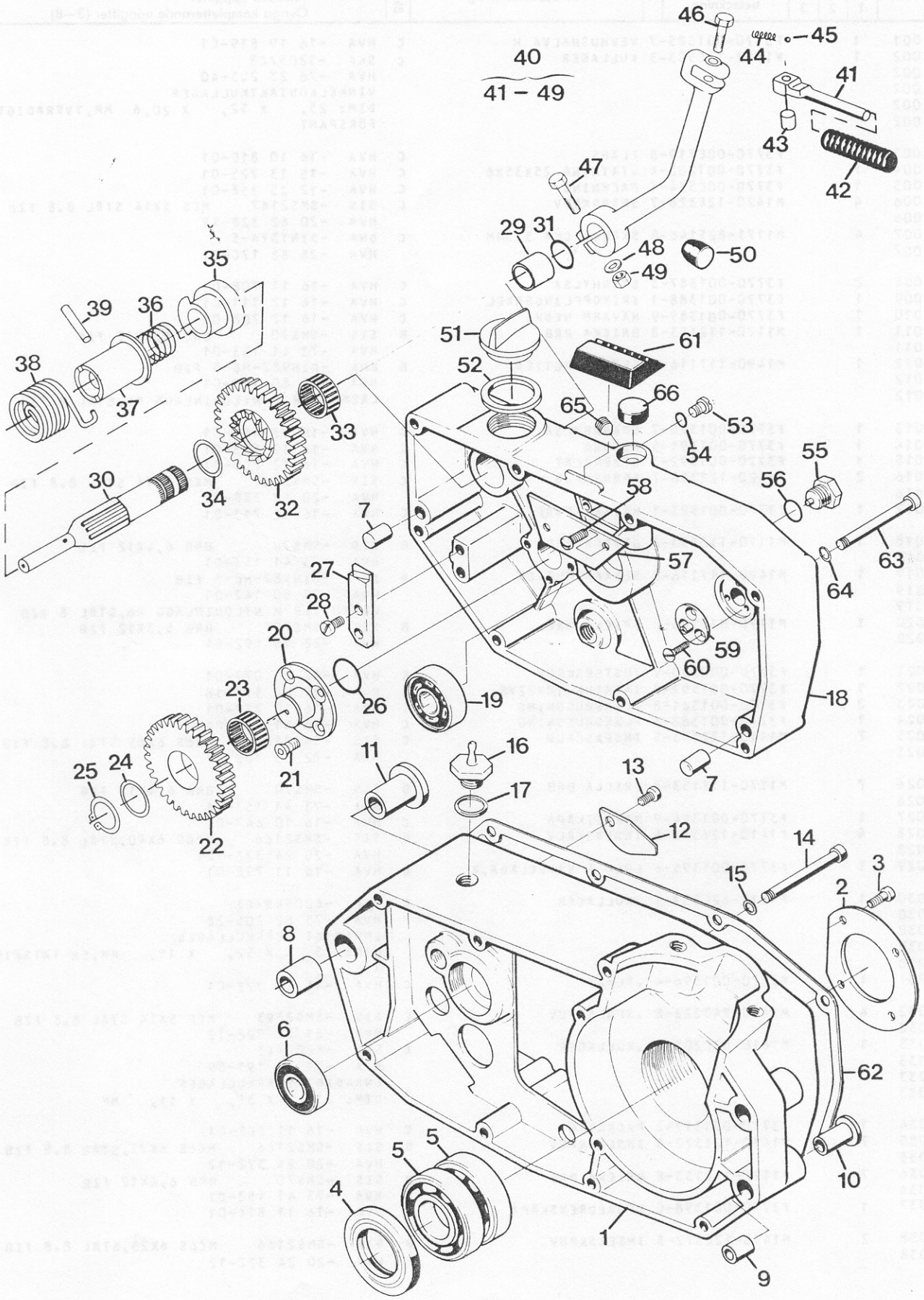
46
45
44
40
41 – 49
41
43
42
47
29
31
48
50
49
35
39
36
51
61
38
52
66
65
53
37
33
54
55
30
34
32
56
58
7
63
57
64
27
28
20
59
60
26
19
18
23
16
11
13
7
25
24
21
17
12
22
14
3
15
2
8
6
62
5
5
10
4
1
9

MOTORCYKEL 258 MT (M5110-258003)
KRAFTÖVERFÖRINGSSYSTEM VEVHUSHALVA HÖGER

Kod 4204

Pos	Antal 1	Antal 2	Antal 3	Förrådsbeteckning	K	Förrådsbenämning	Bkod	Referensbeteckning (1—2) Tekniska uppgifter Övriga kompletterande uppgifter (3—8)	
001	1			F3770-001385-7		VEVHUSHALVA H	C	HVA -16 19 819-01	1
002	1			M1612-320503-3		KULLAGER	C	SKF -3205/C3	1
002								HVA -78 23 205-40	2
002								VINKELKONTAKTKULLAGER	
002								DIM: 25, X 52, X 20,6 MM,TVÅRADIGT,	
002								FÖRSPÄNT	
003	1			F3770-000719-8		FLÄNS	C	HVA -16 10 810-01	1
004	1			F3770-001202-4		.TÄTRING 25X35X6	C	HVA -15 13 725-01	1
005	1			F3770-000534-1		PACKNING	C	HVA -12 25 358-01	1
006	4			M1420-128328-7		SPÅRSKRUV	C	SIS -SMS2167 MCS 5X14 STÅL 8.8 FZB	1
006								HVA -20 62 328-12	2
007	4			M1171-825146-8		SKÅLBRICKA 5,3MM	C	DNA -DIN137A-5	1
007								HVA -28 88 170-01	2
008	2			F3770-001387-3		STYRHYLSA	C	HVA -16 11 708-01	1
009	1			F3770-001388-1		FRIKOPPLINGSAXEL	C	HVA -16 12 511-01	1
010	1			F3770-001389-9		HÄVARM NEDRE	C	HVA -16 12 708-01	1
011	1			M1170-112153-8		BRICKA BRB	B	SIS -SMS70 BRB 6,4X12 FZB	1
011								HVA -73 41 153-01	2
012	1			M1490-117116-2		SEXKANTMUTTER	B	DNA -DIN982-M6-8 FZB	1
012								HVA -25 80 142-01	2
012								LÅSMUTTER M NYLONINLÄGG M6,STÅL 8 FZB	
013	1			F3770-001390-7		SPÄRRHYLSA	C	HVA -16 12 455-01	1
014	1			F3770-001391-5		FJÄDER	C	HVA -16 12 593-01	1
015	1			F3770-001392-3		SPÄRRPLÅT	C	HVA -16 12 709-01	1
016	2			M1420-128328-7		SPÅRSKRUV	C	SIS -SMS2167 MCS 5X14 STÅL 8.8 FZB	1
016								HVA -20 62 328-12	2
017	1			F3770-001393-1		HÄVARM ÖVRE	C	HVA -16 12 713-01	1
018	1			M1170-112153-8		BRICKA BRB	B	SIS -SMS70 BRB 6,4X12 FZB	1
018								HVA -73 41 153-01	2
019	1			M1490-117116-2		SEXKANTMUTTER	B	DNA -DIN982-M6-8 FZB	1
019								HVA -25 80 142-01	2
019								LÅSMUTTER M NYLONINLÄGG M6,STÅL 8 FZB	
020	1			M1170-817146-0		BRICKA BRB	B	SIS -SMS70 BRB 5,3X12 FZB	1
020								HVA -28 16 192-01	2
021	1			F3770-000530-9		JUSTERSKRUV	C	HVA -12 25 077-01	1
022	1			F3770-001591-0		TÄTRING 10X22X8	C	HVA -29 65 173-16	1
023	2			F3770-001361-8		FLÄNSBUSSNING	C	HVA -16 10 777-01	1
024	1			F3770-001362-6		FLÄNSBUSSNING	C	HVA -16 11 747-01	1
025	7			M1410-126383-5		INSEXSKRUV	C	SIS -SMS2166 MC6S 6X65 STÅL 8.8 FZB	1
025								HVA -72 55 383-01	2
026	7			M1170-112153-8		BRICKA BRB	B	SIS -SMS70 BRB 6,4X12 FZB	1
026								HVA -73 41 153-01	2
027	1			F3770-001394-9		MAGNETKÅPA	C	HVA -16 10 647-01	1
028	4			M1410-126378-5		INSEXSKRUV	B	SIS -SMS2166 MC6S 6X40,STÅL 8.8 FZB	1
028								HVA -20 24 378-12	2
029	1			F3770-001395-6		LOCK F VÄXELLÅDA,K	C	HVA -16 11 798-01	1
030	1			M1610-620533-1		.KULLAGER	C	SKF -6205RS/C3	1
030								HVA -73 82 205-28	2
030								ENRADIGT SPÅRKULLAGER	
030								DIM: 25, X 52, X 15, MM,EN TÄTSKIV	
030								A	
031	1			F3770-001396-4		.FLÄNS	C	HVA -16 11 778-01	1
032	4			M1420-143328-8		.SPÅRSKRUV	C	SIS -SMS2393 MFS 5X14 STÅL 8.8 FZB	1
032								HVA -21 21 328-12	2
033	1			M1610-620203-1		.KULLAGER	C	SKF -6202/C3	1
033								HVA -29 31 195-59	2
033								ENRADIGT SPÅRKULLAGER	
033								DIM: 15, X 35, X 11, MM	
034	1			F3770-001397-2		PACKNING	C	HVA -16 11 808-01	1
035	7			M1410-126372-8		INSEXSKRUV	B	SIS -SMS2166 MC6S 6X25,STÅL 8.8 FZB	1
035								HVA -20 24 372-12	2
036	7			M1170-112153-8		BRICKA BRB	B	SIS -SMS70 BRB 6,4X12 FZB	1
036								HVA -73 41 153-01	2
037	1			F3770-001398-0		KEDJEDREVSKÅPA	C	HVA -16 11 816-01	1
038	2			M1410-126372-8		INSEXSKRUV	B	SIS -SMS2166 MC6S 6X25,STÅL 8.8 FZB	1
038								HVA -20 24 372-12	2

Saknas uppgift om B-kod anskaffas förnödenheten genom lokal upphandling, eljest insänds beställning till central myndighet.

MOTORCYKEL 258 MT (M5110-258003)
KRAFTÖVERFÖRINGSSYSTEM VEVHUSHALVA HÖGER

Kod 4204

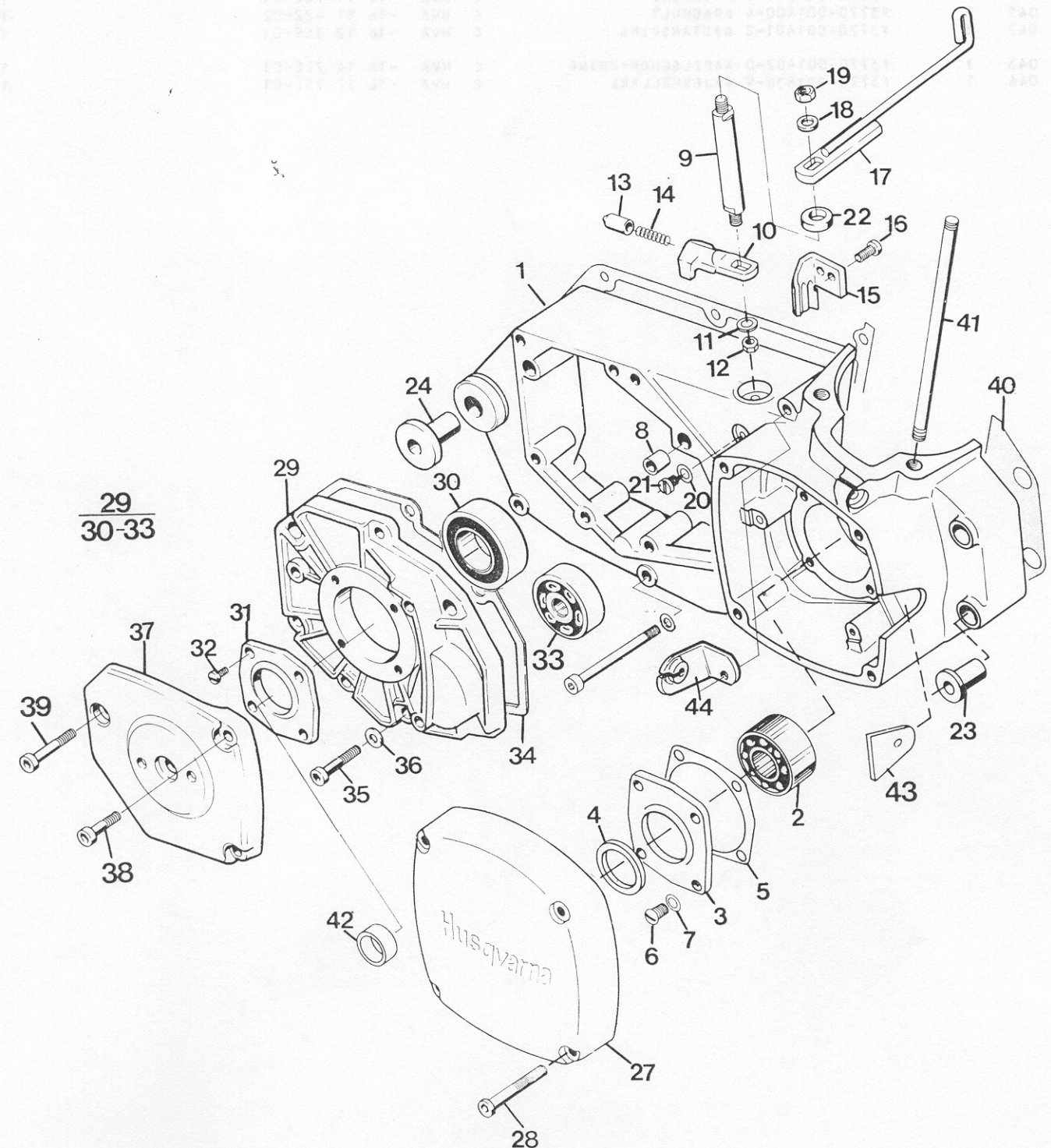

MOTORCYKEL 258 MT (M5110-258003)
KRAFTÖVERFÖRINGSSYSTEM VEVHUSHALVA HÖGER

Kod 4204

Pos	Antal 1	Antal 2	Antal 3	Förrådsbeteckning	K	Förrådsbenämning	Bkod	Referensbeteckning (1—2) Tekniska uppgifter Övriga kompletterande uppgifter (3—8)	
039	1			M1410-126376-9		INSEXSKRUV	B	SIS -SMS2166 MC6S 6X35,STÅL 8.8 FZB	1
039								HVA -20 24 376-42	2
040	1			F3770-001399-8		PACKNING	C	HVA -16 11 760-01	1
041	1			F3770-001400-4		DRAGBULT	C	HVA -16 11 422-02	1
042	1			F3770-001401-2		DISTANSRING	C	HVA -16 12 359-01	1
043	1			F3770-001402-0		KABELGENOMFÖRING	C	HVA -16 14 728-01	1
044	1			F3770-001638-9		VAJERHÅLLARE	C	HVA -16 12 750-01	1

Saknas uppgift om B-kod anskaffas förnödenheten genom lokal upphandling, eljest insänds beställning till central myndighet.

MOTORCYKEL 258 MT (M5110-258003)
KRAFTÖVERFÖRINGSSYSTEM VEVHUSHALVA HÖGER

Kod 4204

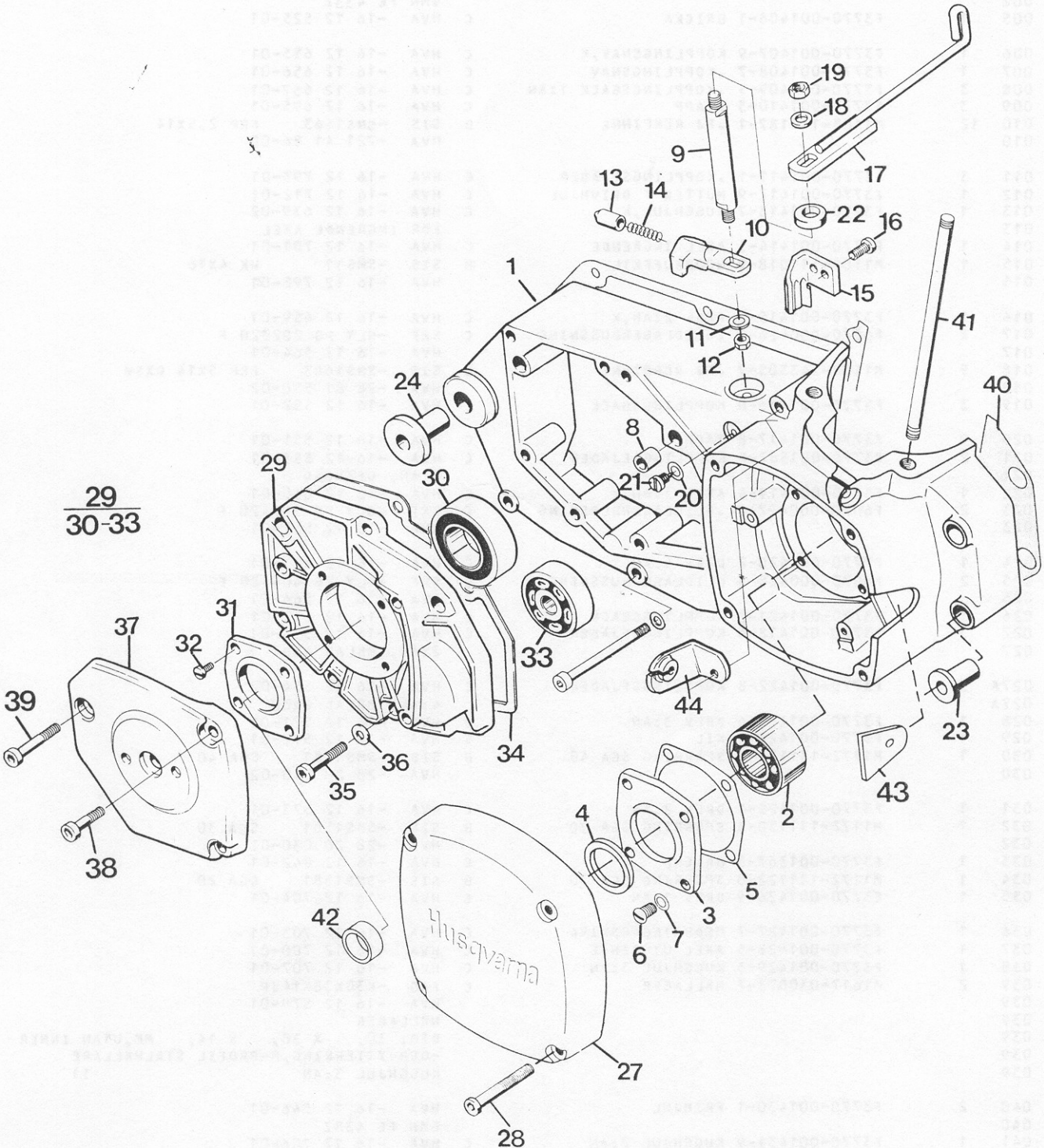

MOTORCYKEL 258 MT (M5110-258003)
KRAFTÖVERFÖRINGSSYSTEM VÄXELLÅDA

Kod 4204

Pos	Antal 1	Antal 2	Antal 3	Förrådsbeteckning	K	Förrådsbenämning	Bkod	Referensbeteckning (1—2) Tekniska uppgifter Övriga kompletterande uppgifter (3—8)	
001	1			F3770-001403-8		KUGGHJUL,K	C	HVA -16 16 004-01	1
002	1			F3770-001404-6		FRIHJUL	C	HVA -16 12 742-01	1
002								FAG -HFL 2530B	2
002								GMN FE 433Z	3
005	1			F3770-001406-1		BRICKA	C	HVA -16 12 525-01	1
006	1			F3770-001407-9		KOPPLINGSNAV,K	C	HVA -16 12 655-01	1
007	1			F3770-001408-7		.KOPPLINGSNAV	C	HVA -16 12 656-01	1
008	3			F3770-001409-5		.KOPPLINGSBACK 1:AN	C	HVA -16 12 657-01	1
009	3			F3770-001410-3		.TAPP	C	HVA -16 12 695-01	1
010	12			M1108-141187-1		.FJ RÖRPINNE	B	SIS -SMS1663 FRP 2,5X14	1
010								HVA -721 41 86-00	2
011	3			F3770-001411-1		.KOPPLINGSFJÄDER	C	HVA -16 12 793-01	1
012	1			F3770-001412-9		MUTTER F DRIVHJUL	C	HVA -16 12 712-01	1
013	1			F3770-001413-7		KUGGHJUL,K	C	HVA -16 12 639-02	1
013								FÖR INGRENDE AXEL	3
014	1			F3770-001414-5		AXEL INGRENDE	C	HVA -16 12 701-01	1
015	1			M1101-111018-9		WOODRUFFKIL	B	SIS -SMS11 WK 4X16	1
015								HVA -16 12 798-01	2
016	1			F3770-001415-2		AXEL 2:AN,K	C	HVA -16 12 659-01	1
017	2			F6070-000426-2		.GLIDLAGERBUSSNING	C	SKF -GLY PG 202320 F	1
017								HVA -16 12 564-01	2
018	9			M1108-143305-7		.FJ RÖRPINNE	C	SIS -SMS1663 FRP 5X14 OXSV	1
018								HVA -28 81 550-02	2
019	3			F3770-001416-0		KOPPLINGSBACK	C	HVA -16 12 552-01	1
020	9			F3770-001417-8		TAPP	C	HVA -16 12 555-01	1
021	2			F3770-001587-8		KOPPLINGSFJÄDER	C	HVA -16 12 553-01	1
021								3:AN, OFÄRGAD	3
022	1			F3770-001419-4		AXEL 3:AN,K	C	HVA -16 12 665-01	1
023	2			F6070-000427-0		.GLIDLAGERBUSSNING	C	SKF -GLY PG 303420 F	1
023								HVA -16 12 565-01	2
024	1			F3770-001420-2		DREV 4:AN	C	HVA -16 12 671-01	1
025	2			F6070-000428-8		GLIDLAGERBUSSNING	C	SKF -GLY PG 404420 F	1
025								HVA -16 12 566-01	2
026	3			F3770-001421-0		KOPPLINGSBACK	C	HVA -16 12 617-01	1
027	3			F3770-001418-6		KOPPLINGSFJÄDER	C	HVA -16 12 554-01	1
027								2:AN, MÅLAD RÖD	3
027A	3			F3770-001422-8		KOPPLINGSFJÄDER	C	HVA -16 12 554-02	1
027A								4:AN, MÅLAD GRÖN	3
028	1			F3770-001423-6		DREV 3:AN	C	HVA -16 12 571-01	1
029	1			F3770-001424-4		KIL	C	HVA -16 12 572-01	1
030	1			M1172-111137-8		SPÅRRING SGA 40	B	SIS -SMS1581 SGA 40	1
030								HVA -28 20 040-02	2
031	1			F3770-001425-1		DREV 2:AN	C	HVA -16 12 573-01	1
032	1			M1172-111130-3		SPÅRRING SGA 30	B	SIS -SMS1581 SGA 30	1
032								HVA -28 20 030-02	2
033	1			F3770-001367-5		BRICKA	C	HVA -16 12 842-01	1
034	1			M1172-111122-0		SPÅRRING SGA 20	B	SIS -SMS1581 SGA 20	1
035	1			F3770-001426-9		DREV 1:AN	C	HVA -16 12 704-01	1
036	1			F3770-001427-7		MEDBRINGARSKIVA	C	HVA -16 12 703-01	1
037	1			F3770-001428-5		AXEL UTGRENDE	C	HVA -16 12 700-01	1
038	1			F3770-001429-3		KUGGHJUL 3:AN	C	HVA -16 12 707-01	1
039	2			M1617-030073-7		NÅLLAGER	C	FAG -K30X38X14JP	1
039								HVA -16 12 579-01	2
039								NÅLLAGER	
039								DIM: 30, X 38, X 14, MM,UTAN INNER	
039								-OCH YTTERRING,M-PROFIL STÅLHÅLLARE	
039								KUGGHJUL 3:AN 1)	3
040	2			F3770-001430-1		FRIHJUL	C	HVA -16 12 546-01	1
040								GMN FE 438Z	3
041	1			F3770-001431-9		KUGGHJUL 2:AN	C	HVA -16 12 706-01	1
042	2			M1617-050033-6		NÅLLAGER	C	FAG -K50X58X14JP	1
042								HVA -16 12 581-01	2
042								NÅLLAGER	
042								DIM: 50, X 58, X 14, MM,UTAN INNER	
042								-OCH YTTERRING,M-PROFIL STÅLHÅLLARE	
042								KUGGHJUL 2:AN 1)	3

Saknas uppgift om B-kod anskaffas förnödenheten genom lokal upphandling, eljest insänds beställning till central myndighet.

MOTORCYKEL 258 MT (M5110-258003)
KRAFTÖVERFÖRINGSSYSTEM VÄXELLÅDA

Kod 4204

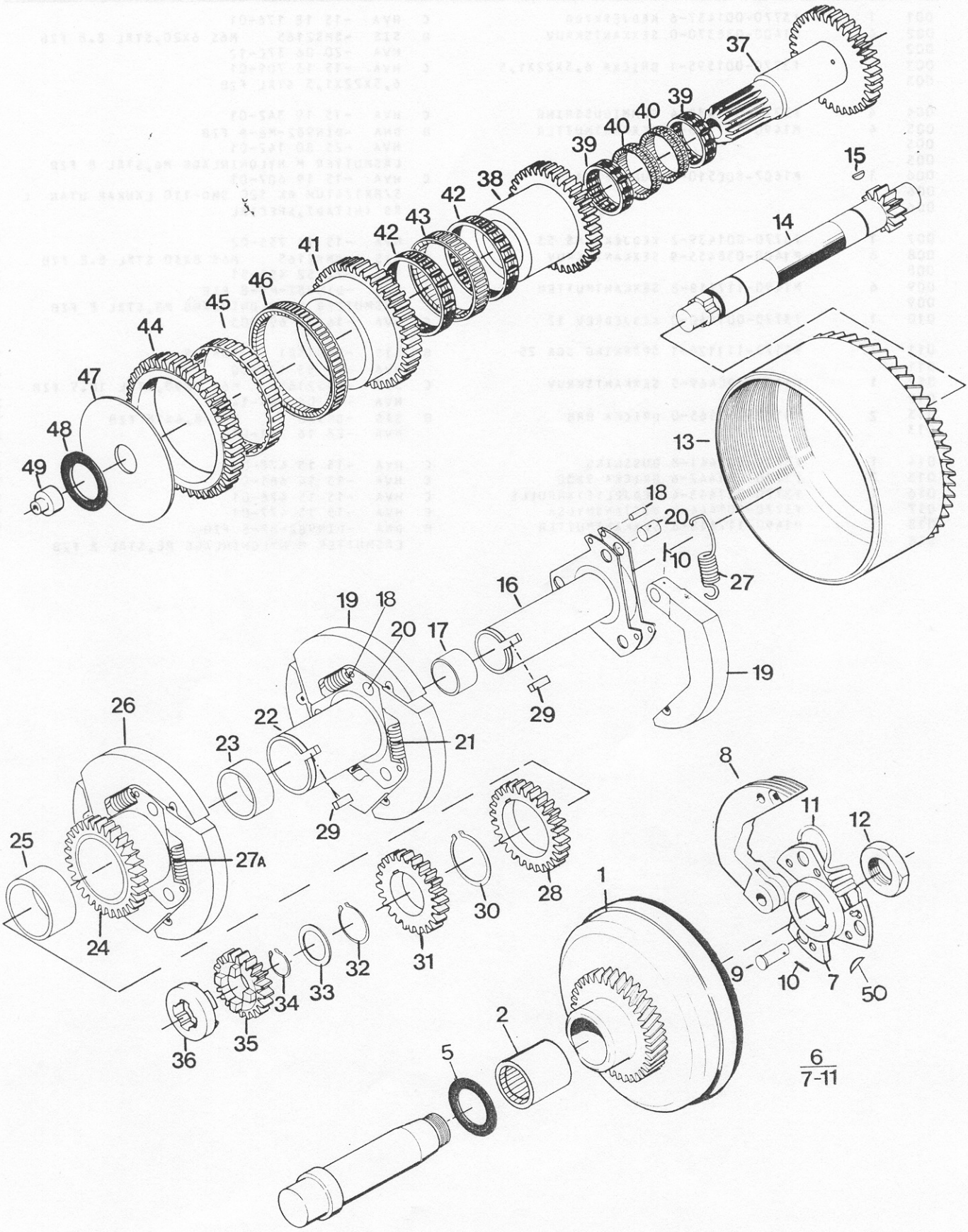

MOTORCYKEL 258 MT (M5110-258003)
KRAFTÖVERFÖRINGSSYSTEM VÄXELLÅDA

Kod
4204

Pos	Antal 1	Antal 2	Antal 3	Förrådsbeteckning	K	Förrådsbenämning	Bkod	Referensbeteckning (1—2) Tekniska uppgifter Övriga kompletterande uppgifter (3—8)	
043	1			F3770-001432-7		FRIHJUL	C	HVA -16 12 547-01	1
043								GMN FE 458Z	3
044	1			F3770-001433-5		KUGGHJUL 1:AN	C	HVA -16 12 723-01	1
045	1			M1617-070033-2		NÅLLAGER	C	FAG -K70X78X17,7TNI	1
045								HVA -16 12 583-01	2
045								NÅLLAGER	
045								DIM: 70, X 78, X 17,7 MM,UTAN INNER	
045								-OCH YTTERRING,MASSIV PLASTHÅLLARE	
045								KUGGHJUL 1:AN 1)	3
046	1			F3770-001434-3		FRIHJUL	C	HVA -16 12 548-01	1
046								GMN FE 478Z	3
047	1			F3770-001435-0		BRICKA	C	HVA -16 12 527-02	1
048	1			F3770-001406-1		BRICKA	C	HVA -16 12 525-01	1
049	1			F3770-001436-8		DRIVPLUGG	C	HVA -16 11 817-01	1
050	1			M1101-111016-3		WOODRUFFKIL	C	SIS -SMS11 WK 3X16	1
050								HVA -735 80 16-00	2
050								TILL VEVAXEL-KOMPLETT NAV	3

901 1) GENERALAGENT: FAG KULLAGER AB, BANDHAGEN 4

MOTORCYKEL 258 MT (M5110-258003)
KRAFTÖVERFÖRINGSSYSTEM VÄXELLÅDA

Kod 4204

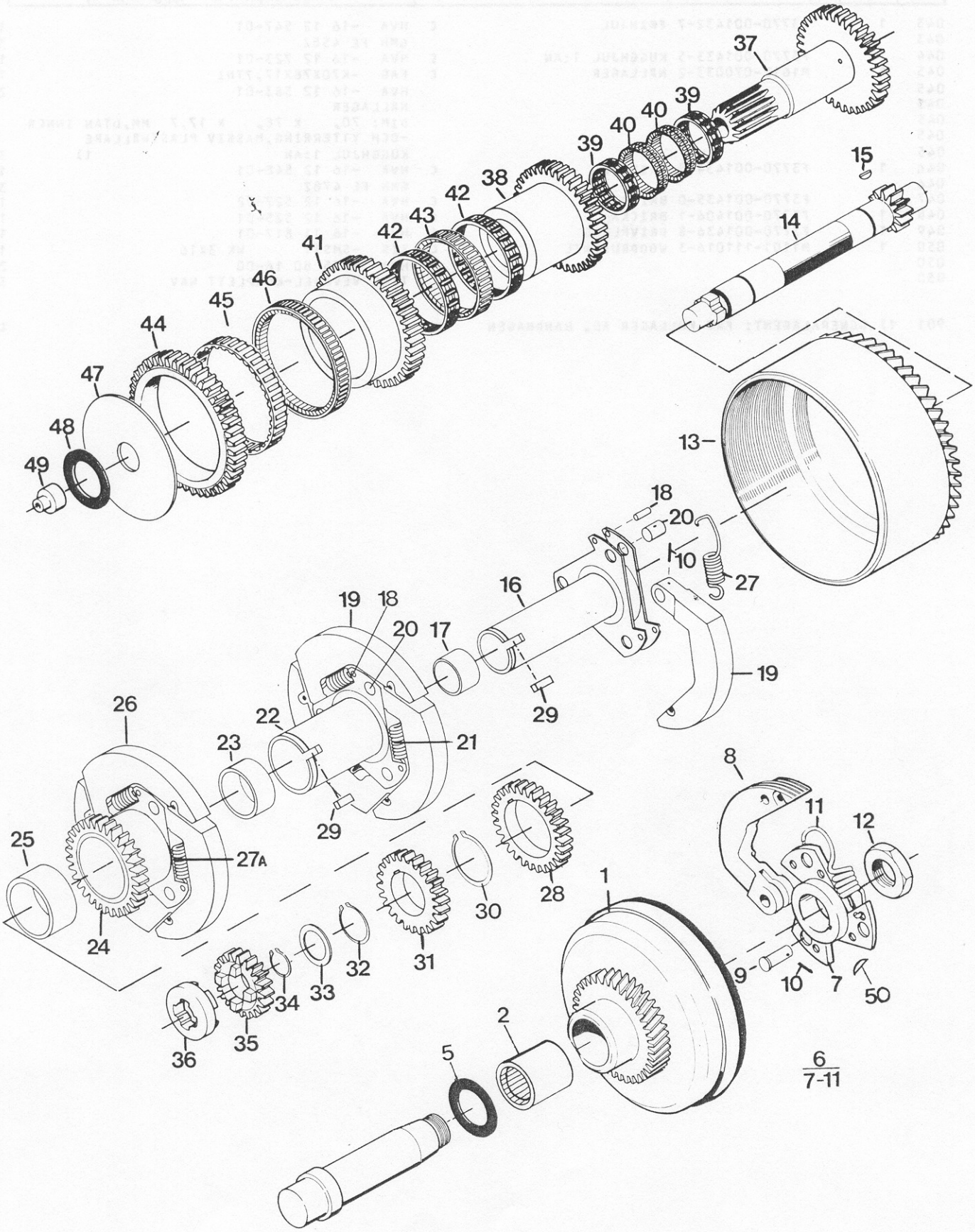

MOTORCYKEL 258 MT (M5110-258003)
KRAFTÖVERFÖRINGSSYSTEM KEDJETRANSMISSION

Kod 4204

Pos	Antal 1	Antal 2	Antal 3	Förrådsbeteckning	K	Förrådsbenämning	Bkod	Referensbeteckning (1—2) / Tekniska uppgifter / Övriga kompletterande uppgifter (3—8)		
001	1			F3770-001437-6		KEDJESKYDD	C	HVA -15 18 176-01	1	
002	4			M1400-038370-0		SEXKANTSKRUV	B	SIS -SMS2165 M6S 6X20,STÅL 8.8 FZB	1	
002								HVA -20 06 370-12	2	
003	4			F3770-001595-1		BRICKA 6,5X22X1,5	C	HVA -15 13 709-01	1	1
003								6,5X22X1,5 STÅL FZB		
004	4			F3770-001438-4		GUMMIBUSSNING	C	HVA -15 19 342-01	1	
005	4			M1490-117116-2		SEXKANTMUTTER	B	DNA -DIN982-M6-8 FZB	1	
005								HVA -25 80 142-01	2	
005								LÅSMUTTER M NYLONINLÄGG M6,STÅL 8 FZB		
006	1			M1607-800510-7		RULLKEDJA	C	HVA -15 19 607-01	1	
006								5/8X1/4TUM RK 520 SMO-110 LÄNKAR UTAN L		
006								ÅS (NITAD),SPECIAL		
007	1			F3770-001439-2		KEDJEKRANS 53	C	HVA -15 16 755-02	1	
008	6			M1400-038455-9		SEXKANTSKRUV	B	SIS -SMS2165 M6S 8X30 STÅL 8.8 FZB	1	
008								HVA -72 52 455-51	2	
009	6			M1490-117118-8		SEXKANTMUTTER	B	DNA -DIN982-M8-8 FZB	1	
009								LÅSMUTTER M NYLONINLÄGG M8,STÅL 8 FZB		
010	1			F3770-001440-0		KEDJEDREV 12	C	HVA -16 12 693-03	1	
011	1			M1172-111126-1		SPÅRRING SGA 25	B	SIS -SMS1581 SGA 25	1	
011								HVA -73 53 126-00	2	
012	1			M1400-090469-5		SEXKANTSKRUV	C	SIS -SMS2165 M6S 8X90,STÅL 10.9 FZB	1	
012								HVA -20 06 469-14	2	
013	2			M1170-817165-0		BRICKA BRB	B	SIS -SMS70 BRB 8,4X18 FZB	1	
013								HVA -28 16 241-01	2	
014	1			F3770-001441-8		BUSSNING	C	HVA -15 15 478-01	1	
015	2			F3770-001442-6		BRICKA 9X30	C	HVA -15 14 661-01	1	
016	1			F3770-001443-4		KEDJELYFTARRULLE	C	HVA -15 15 476-01	1	
017	1			F3770-001444-2		DISTANSHYLSA	C	HVA -15 15 477-01	1	1
018	1			M1490-117118-8		SEXKANTMUTTER	B	DNA -DIN982-M8-8 FZB	1	
018								LÅSMUTTER M NYLONINLÄGG M8,STÅL 8 FZB		

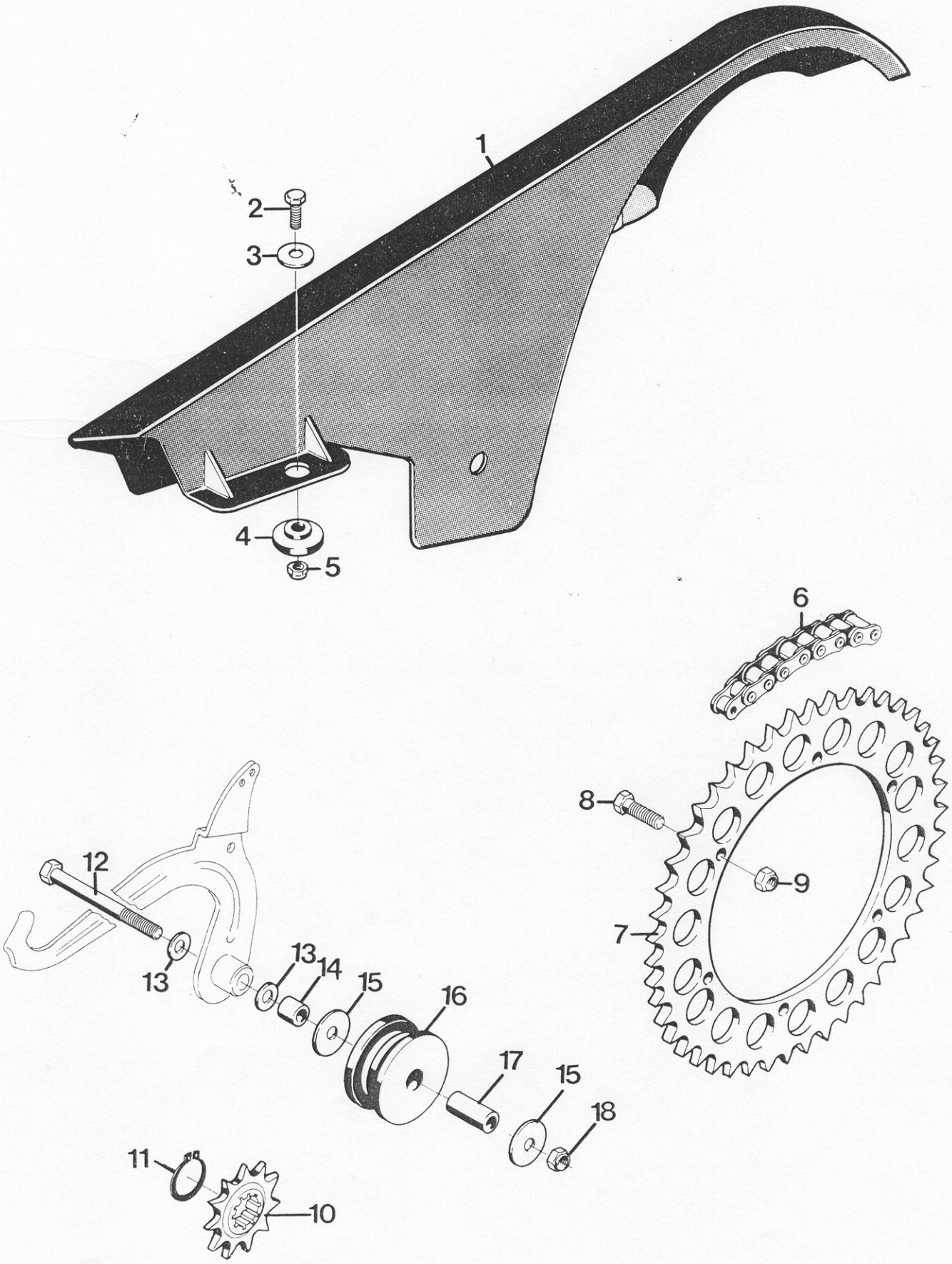
1
2
3
4
5
6
7
8
9
10
11
12
13
13
14
15
15
16
17
18

Grupp 5

	Bild
Bromssystem	012

MOTORCYKEL 258 MT (M5110-258003)
BROMSSYSTEM

Kod 4204

Pos	Antal 1	Antal 2	Antal 3	Förråds-beteckning	K	Förrådsbenämning	Bkod	Referensbeteckning (1—2) Tekniska uppgifter Övriga kompletterande uppgifter (3—8)		
001	1			F3770-001312-1		BROMSPEDAL,K	C	HVA -15 15 465-01	1	
002	1			F3770-001313-9		BUSSNING	C	HVA -15 15 469-01	1	
003	2			M1536-212211-5		O-RING 13,1X1,6A	B			
004	1			F3770-001314-7		BROMSSTANG,K	C	HVA -15 15 475-01	1	
005	1			F3770-001315-4		FJÄDER	C	HVA -12 15 160-01	1	
006	2			M1170-112153-8		BRICKA BRB	B	SIS -SMS70 BRB 6,4X12 FZB	1	
006								HVA -73 41 153-01	2	
007	1			F3770-001579-5		VINGMUTTER	C	HVA -15 15 173-01	1	
008	1			M1108-114138-7		SAXPINNE		SIS -SMS66 SP 1,6X12 FZB	1	
008								HVA -28 35 151-01	2	
009	1			F3770-001316-2		FJÄDER	C	HVA -15 15 112-01	1	
010	1			F3770-001317-0		BROMSLANK,K	C	HVA -15 15 461-01	1	
011	2			F3770-001318-8		LEDHYLSA	C	HVA -15 15 470-01	1	
012	2			M1536-212211-5		O-RING 13,1X1,6A	B			
013	3			F3770-001580-3		BRICKA 8,2X26X2	C	HVA -28 01 493-11	1	
014	1			M1400-038451-8		SEXKANTSKRUV	B	SIS -SMS2165 M6S 8X20,STÅL 8.8 FZB	1	
014								HVA -20 06 451-12	2	
015	4			M1490-117118-8		SEXKANTMUTTER	B	DNA -DIN982-M8-8 FZB	1	
015								LÅSMUTTER M NYLONINLÄGG M8,STÅL 8 FZB		
016	2			F3770-001319-6		SIDOSLITGUMMI	C	HVA -15 15 472-01	1	
017	2			F3770-001320-4		STYRRULLE KEDJA	C	HVA -15 15 412-01	1	
018	2			F3770-001321-2		DISTANSHYLSA	C	HVA -15 15 474-01	1	
019	2			M1400-038380-9		SEXKANTSKRUV	B	SIS -SMS2165 M6S 6X50,STÅL 8.8 FZB	1	
019								HVA -20 06 381-12	2	
020	2			F3770-001595-1		BRICKA 6,5X22X1,5	C	HVA -15 13 709-01	1	1
020								6,5X22X1,5 STÅL FZB		
021	2			M1490-117116-2		SEXKANTMUTTER	B	DNA -DIN982-M6-8 FZB	1	
021								HVA -25 80 142-01	2	
021								LÅSMUTTER M NYLONINLÄGG M6,STÅL 8 FZB		
022	1			F3770-001322-0		BROMSSKÖLD,K	C	HVA -15 16 790-02	1	
023	1					.BROMSSKÖLD		LAGERHÅLLS EJ SEPARAT	3	1
024	1			M1420-298360-4		.SPÅRSKRUV	B	SIS -SMS2167 MCS 6X6 STÅL 5.8 FZB	1	
024								HVA -20 62 360-11	2	
025	1			F3770-001323-8		.BUSSNING	C	HVA -15 16 837-01	1	
026	1			F3770-001324-6		ANKARBULT	C	HVA -15 16 813-01	1	
027	4			F3770-001325-3		BROMSBACK,K	C	HVA -15 16 788-02	1	
027								TVÅ HALVOR	3	
028	4			F3770-000676-0		FJÄDER	C	HVA -15 16 547-01	1	
029	1			F3770-001326-1		BROMSEXCENTER	C	HVA -15 16 782-01	1	
030	1			M1536-842142-0		O-RING 13,95X2,62A	C	HOSA -NE 77/12-70	1	
030								HVA -74 04 807-03	2	
030								NBR SIS-SMS1587 70GR IRH		
031	1			F3770-001328-7		BROMSHÄVARM,K	C	HVA -15 16 806-01	1	
032	2			M1170-817165-0		BRICKA BRB	B	SIS -SMS70 BRB 8,4X18 FZB	1	
032								HVA -28 16 241-01	2	
033	1			F3770-001329-5		BROMSSKÖLD,K	C	HVA -15 16 804-01	1	
034	1					.BROMSSKÖLD		LAGERHÅLLS EJ SEPARAT	3	1
035	1			F3770-001323-8		.BUSSNING	C	HVA -15 16 837-01	1	
036	1			M1420-298360-4		.SPÅRSKRUV	B	SIS -SMS2167 MCS 6X6 STÅL 5.8 FZB	1	
036								HVA -20 62 360-11	2	
037	1			F3770-000677-8		BROMSEXCENTER	C	HVA -15 16 548-01	1	1
038	1			F3770-001330-3		BROMSHÄVARM	C	HVA -15 16 668-01	1	
039	2			F3770-001331-1		BYGEL	C	HVA -15 16 194-02	1	
040	2			F3770-000533-3		BULT	C	HVA -12 25 258-01	1	
041	2			M1108-114150-2		SAXPINNE	B	SIS -SMS66 SP 2X12 FZB	1	
041								HVA -28 35 217-01	2	
042	1			F3770-001585-2		BRICKA	C	HVA -15 16 836-01	1	
043	1			M1490-117116-2		SEXKANTMUTTER	B	DNA -DIN982-M6-8 FZB	1	
043								HVA -25 80 142-01	2	
043								LÅSMUTTER M NYLONINLÄGG M6,STÅL 8 FZB		
044	1			M1400-038371-8		SEXKANTSKRUV	B	SIS -SMS2165 M6S 6X22,STÅL 8.8 FZB	1	
044								HVA -72 52 371-51	2	

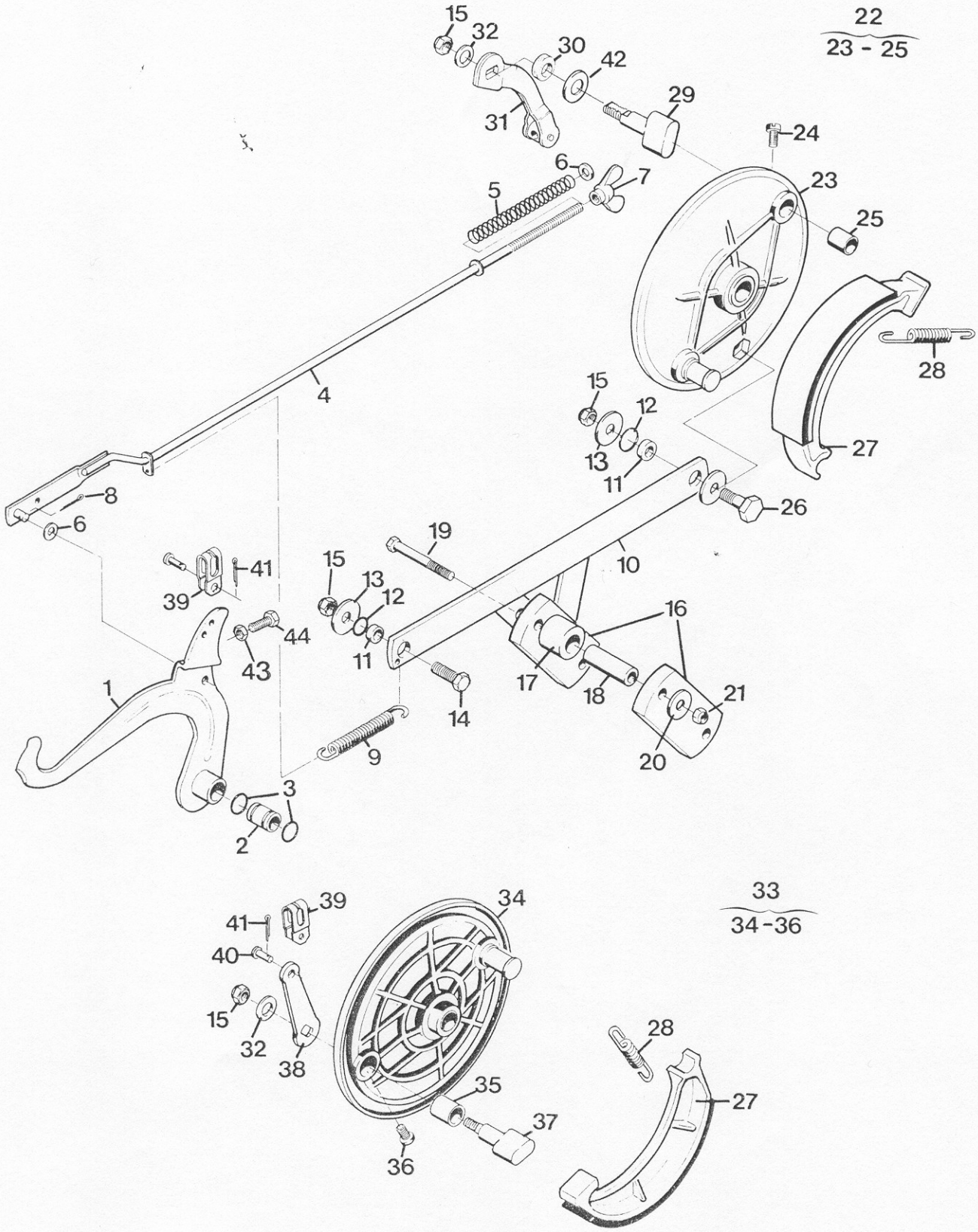
22
23 - 25
33
34 - 36
1
2
3
4
5
6
7
8
9
10
11
12
13
14
15
16
17
18
19
20
21
23
24
25
26
27
28
29
30
31
32
34
35
36
37
38
39
40
41
42
43
44

Grupp 6

	Bild
Framgaffel och styrsystem	013

MOTORCYKEL 258 MT (M5110-258003)
FRAMGAFFEL OCH STYRSYSTEM

Kod 4204

Pos	Antal 1	Antal 2	Antal 3	Förrådsbeteckning	K	Förrådsbenämning	Bkod	Referensbeteckning (1—2) Tekniska uppgifter Övriga kompletterande uppgifter (3—8)	
001	1			F3770-001238-8		FRAMGAFFEL,K	C	HVA -15 12 360-01	1
002	2			F3770-001239-6		.GAFFELBEN,K	C	HVA -15 12 273-01	1
003	2			F3770-001240-4		..GAFFELBEN NEDRE	C	HVA -15 12 267-01	1
004	1			F3770-001241-2		..DÄMPSPINDEL	C	HVA -15 12 271-01	1
005	1			F3770-001242-0		..TÄTBRICKA	C	HVA -15 12 258-01	1
006	1			F3770-001243-8		..TÄTRING	C	HVA -15 12 042-01	1
007	1			F3770-001244-6		..STÖDBRICKA	C	HVA -15 12 043-01	1
008	1			F3770-001245-3		..TÄTRING	C	HVA -15 12 165-01	1
009	1			F3770-001246-1		..SKRAPRING	C	HVA -15 12 353-01	1
010	1			F3770-001247-9		..GAFFELBEN ÖVRE	C	HVA -15 12 170-01	1
011	1			F3770-001248-7		..BOTTENVENTIL	C	HVA -15 12 269-01	1
012	1			F3770-001249-5		..STÖDBRICKA	C	HVA -15 12 260-01	1
013	1			F3770-001250-3		..BRICKA	C	HVA -15 12 259-01	1
014	1			M1400-038497-1		..SEXKANTSKRUV	B	SIS -SMS2165 M6S 10X35,STÅL 8.8 FZB	1
014								HVA -20 06 497-12	2
015	1			F3770-001251-1		..FJÄDER	C	HVA -15 12 231-01	1
016	1			F3770-001252-9		..TOPPSKRUV	C	HVA -15 12 174-02	1
017	1			F3770-001253-7		..PROPP	C	HVA -15 12 173-02	1
018	1			M1420-298362-0		..SPÅRSKRUV	B	SIS -SMS2167 M6S 6X8 STÅL 5.8 FZB	1
018								HVA -72 31 362-01	2
019	1			F3770-001254-5		..PACKNING	C	HVA -12 25 310-01	1
020	1			M1400-038464-1		..SEXKANTSKRUV	B	SIS -SMS2165 M6S 8X65,STÅL 8.8 FZB	1
020								HVA -20 06 464-12	2
021	6			M1490-117118-8		..SEXKANTMUTTER	B	DNA -DIN982-M8-8 FZB	1
021								LÅSMUTTER M NYLONINLÄGG M8,STÅL 8 FZB	
022	2			M1170-112165-2		..BRICKA BRB	B	SIS -SMS70 BRB 8,4X16 FZB	1
022								HVA -73 41 164-01	2
023	1			F3770-001255-2		.GAFFELKRONA	C	HVA -15 12 361-01	1
024	1			F3770-001256-0		.DISTANSRING	C	HVA -15 12 328-01	1
025	1			F3770-001257-8		.STYRLAGERMUTTER	C	HVA -15 12 327-01	1
026	1			F3770-001258-6		.GAFFELPLÅT	C	HVA -15 12 367-01	1
027	1			F3770-001259-4		.SLUTMUTTER	C	HVA -15 12 329-02	1
028	4			M1400-090463-8		.SEXKANTSKRUV	C	SIS -SMS2165 M6S 8X60-STÅL 10.9 FZB	1
028								HVA -72 52 463-81	2
029	8			M1170-112165-2		.BRICKA BRB	B	SIS -SMS70 BRB 8,4X16 FZB	1
029								HVA -73 41 164-01	2
030	1			F3770-001260-2		.VAJERGENOMFÖRING	C	HVA -15 19 360-01	1
031	1			F3770-001261-0		STYRSTÅNG	C	HVA -15 13 081-01	1
032	2			F3770-001262-8		STYRHÅLLARE,K	C	HVA -15 13 009-01	1
033	1					.STYRHÅLLARE ÖVRE		HVA -15 13 010-01	1
033								LAGERHÅLLS EJ SEPARAT	3
034	1					.STYRHÅLLARE UNDRE		HVA -15 13 011-01	1
034								LAGERHÅLLS EJ SEPARAT	3
035	4			M1410-126376-9		.INSEXSKRUV	B	SIS -SMS2166 MC6S 6X35,STÅL 8.8 FZB	1
035								HVA -20 24 376-42	2
036	4			M1170-112153-8		.BRICKA BRB	B	SIS -SMS70 BRB 6,4X12 FZB	1
036								HVA -73 41 153-01	2
037	2			M1400-090503-1		SEXKANTSKRUV	C	SIS -SMS2165 M6S 10X60 STÅL 10.9 FZB	1
037								HVA -72 52 503-81	2
038	2			F3770-001263-6		DISTANSRÖR	C	HVA -15 12 357-01	1
039	4			F3770-001264-4		DÄMPBUSSNING	C	HVA -15 13 060-01	1
040	2			F3770-001265-1		BRICKA 10X26X2,3	C	HVA -15 12 341-01	1
041	1			F3770-001266-9		GUMMIHANDTAG	C	HVA -15 15 265-01	1
042	1			F3770-001267-7		BROMSHANDTAG V,K	C	HVA -15 13 071-01	1
043	1			F3770-001268-5		.HANDTAGSFÄSTE	C	HVA -15 13 072-01	1
044	2			F3770-000803-0		.SPÅRSKRUV	C	HVA -20 62 368-11	1
045	1			F3770-001269-3		.HANDTAG	C	HVA -15 13 034-02	1
046	2			F3770-000516-8		.ANSATSSKRUV	C	HVA -12 13 810-01	1
047	2			M1490-209316-7		.SEXKANTMUTTER	C	SIS -SMS2176 ML6M 6 STÅL 5 FZB	1
047								HVA -25 09 316-11	2
048	2			F3770-000517-6		.SPÄNNSKRUV,K	C	HVA -12 13 821-01	1
049	1			F3770-001270-1		BROMSHANDTAG H,K	C	HVA -15 13 064-01	1
050	1			F3770-001271-9		.HANDTAGSFÄSTE	C	HVA -15 13 065-01	1
051	1			F3770-001272-7		.HANDTAG	C	HVA -15 13 031-02	1

Saknas uppgift om B-kod anskaffas förnödenheten genom lokal upphandling, eljest insänds beställning till central myndighet.

MOTORCYKEL 258 MT (M5110-258003)
FRAMGAFFEL OCH STYRSYSTEM

Kod 4204

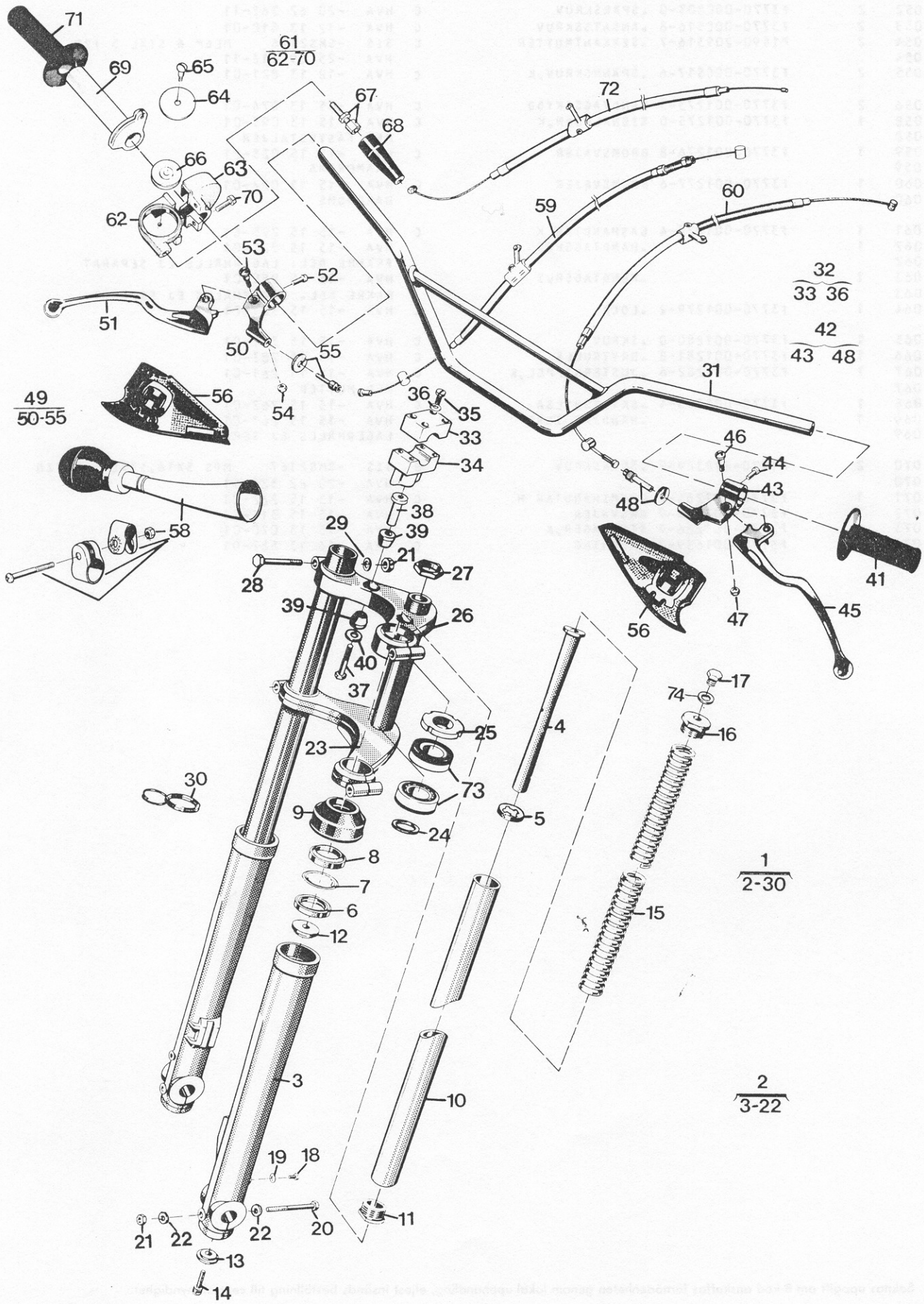

MOTORCYKEL 258 MT (M5110-258003)
FRAMGAFFEL OCH STYRSYSTEM

Kod 4204

Pos	Antal 1	Antal 2	Antal 3	Förrådsbeteckning	K	Förrådsbenämning	Bkod	Referensbeteckning (1—2) Tekniska uppgifter Övriga kompletterande uppgifter (3—8)	
052	2			F3770-000803-0		.SPÄRRSKRUV	C	HVA -20 62 368-11	1
053	2			F3770-000516-8		.ANSATSSKRUV	C	HVA -12 13 810-01	1
054	2			M1490-209316-7		.SEXKANTMUTTER	C	SIS -SMS2176 ML6M 6 STÅL 5 FZB	1
054								HVA -25 09 316-11	2
055	2			F3770-000517-6		.SPÄNNSKRUV,K	C	HVA -12 13 821-01	1
056	2			F3770-001273-5		HANDTAGSSKYDD	C	HVA -15 13 074-01	1
058	1			F3770-001275-0		SIGNALHORN,K	C	HVA -15 13 095-01	1
058								MED FÄSTDETALJER	3
059	1			F3770-001276-8		BROMSVAJER	C	HVA -15 15 025-01	1
059								FRAMBROMS	3
060	1			F3770-001277-6		BROMSVAJER	C	HVA -15 15 026-01	1
060								BAKBROMS	3
061	1			F3770-001278-4		GASHANDTAG,K	C	HVA -15 15 295-01	1
062	1					.HANDTAGSHUS		HVA -15 15 320-01	1
062								FRÄMRE DEL. LAGERHÅLLS EJ SEPARAT	3
063	1					.HANDTAGSHUS		HVA -15 15 280-01	1
063								BAKRE DEL. LAGERHÅLLS EJ SEPARAT	3
064	1			F3770-001279-2		.LOCK	C	HVA -15 15 321-01	1
065	1			F3770-001280-0		.SKRUV	C	HVA -15 15 322-01	1
066	1			F3770-001281-8		.BRYTRULLE	C	HVA -15 15 283-01	1
067	1			F3770-001282-6		.JUSTERNIPPEL,K	C	HVA -15 15 261-01	1
067								MED MUTTER	3
068	1			F3770-001283-4		.SKYDDSHYLSA	C	HVA -15 15 262-01	1
069	1					.HANDTAG INRE		HVA -15 15 263-01	1
069								LAGERHÅLLS EJ SEPARAT	3
070	2			M1420-298329-9		.SPÄRRSKRUV	B	SIS -SMS2167 MCS 5X16,STÅL 5.8 FZB	1
070								HVA -20 62 329-11	2
071	1			F3770-001284-2		GUMMIHANDTAG H	C	HVA -15 15 266-01	1
072	1			F3770-001285-9		GASVAJER	C	HVA -15 15 316-01	1
073	1			F3770-001286-7		STYRLAGER,K	C	HVA -15 13 070-01	1
074	1			F3770-001639-7		PACKNING	C	HVA -16 13 582-01	1

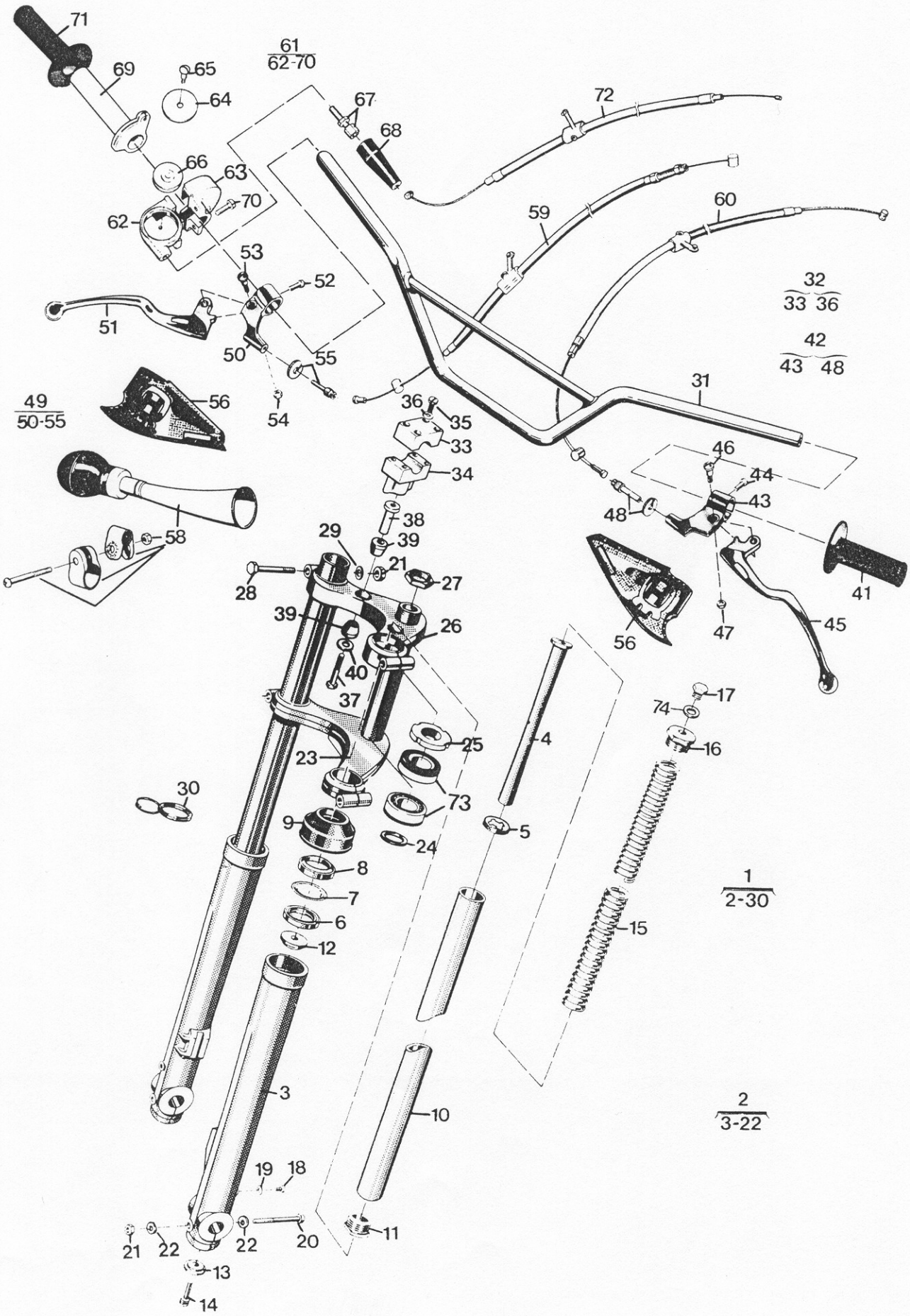
71
69
65
64
61
62-70
67
68
72
66
63
70
62
59
60
53
52
51
50
55
54
32
33 36
42
43 48
49
50-55
56
36
35
33
34
31
46
44
43
48
38
39
29
21
27
28
41
39
26
56
47
45
40
37
17
74
16
25
4
23
73
30
9
5
24
8
7
6
12
1
2-30
15
3
10
2
3-22
19
18
21
22
22
20
11
13
14

Grupp 7

RAM, FJÄDERSYSTEM OCH HJUL

	Bild
Ram	014
Bakgaffel och stötdämpare	015
Stötdämpare (senare utförande)	015A
Framhjul	016
Bakhjul	017

MOTORCYKEL 258 MT (M5110-258003)
RAM FJÄDERSYSTEM OCH HJUL RAM

Kod 4204

Pos	Antal 1	Antal 2	Antal 3	Förrådsbeteckning	K	Förrådsbenämning	Bkod	Referensbeteckning (1—2) Tekniska uppgifter Övriga kompletterande uppgifter (3—8)	
001	1			F3770-001204-0		RAM	C	HVA -15 10 851-01	1
002	1			F3770-001205-7		FOTSTÖD H	C	HVA -15 13 051-02	1
003	1			F3770-001208-1		FJÄDER H	C	HVA -15 13 047-01	1
004	1			F3770-001206-5		FOTSTÖD V	C	HVA -15 13 053-02	1
005	1			F3770-001207-3		FJÄDER V	C	HVA -15 13 048-01	1
006	2			M1400-038462-5		SEXKANTSKRUV	B	SIS -SMS2165 M6S 8X55,STÅL 8.8 FZB	1
006								HVA -72 52 462-51	2
007	6			M1490-051118-6		FLÄNSMUTTER	C	BUFAB-M6MF LOC-KING 8 BH10 FZB	1
007								HVA -15 13 707-01	2
007								LÅSMUTTER M NYLONINLÄGG M8,STÅL 10 FZB	
008	2			F3770-001209-9		FÄSTPLÅT F MOTOR	C	HVA -15 10 739-01	1
009	4			M1400-090472-9		SEXKANTSKRUV	C	SIS -SMS2165 M6S 8X105 STÅL 10.9 FZB	1
009								HVA -72 52 472-81	2
010	1			F3770-001217-2		SPÄNNBAND ÖVERDEL	C	HVA -15 14 345-01	1
010								MED EXCENTERLÅS	
011	1			F3770-001210-7		.SPÄNNBAND UNDERDEL	C	HVA -15 14 347-01	1
013	2			F3770-001212-3		BUFFERT	C	HVA -15 10 555-01	1
013								STYRSTOPP	3
014	2			F3770-001577-9		BRICKA 15,5X22X1	C	HVA -28 01 634-11	1
014								15,5X22X1, STÅL FZB	
015	1			F3770-001213-1		VERKTYGSLÅDA	C	HVA -15 14 325-01	1
016	1			F3770-001214-9		LOCK VKT-LÅDA	C	HVA -15 14 326-01	1
017	1			F3770-001215-6		HÅLLARE,K	C	HVA -15 14 342-01	1
018	1			F3770-001216-4		.GUMMIMATTA	C	HVA -15 14 344-01	1
019	3			M1400-038368-4		SEXKANTSKRUV	B	SIS -SMS2165 M6S 6X16,STÅL 8.8 FZB	1
019								HVA -72 52 368-51	2
020	3			M1170-817153-6		BRICKA BRB	B	SIS -SMS70 BRB 6,4X14 FZB	1
020								HVA -15 13 734-01	2
021	3			M1490-117116-2		SEXKANTMUTTER	B	DNA -DIN982-M6-8 FZB	1
021								HVA -25 80 142-01	2
021								LÅSMUTTER M NYLONINLÄGG M6,STÅL 8 FZB	
022	1			F3770-001218-0		SNÖSKYDDSPLÅT	C	HVA -15 14 321-01	1
023	2			M1400-038368-4		SEXKANTSKRUV	B	SIS -SMS2165 M6S 6X16,STÅL 8.8 FZB	1
023								HVA -72 52 368-51	2
024	2			F3770-001595-1		BRICKA 6,5X22X1,5	C	HVA -15 13 709-01	1 1
024								6,5X22X1,5 STÅL FZB	
025	2			F3770-000701-6		GUMMIBRICKA	C	HVA -15 18 121-01	1
026	2			M1490-117116-2		SEXKANTMUTTER	B	DNA -DIN982-M6-8 FZB	1
026								HVA -25 80 142-01	2
026								LÅSMUTTER M NYLONINLÄGG M6,STÅL 8 FZB	
027	2			M1170-112165-2		BRICKA BRB	B	SIS -SMS70 BRB 8,4X16 FZB	1
027								HVA -73 41 164-01	2
028	1			F3770-001219-8		SADEL	C	HVA -15 13 550-01	1
029	1			F3770-001220-6		.SADELÖVERDRAG	C	HVA -15 13 553-01	1
030	1			M1400-038459-1		SEXKANTSKRUV	B	SIS -SMS2165 M6S 8X40 STÅL 8.8 FZB	1
030								HVA -15 13 700-01	2
031	1			M1490-117116-2		SEXKANTMUTTER	B	DNA -DIN982-M6-8 FZB	1
031								HVA -25 80 142-01	2
031								LÅSMUTTER M NYLONINLÄGG M6,STÅL 8 FZB	
032	1			M1490-051118-6		FLÄNSMUTTER	C	BUFAB-M6MF LOC-KING 8 BH10 FZB	1
032								HVA -15 13 707-01	2
032								LÅSMUTTER M NYLONINLÄGG M8,STÅL 10 FZB	
033						SEXKANTSKRUV		SE BILD 005 POS 028	3
034						FLÄNSMUTTER		SE BILD 005 POS 029	3

Saknas uppgift om B-kod anskaffas förnödenheten genom lokal upphandling, eljest insänds beställning till central myndighet.

MOTORCYKEL 258 MT (M5110-258003)
RAM FJÄDERSYSTEM OCH HJUL RAM

Kod 4204

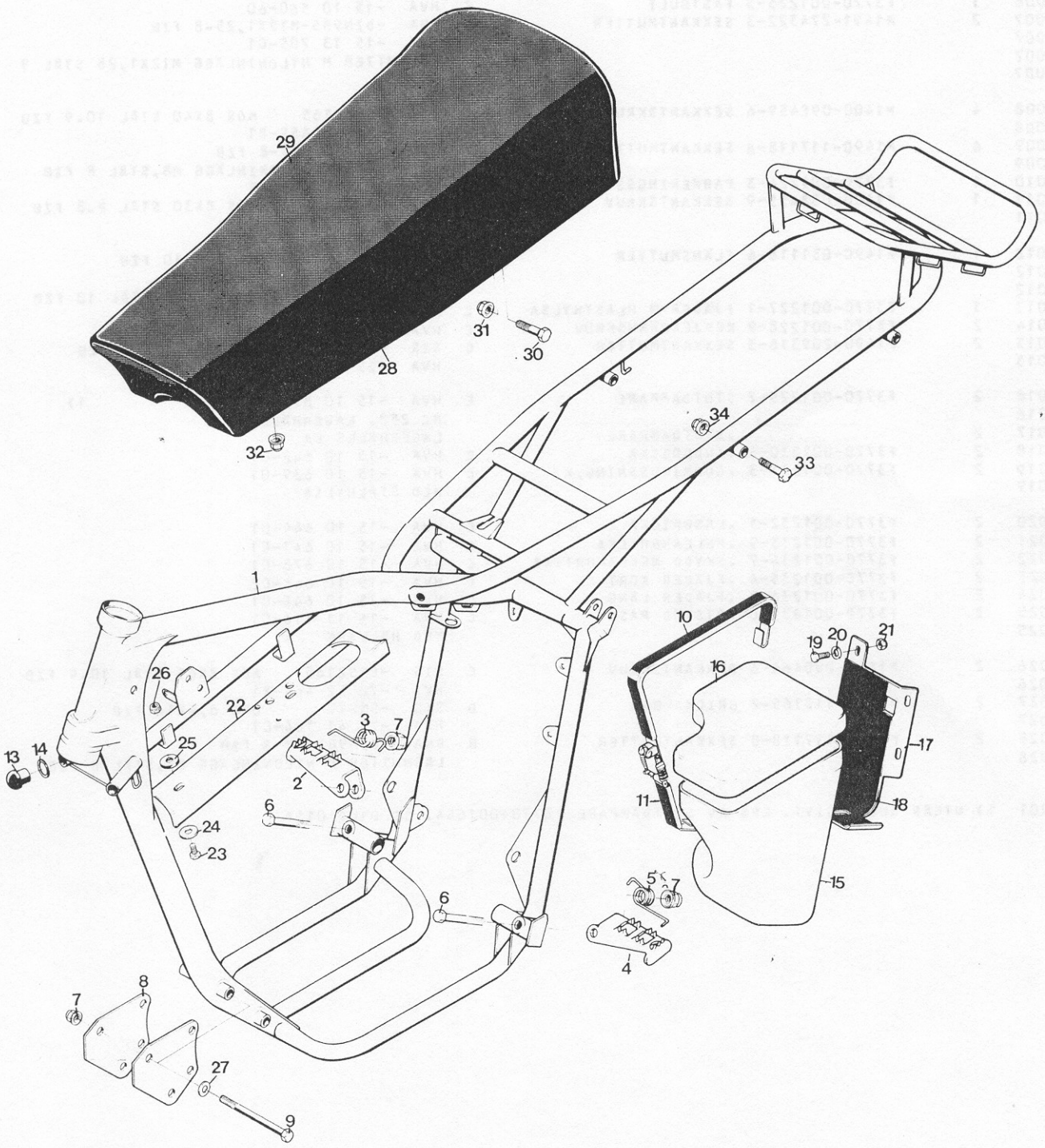

MOTORCYKEL 258 MT (M5110-258003)
RAM FJÄDERSYSTEM OCH HJUL BAKGAFFEL STÖTDÄMPARE

Kod 4204

Pos	Antal 1	Antal 2	Antal 3	Förrådsbeteckning	K	Förrådsbenämning	Bkod	Referensbeteckning (1—2) Tekniska uppgifter Övriga kompletterande uppgifter (3—8)		
001	1			F3770-001221-4		BAKGAFFEL,K	C	HVA -15 10 871-01	1	
001A	1					.BAKGAFFEL		LAGERHÅLLS EJ SEPARAT	3	1
002	4			F3770-001222-2		.NÅLHYLSA M TÄTNING	C	HVA -15 10 607-01	1	
003	2			F3770-001223-0		.LAGERDISTANS	C	HVA -15 10 608-01	1	
004	4			M1536-842187-5		.O-RING 18,64X3,53A	C	STEFA-OR 515/1	1	
004								HVA -74 04 810-04	2	
004								NBR SIS-SMS1587 70GR IRH		
005	2			F3770-001224-8		.AXIALBRICKA	C	HVA -15 10 621-01	1	
006	1			F3770-001225-5		FÄSTBULT	C	HVA -15 10 560-60	1	
007	2			M1491-274322-3		SEXKANTMUTTER	C	DNA -DIN985-M12X1,25-8 FZB	1	1
007								HVA -15 13 705-01	2	1
007								LÅSMUTTER M NYLONINLÄGG M12X1,25 STÅL 8		
007								FZB		
008	4			M1400-090459-6		SEXKANTSKRUV	C	SIS -SMS2165 M6S 8X40 STÅL 10.9 FZB	1	
008								HVA -72 52 459-81	2	
009	6			M1490-117118-8		SEXKANTMUTTER	B	DNA -DIN982-M8-8 FZB	1	
009								LÅSMUTTER M NYLONINLÄGG M8,STÅL 8 FZB		
010	1			F3770-001226-3		PARKERINGSSTÖD,K	C	HVA -15 10 877-01	1	
011	1			M1400-038455-9		SEXKANTSKRUV	B	SIS -SMS2165 M6S 8X30 STÅL 8.8 FZB	1	
011								HVA -72 52 455-51	2	
012	1			M1490-051118-6		FLÄNSMUTTER	C	BUFAB-M6MF LOC-KING 8 BH10 FZB	1	
012								HVA -15 13 707-01	2	
012								LÅSMUTTER M NYLONINLÄGG M8,STÅL 10 FZB		
013	1			F3770-001227-1		FJÄDER M PLASTHYLSA	C	HVA -15 10 442-01	1	
014	2			F3770-001228-9		KEDJESPÄNNSKRUV	C	HVA -15 10 573-01	1	
015	2			M1490-209318-3		SEXKANTMUTTER	C	SIS -SMS2176 ML6M 8 STÅL 5 FZB	1	
015								HVA -25 09 318-11	2	
016	2			F3770-001229-7		STÖTDÄMPARE	E	HVA -15 10 894-01 1)	1	1
016								MC 258. LAGERHÅLLS EJ		
017	2					.STÖTDÄMPARE		LAGERHÅLLS EJ	3	1
018	2			F3770-001230-5		.ÄNDBRICKA	C	HVA -15 10 642-01	1	
019	2			F3770-001231-3		.GUMMIBUSSNING,K	C	HVA -15 10 639-01	1	
019								MED STÅLHYLSA	3	
020	2			F3770-001232-1		.LÅSBRICKA	C	HVA -15 10 644-01	1	
021	2			F3770-001233-9		.MELLANBRICKA	C	HVA -15 10 643-01	1	
022	2			F3770-001234-7		.SKYDD MELLANBRICKA	C	HVA -15 10 678-01	1	
023	2			F3770-001235-4		.FJÄDER KORT	C	HVA -15 10 646-02	1	
024	2			F3770-001236-2		.FJÄDER LÅNG	C	HVA -15 10 645-01	1	
025	2			F3770-001237-0		FOTSTÖD PASS	C	HVA -15 11 116-01	1	
025								MED HÅLLARE	3	
026	2			M1400-090464-6		SEXKANTSKRUV	C	SIS -SMS2165 M6S 8X65 STÅL 10.9 FZB	1	
026								HVA -72 52 464-81	2	
027	2			M1170-112165-2		BRICKA BRB	B	SIS -SMS70 BRB 8,4X16 FZB	1	
027								HVA -73 41 164-01	2	
028	2			M1490-117118-8		SEXKANTMUTTER	B	DNA -DIN982-M8-8 FZB	1	
028								LÅSMUTTER M NYLONINLÄGG M8,STÅL 8 FZB		

901 1) UTGÅR SUCCESSIVT. ERS AV STÖTDÄMPARE F3770-001654. SE BILD 015A 4

Saknas uppgift om B-kod anskaffas förnödenheten genom lokal upphandling, eljest insänds beställning till central myndighet.

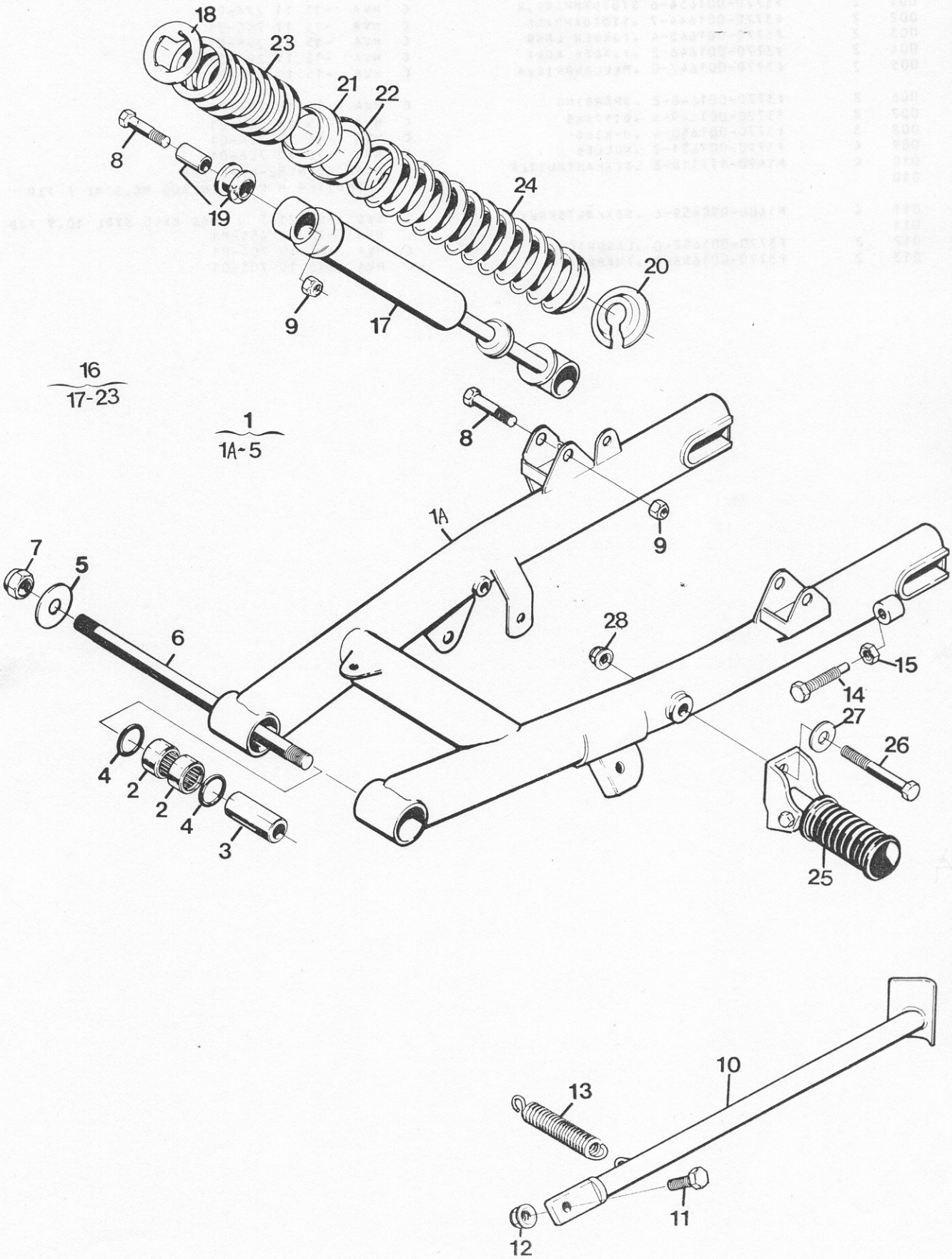
18
23
21
22
8
19
24
20
9
17
16
17-23
1
1A-5
8
1A
9
7
5
6
28
15
14
27
26
4
2
2
4
3
25
10
13
11
12

MOTORCYKEL 258 MT (M5110-258003)
RAM FJÄDERSYSTEM OCH HJUL STÖTDÄMPARE (SENARE UTF)

Kod 4204

Pos	Antal 1	Antal 2	Antal 3	Förrådsbeteckning	K	Förrådsbenämning	Bkod	Referensbeteckning (1—2) Tekniska uppgifter Övriga kompletterande uppgifter (3—8)	
001	2			F3770-001654-6		STÖTDÄMPARE,K	C	HVA -15 11 274-01	1
002	2			F3770-001644-7		.STÖTDÄMPARE	C	HVA -15 11 290-01	1
003	2			F3770-001645-4		.FJÄDER LÅNG	C	HVA -15 11 295-01	1
004	2			F3770-001646-2		.FJÄDER KORT	C	HVA -15 11 293-01	1
005	2			F3770-001647-0		.MELLANBRICKA	C	HVA -15 10 710-01	1
006	2			F3770-001648-8		.SPÅRRING	C	HVA -15 10 733-01	1
007	8			F3770-001649-6		.DISTANS	C	HVA -15 11 297-01	1
008	8			F3770-001650-4		.O-RING	C	HVA -15 11 299-01	1
009	4			F3770-001651-2		.KULLED	C	HVA -15 10 706-01	1
010	4			M1490-117118-8		.SEXKANTMUTTER	B	DNA -DIN982-M8-8 FZB	1
010								LÅSMUTTER M NYLONINLÄGG M8,STÅL 8 FZB	
011	4			M1400-090459-6		.SEXKANTSKRUV	C	SIS -SMS2165 M6S 8X40 STÅL 10.9 FZB	1
011								HVA -72 52 459-81	2
012	2			F3770-001652-0		.LÅSBRICKA	C	HVA -15 10 704-01	1
013	2			F3770-001653-8		.ÄNDBRICKA	C	HVA -15 10 705-01	1

Saknas uppgift om B-kod anskaffas förnödenheten genom lokal upphandling, eljest insänds beställning till central myndighet.

MOTORCYKEL 258 MT (M5110-258003)
RAM FJÄDERSYSTEM OCH HJUL STÖTDÄMPARE (SENARE UTF)

Kod 4204

1

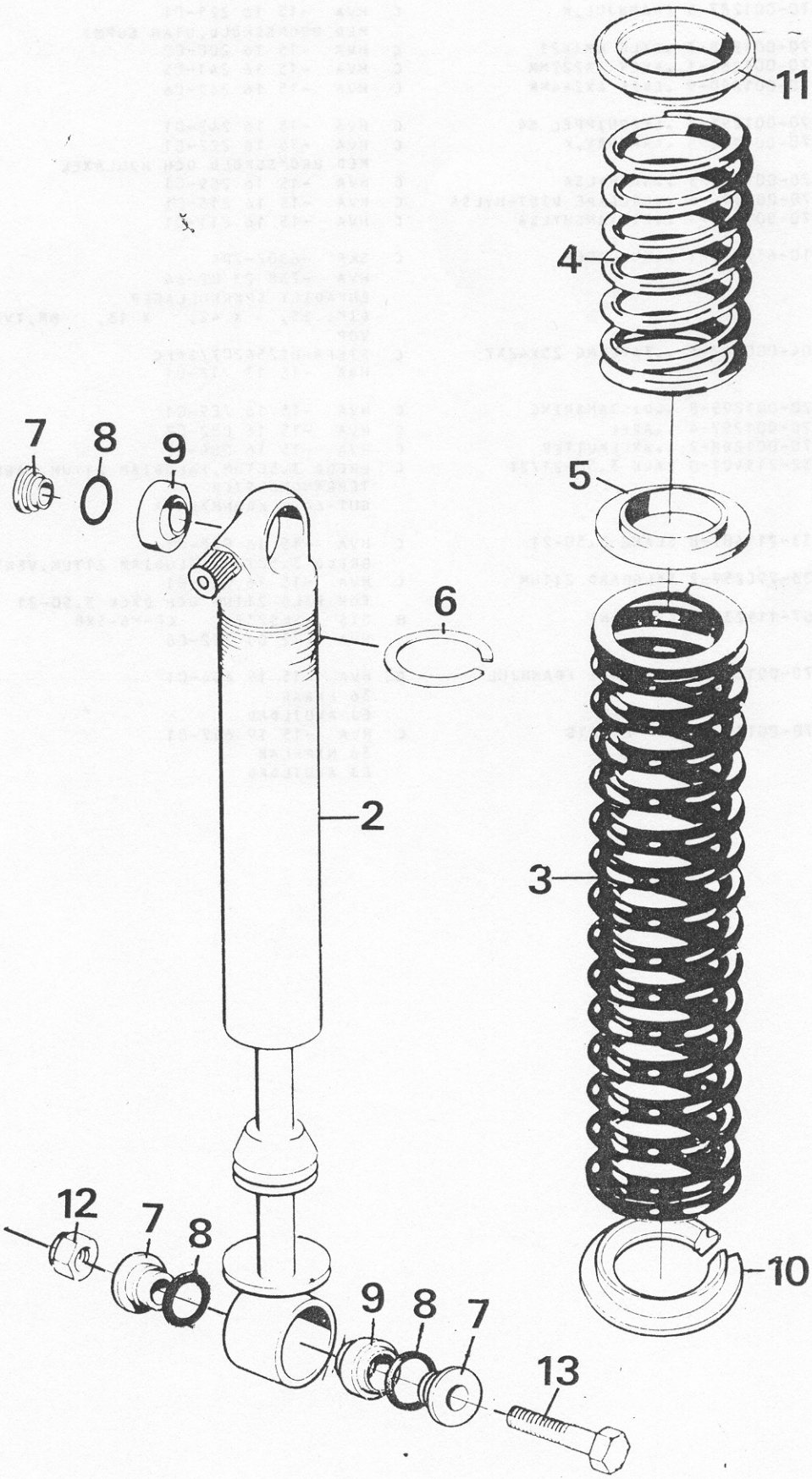

MOTORCYKEL 258 MT (M5110-258003)
RAM FJÄDERSYSTEM OCH HJUL FRAMHJUL

Kod 4204

Pos	Antal 1	Antal 2	Antal 3	Förrådsbeteckning	K	Förrådsbenämning	Bkod	Referensbeteckning (1—2) Tekniska uppgifter Övriga kompletterande uppgifter (3—8)	
001	1			F3770-001287-5		FRAMHJUL,K	C	HVA -15 16 221-01	1
001								MED BROMSSKÖLD,UTAN GUMMI	
002	1			F3770-001288-3		.FÄLG WM1X21	C	HVA -15 16 200-02	1
003	18			F3770-001289-1		.EKER 4X227MM	C	HVA -15 16 241-05	1
004	18			F3770-001290-9		.EKER 4X244MM	C	HVA -15 16 241-06	1
005	36			F3770-001291-7		.EKERNIPPEL M4	C	HVA -15 16 242-01	1
006	1			F3770-001292-5		.FRAMNAV,K	C	HVA -15 16 222-01	1
006								MED BROMSSKÖLD OCH HJULAXEL	
007	1			F3770-001293-3		..NAVHYLSA	C	HVA -15 16 209-01	1
008	1			F3770-001296-6		..HÅLLARE DIST-HYLSA	C	HVA -15 16 215-01	1
009	1			F3770-001294-1		..DISTANSHYLSA	C	HVA -15 16 211-01	1
010	2			M1610-630240-1		..KULLAGER	C	SKF -6302-2RS	1
010								HVA -738 23 02-64	2
010								ENRADIGT SPÅRKULLAGER	
010								DIM: 15, X 42, X 13, MM,TVÅ TÄTSKI	
010								VOR	
011	2			F6004-000047-5		..TÄTRING 25X42X7	C	STEFA-BC254207/SPEC	1
011								HVA -15 13 718-01	2
012	1			F3770-001295-8		..DISTANSRING	C	HVA -15 16 789-01	1
013	1			F3770-001297-4		..AXEL	C	HVA -15 16 082-02	1
014	1			F3770-001298-2		..AXELMUTTER	C	HVA -15 16 084-02	1
015	1			M1632-211401-0		DÄCK 3.50-21/2T	C	BREDD 3.50TUM,FÄLGDIAM 21TUM,LAGERTAL 2,	
015								TERRÄNGMÖNSTER	
015								GUT-644, KRONMÄRKTA	3
016	1			M1633-211401-8		SLANG 3.50-21	C	HVA -15 16 028-01	2
016								BREDD 3.50TUM,FÄLGDIAM 21TUM,VENTIL TR 6	
017	1			M1633-990259-7		FÄLGBAND 21TUM	C	HVA -15 16 029-01	1
017								FÖR FÄLG 21TUM OCH DÄCK 3.50-21	
018	6			M1107-111232-3		CYLPINNE	B	SIS -SMS2374 CP-M6-3X8	1
018								HVA -72 01 232-00	2
019	1			F3770-001299-0		EKERSATS FRAMHJUL	C	HVA -15 19 656-01	1
019								36 EKRAR	
019								EJ AVBILDAD	3
020	1			F3770-001300-6		NIPPELSATS	C	HVA -15 19 657-01	1
020								36 NIPPLAR	
020								EJ AVBILDAD	3

Saknas uppgift om B-kod anskaffas förnödenheten genom lokal upphandling, eljest insänds beställning till central myndighet.

MOTORCYKEL 258 MT (M5110-258003)
RAM FJÄDERSYSTEM OCH HJUL FRAMHJUL

Kod 4204

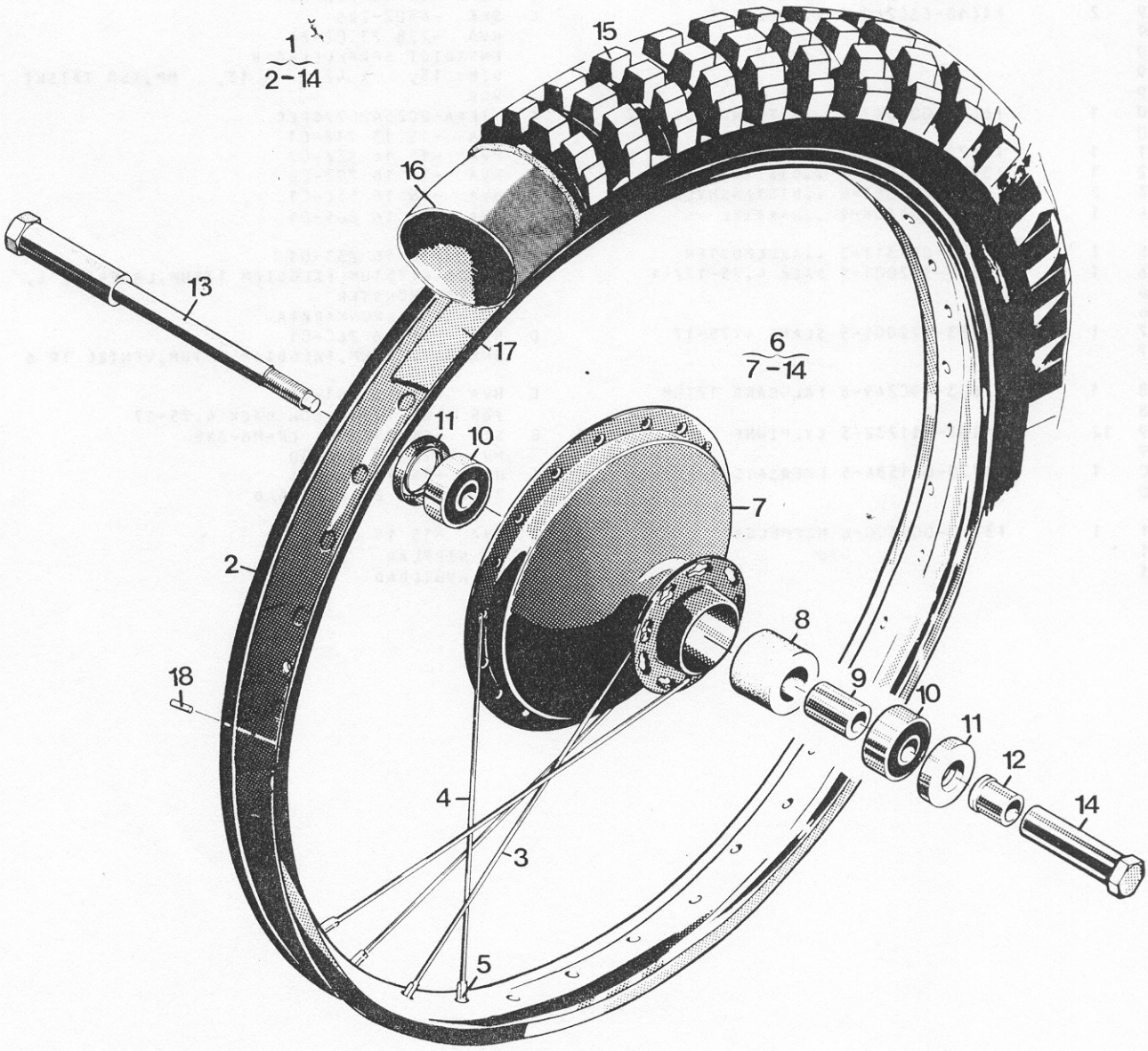

MOTORCYKEL 258 MT (M5110-258003)
RAM FJÄDERSYSTEM OCH HJUL BAKHJUL

Kod 4204

Pos	Antal 1	Antal 2	Antal 3	Förrådsbeteckning	K	Förrådsbenämning	Bkod	Referensbeteckning (1—2) Tekniska uppgifter Övriga kompletterande uppgifter (3—8)	
001	1			F3770-001301-4		BAKHJUL,K	C	HVA -15 16 224-01	1
001								MED BROMSSKÖLD,UTAN GUMMI	
002	1			F3770-001302-2		.FÄLG WM3X18	C	HVA -15 16 748-02	1
003	18			F3770-001303-0		.EKER 4X182MM	C	HVA -15 16 241-20	1
004	18			F3770-001304-8		.EKER 4X197MM	C	HVA -15 16 241-19	1
005	36			F3770-001291-7		.EKERNIPPEL M4	C	HVA -15 16 242-01	1
006	1			F3770-001305-5		.BAKNAV,K	C	HVA -15 16 225-01	1
006								MED BROMSSKÖLD OCH HJULAXEL	
007	1			F3770-001306-3		..NAVHYLSA,K	C	HVA -15 16 792-01	1
008	1			F3770-001307-1		..DISTANSHYLSA	C	HVA -15 16 752-01	1
009	2			M1610-630240-1		..KULLAGER	C	SKF -6302-2RS	1
009								HVA -738 23 02-64	2
009								ENRADIGT SPÅRKULLAGER	
009								DIM: 15, X 42, X 13, MM,TVÅ TÄTSKI	
009								VOR	
010	1			F6004-000047-5		..TÄTRING 25X42X7	C	STEFA-BC254207/SPEC	1
010								HVA -15 13 718-01	2
011	1			F3770-001310-5		..DISTANSRING	C	HVA -15 16 536-02	1
012	1			F3770-001309-7		..DISTANSRING	C	HVA -15 16 793-02	1
013	2			F3770-000681-0		..DISTANSHYLSA	C	HVA -15 16 556-01	1
014	1			F3770-001308-9		..BAKAXEL	C	HVA -15 16 809-01	1
015	1			F3770-001311-3		..AXELMUTTER	C	HVA -15 16 233-01	1
016	1			M1632-172001-5		DÄCK 4.75-17/4T	C	BREDD 4.75TUM,FÄLGDIAM 17TUM,LAGERTAL 4,	
016								TERRÄNGMÖNSTER	
016								GUT-644, KRONMÄRKTA	3
017	1			M1633-172001-3		SLANG 4.75-17	C	HVA -15 16 760-01	1
017								BREDD 4.75TUM,FÄLGDIAM 17TUM,VENTIL TR 6	
018	1			M1633-990249-8		FÄLGBAND 17TUM	C	HVA -15 16 761-01	1
018								FÖR FÄLG 17TUM OCH DÄCK 4.75-17	
019	12			M1107-111232-3		CYLPINNE	B	SIS -SMS2374 CP-M6-3X8	1
019								HVA -72 01 232-00	2
020	1			F3770-001584-5		EKERSATS BAKHJUL	C	HVA -15 19 666-01	1
020								36 EKRAR. EJ AVBILDAD	3
021	1			F3770-001300-6		NIPPELSATS	C	HVA -15 19 657-01	1
021								36 NIPPLAR	
021								EJ AVBILDAD	3

Saknas uppgift om B-kod anskaffas förnödenheten genom lokal upphandling, eljest insänds beställning till central myndighet.

MOTORCYKEL 258 MT (M5110-258003)
RAM FJÄDERSYSTEM OCH HJUL BAKHJUL

Kod
4204

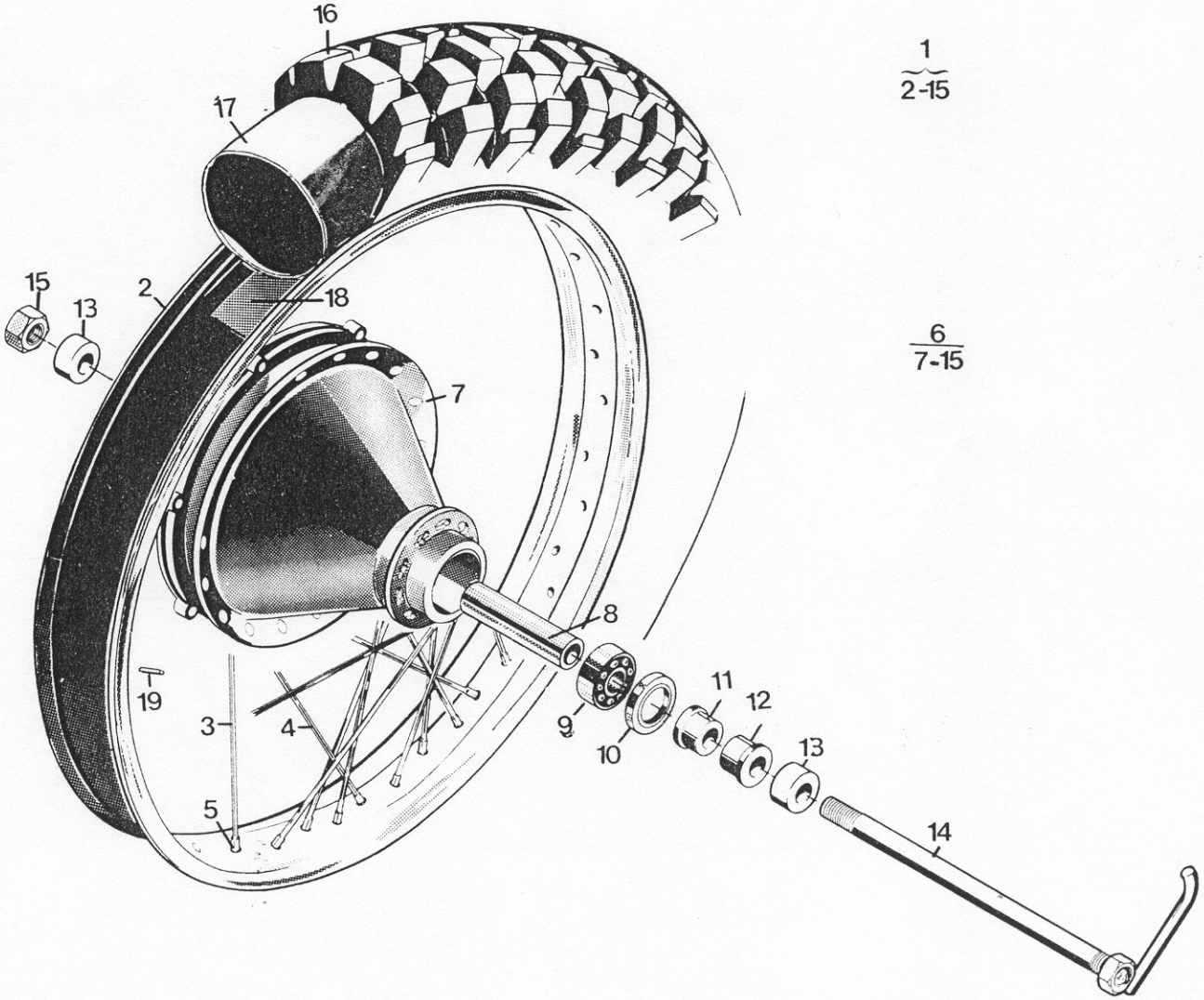

Grupp 8

	Bild
Stänkskärmar	018

MOTORCYKEL 258 MT (M5110-258003)
STÄNKSKÄRMAR

Kod 4204

Pos	Antal 1	Antal 2	Antal 3	Förrådsbeteckning	K	Förrådsbenämning	Bkod	Referensbeteckning (1—2) Tekniska uppgifter Övriga kompletterande uppgifter (3—8)		
001	1			F3770-001332-9		STÄNKSKÄRM BAKRE	C	HVA -15 18 161-01	1	
001								BAKRE DEL	3	
002	1			F3770-001333-7		STÄNKSKÄRM BAKRE	C	HVA -15 18 160-01	1	
002								FRÄMRE DEL	3	
003	5			F3770-001578-7		BRICKA 4,4X10X0,5	C	HVA -15 13 727-01	1	
003								4,4X10X0,5 STÅL FZB		
004	5			F3770-001502-7		BLINDNIT	C	HVA -51 20 300-01	1	
004								4X12,6	3	
005	2			F3770-001334-5		FÄSTE D18	C	HVA -15 18 137-01	1	
006	6			F3770-001335-2		FÄSTE D22	C	HVA -15 18 139-01	1	
007	8			M1170-817153-6		BRICKA BRB	B	SIS -SMS70 BRB 6,4X14 FZB	1	
007								HVA -15 13 734-01	2	
008	8			F3770-001595-1		BRICKA 6,5X22X1,5	C	HVA -15 13 709-01	1	1
008								6,5X22X1,5 STÅL FZB		
009	8			M1400-038372-6		SEXKANTSKRUV	B	SIS -SMS2165 M6S 6X25,STÅL 8.8 FZB	1	
009								HVA -20 06 372-12	2	
010	8			M1490-117116-2		SEXKANTMUTTER	B	DNA -DIN982-M6-8 FZB	1	
010								HVA -25 80 142-01	2	
010								LÅSMUTTER M NYLONINLÄGG M6,STÅL 8 FZB		
011	8			F3770-000701-6		GUMMIBRICKA	C	HVA -15 18 121-01	1	
012	1			F3770-001336-0		STÄNKSKÄRM FRÄMRE	C	HVA -15 18 156-01	1	
013	2			F3770-001337-8		STÖD	C	HVA -15 18 028-01	1	
014	4			M1400-038383-3		SEXKANTSKRUV	C	SIS -SMS2165 M6S 6X65,STÅL 8.8 FZB	1	
014								HVA -20 06 383-12	2	
015	2			F3770-001338-6		FYRKANTBRICKA	C	HVA -15 18 039-01	1	
016	4			M1490-117116-2		SEXKANTMUTTER	B	DNA -DIN982-M6-8 FZB	1	
016								HVA -25 80 142-01	2	
016								LÅSMUTTER M NYLONINLÄGG M6,STÅL 8 FZB		
017	1			F1412-000002-0		SKYLT M5110-258013	C	AFZ -400011	1	
017								HVA -15 19 658-01	2	
017								MÄRKSKYLT FÖR M5110-258013 MOTORCYKEL		
017								258A MT		
018	1			F1064-601640-9		SKYLT NR 74	B	TF -TF4-60164	1	
018								DATASKYLT PERSONBIL OCH MC		
019	8			M1116-853113-8		POPNIT	C	HVA -28 74 111-21	2	
019								2,4X7,4MM AL M STÅLSPLINT,KULLRIG ÖPPEN		
020	8			M1170-112118-1		BRICKA BRB	B	SIS -SMS70 BRB 2,7X6 FZB	1	
020								HVA -28 16 122-12	2	
021	1			F3770-001339-4		STÄNKSKYDD,K	C	HVA -15 18 162-01	1	
022	1					.STÄNKSKYDD BAKRE		HVA -15 18 159-01	1	
022								LAGERHÅLLS EJ SEPARAT	3	
023	1			M2760-080020-4		.REFLEKTOR 80 RÖD	B	TF -TF3-61565/5	1	
024	4			M1116-870190-5		.POPNIT	C	USHOE-AD 46 AH	1	
024								HVA -50 11 562-01	2	
024								3,2X9,6MM,AL M ALSPLINT,KULLRIG,TRYCKTÄT		
025	4			F3770-001581-1		.BRICKA 3,3X11X1	C	HVA -28 01 204-01	1	
026	1			M1400-038371-8		SEXKANTSKRUV	B	SIS -SMS2165 M6S 6X22,STÅL 8.8 FZB	1	
026								HVA -72 52 371-51	2	
027	2			M1400-038368-4		SEXKANTSKRUV	B	SIS -SMS2165 M6S 6X16,STÅL 8.8 FZB	1	
027								HVA -72 52 368-51	2	
028	3			M1170-817153-6		BRICKA BRB	B	SIS -SMS70 BRB 6,4X14 FZB	1	
028								HVA -15 13 734-01	2	
029	3			F3770-001595-1		BRICKA 6,5X22X1,5	C	HVA -15 13 709-01	1	1
029								6,5X22X1,5 STÅL FZB		
030	3			M1490-117116-2		SEXKANTMUTTER	B	DNA -DIN982-M6-8 FZB	1	
030								HVA -25 80 142-01	2	
030								LÅSMUTTER M NYLONINLÄGG M6,STÅL 8 FZB		
031	1			F3770-001640-5		FÄSTE SIDA H	C	HVA -15 18 177-01	1	
032	1			F3770-001641-3		FÄSTE SIDA V	C	HVA -15 18 178-01	1	
033	1			F3770-001642-1		SKÄRMFÄSTE	C	HVA -15 18 174-01	1	

Saknas uppgift om B-kod anskaffas förnödenheten genom lokal upphandling, eljest insänds beställning till central myndighet.

MOTORCYKEL 258 MT (M5110-258003)
STÄNKSKÄRMAR

Kod
4204

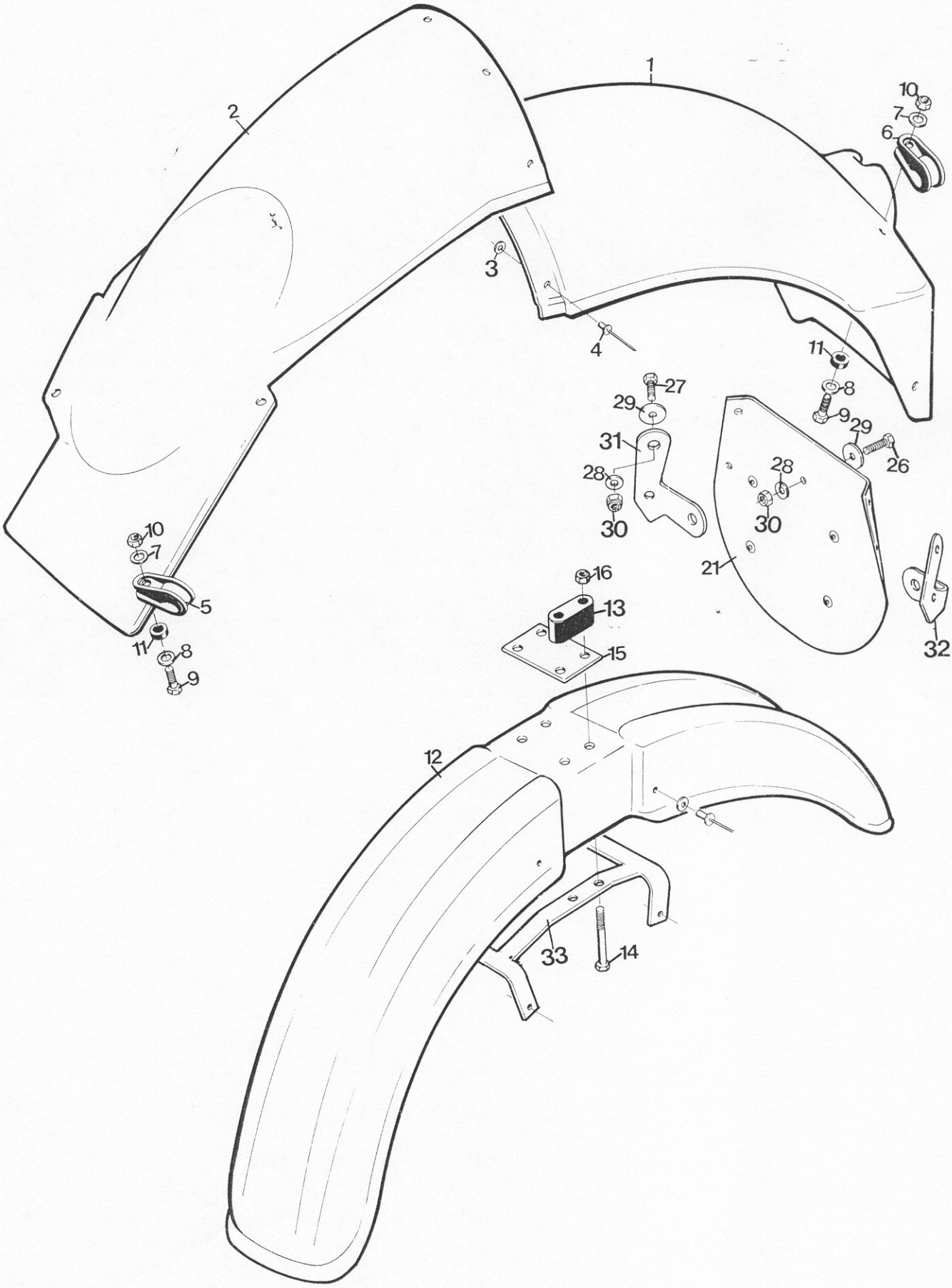

Grupp 9

UTRUSTNING OCH TILLBEHÖR

	Bild
Utrustning	019
Tillbehör	020
Verktyg	021

MOTORCYKEL 258 MT (M5110-258003)
UTRUSTNING MC-SKIDOR 258

Kod 4204

Pos	Antal 1	Antal 2	Antal 3	Förrådsbeteckning	K	Förrådsbenämning	Bkod	Referensbeteckning (1—2) Tekniska uppgifter Övriga kompletterande uppgifter (3—8)		
001	1			F3770-001567-0		SKIDARM V	C	HVA -15 13 102-01	1	
002	1			F3770-001568-8		SKIDARM H	C	HVA -15 13 101-01	1	
003	2			F3770-001569-6		LEDPINNE	C	HVA -15 13 131-01	1	
004	2			M1108-811808-1		LÅSSPRINT 3MM	B	HVA -15 13 135-01	2	
004								DIAM 3MM LÄNGD CA 70MM MED ENKEL ÖGLA		
004								FJÄDERSTÅL FZB		
005	2			F3770-001571-2		SKIDA,K	C	HVA -15 13 103-01	1	
006						.SKIDA		LAGERHÅLLS EJ SEPARAT	3	
007	2			F3770-001572-0		.SLITSKENA	C	HVA -15 13 113-01	1	
008	2			F3770-001573-8		LEDAXEL	C	HVA -15 13 130-01	1	
009	2			M1108-811803-2		LÅSSPRINT 4MM	B	HVA -15 13 134-01	2	1
009								DIAM 4MM LÄNGD CA 75MM MED ENKEL ÖGLA		
009								FJÄDERSTÅL FZB		
010	1			F3770-001575-3		SKIDFÄSTE	C	HVA -15 13 116-01	1	
011	2			F3770-001576-1		FJÄDER	C	HVA -15 13 138-01	1	
012	4			M1168-115010-1		KARBINHAKE 68X5,5MM	B	FSD -FSD145-68X5,5X10	1	1
012								HVA -15 13 136-01	2	1
012								MED ÖGLA,STÅL FZ		
901	ANM. M5012-802581 MC-SKIDOR 258,K LAGERHÅLLS EJ								4	

Saknas uppgift om B-kod anskaffas förnödenheten genom lokal upphandling, eljest insänds beställning till central myndighet.

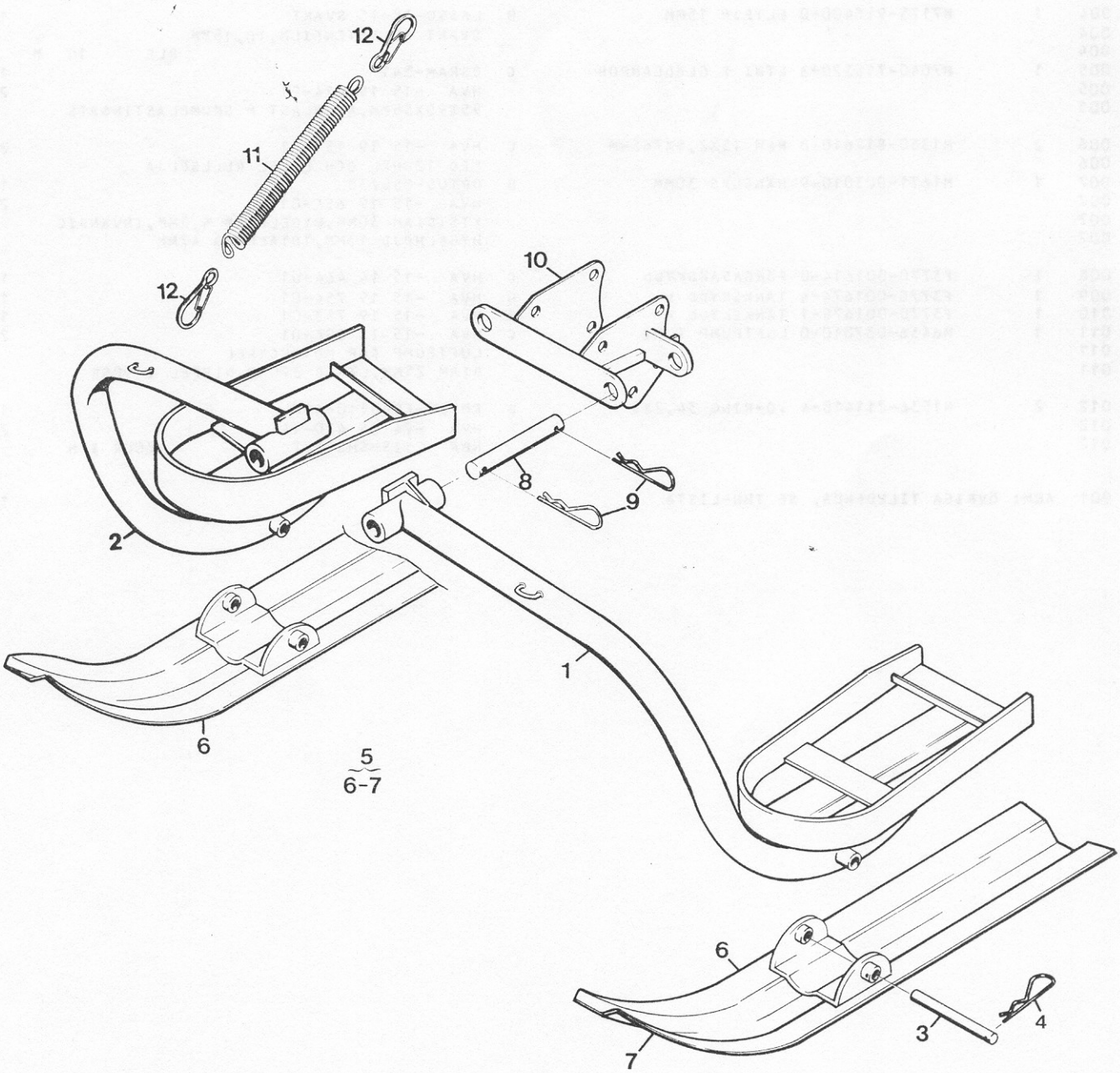
12
11
12
10
8
9
2
1
6
5
6-7
6
3
4
7

MOTORCYKEL 258 MT (M5110-258003)
TILLBEHÖR

Kod 4204

Pos	Antal 1	Antal 2	Antal 3	Förrådsbeteckning	K	Förrådsbenämning	Bkod	Referensbeteckning (1—2) Tekniska uppgifter Övriga kompletterande uppgifter (3—8)	
001	1			F3770-001673-6		SKYDD F STRÅLKAST	B	HVA -15 19 752-01	1
002	1			M8610-202110-7		REPMTRL F SLANG	C	HVA -15 19 148-01	2
002								REPARATIONSMATERIEL FÖR SLANGAR	
003	1			M6453-165010-1		OLJEKANNA 60ML	C	HVA -15 19 611-01	2
003								AV PLAST,BEHÅLLARE 52X27X56MM,HÖJD MED	
003								PIP 120MM	
004	1			M7175-910400-0		ELTEJP 15MM	B	LASSO-18-15 SVART	1
004								SVART POLYETENFILM,TO,15MM	
004								RLE 10 M	
005	1			M7040-715320-3		ETUI F GLÖDLAMPOR	C	OSRAM-341	1
005								HVA -15 19 614-01	2
005								95X90X55MM,AV PLAST M SKUMPLASTINSATS	
006	2			M1350-812610-8		REM 15X2,5X765MM	C	HVA -15 19 151-01	2
006								MED 12 HÅL OCH ENKEL RULLSÖLJA	
007	1			M1671-003010-9		HÄNGLÅS 30MM	B	OPTUS-050/30	1
007								HVA -15 19 655-01	2
007								KISTDIAM 30MM,BYGELDIAM 4,5MM,INVÄNDIG	
007								BYGELHÖJD 13MM,TOTALHÖJD 47MM	
008	1			F3770-001614-0		FÖRGASARSKYDD	C	HVA -15 14 464-01	1
009	1			F3770-001674-4		TANKSKYDD V	B	HVA -15 19 754-01	1
010	1			F3770-001675-1		TANKSKYDD H	B	HVA -15 19 753-01	1
011	1			M6456-037010-0		LUFTPUMP F MC	C	HVA -15 13 096-01	2
011								LUFTPUMP FÖR MOTORCYKEL	
011								DIAM 25MM,LÄNGD 370MM,NIPPEL I 90GR	
012	2			M1536-211410-4		.O-RING 34,2X3	B	FMVBN-FSD0110-410	1
012								HVA -74 04 420-14	2
012								NBR SIS-SMS1587 70GR IRH	
901	ANM: ÖVRIGA TILLBEHÖR, SE TBH-LISTA								3

MOTORCYKEL 258 MT (M5110-258003)
TILLBEHÖR

Kod
4204

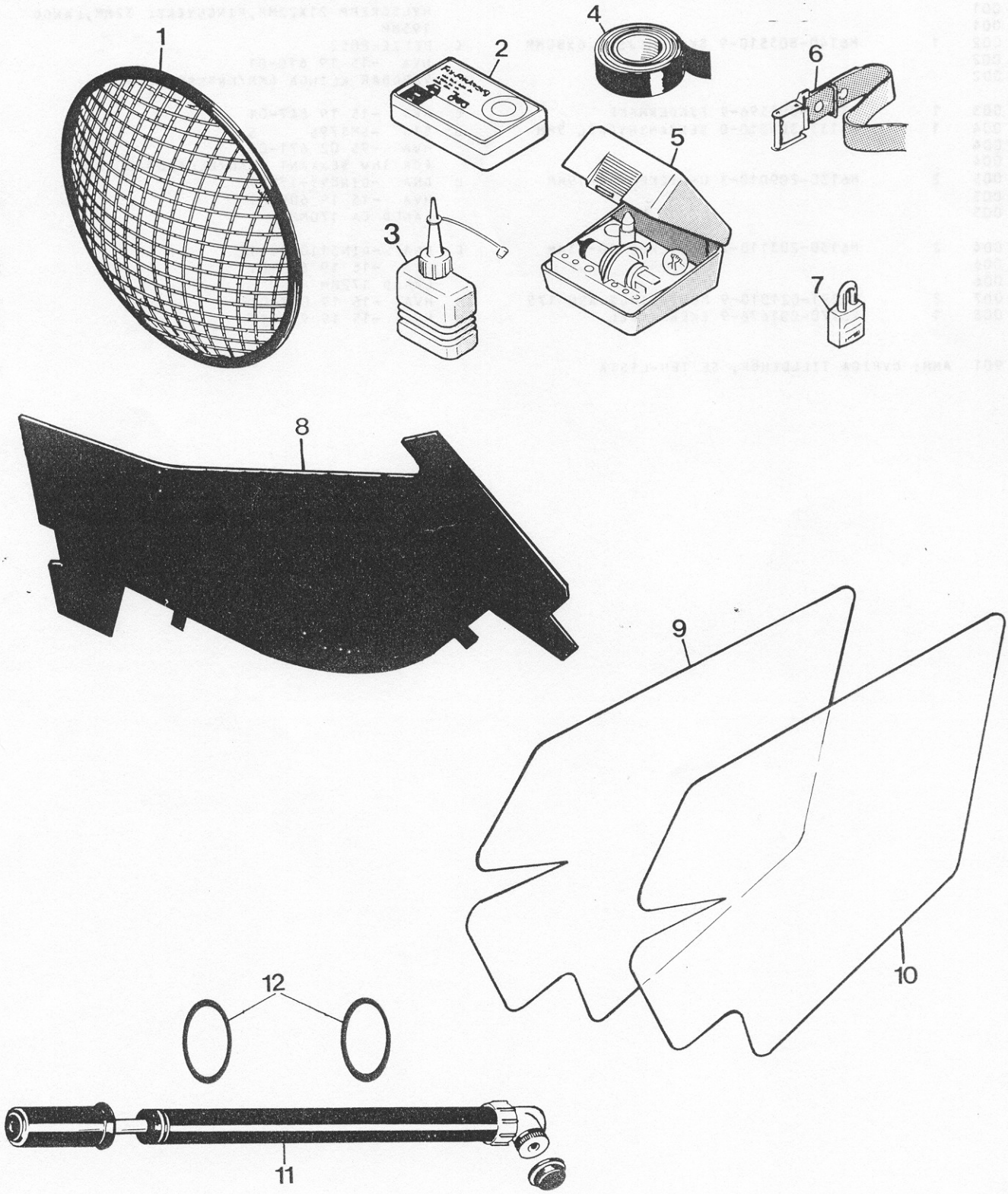

MOTORCYKEL 258 MT (M5110-258003)
TILLBEHÖR VERKTYG

Kod
4204

Pos	Antal 1	Antal 2	Antal 3	Förrådsbeteckning	K	Förrådsbenämning	Bkod	Referensbeteckning (1—2) Tekniska uppgifter Övriga kompletterande uppgifter (3—8)	
001	1			M6136-832210-1		HYLS-RINGNYCKEL	C	HVA -15 19 347-01	1
001								HYLSGREPP 21X22MM,RINGNYCKEL 32MM,LÄNGD	
001								195MM	
002	1			M6140-805510-9		SKRUVMEJSEL 6X80MM	C	BELZE-8052	1
002								HVA -15 19 610-01	2
002								VÄNDBAR KLINGA 6MM/KRYSSPÅR NR2	
003	1			F3770-001596-9		FJÄDERHAKE	C	HVA -15 19 847-01	1
004	1			M6133-305010-0		SEXKANTNYCKEL 5MM	B	SIS -SMS795 5	1
004								HVA -95 02 671-09	2
004								FÖR INV SEXKANT SKÄNKELLÄNGD 80X28MM	
005	2			M6130-209010-3		U-NYCKEL 17-19MM	B	DNA -DIN895-17X19	1
005								HVA -15 19 609-01	2
005								LÄNGD CA 170MM	
006	2			M6130-203110-7		U-NYCKEL 10-13MM	C	DNA -DIN3110-10X13	1
006								HVA -15 19 608-01	2
006								LÄNGD 172MM	
007	2			M6291-021010-9		MONTERINGSJÄRN 175	B	HVA -15 19 087-01	1
008	1			F3770-001676-9		EKERNYCKEL	B	HVA -15 19 930-01	1

901 ANM: ÖVRIGA TILLBEHÖR, SE TBH-LISTA 3

MOTORCYKEL 258 MT (M5110-258003)
TILLBEHÖR VERKTYG

Kod
4204

Pos	Antal 1	Antal 2	Antal 3	Förrådsbeteckning	K	Förrådsbenämning	Bkod	Referensbeteckning (1—2) Tekniska uppgifter Övriga kompletterande uppgifter (3—8)

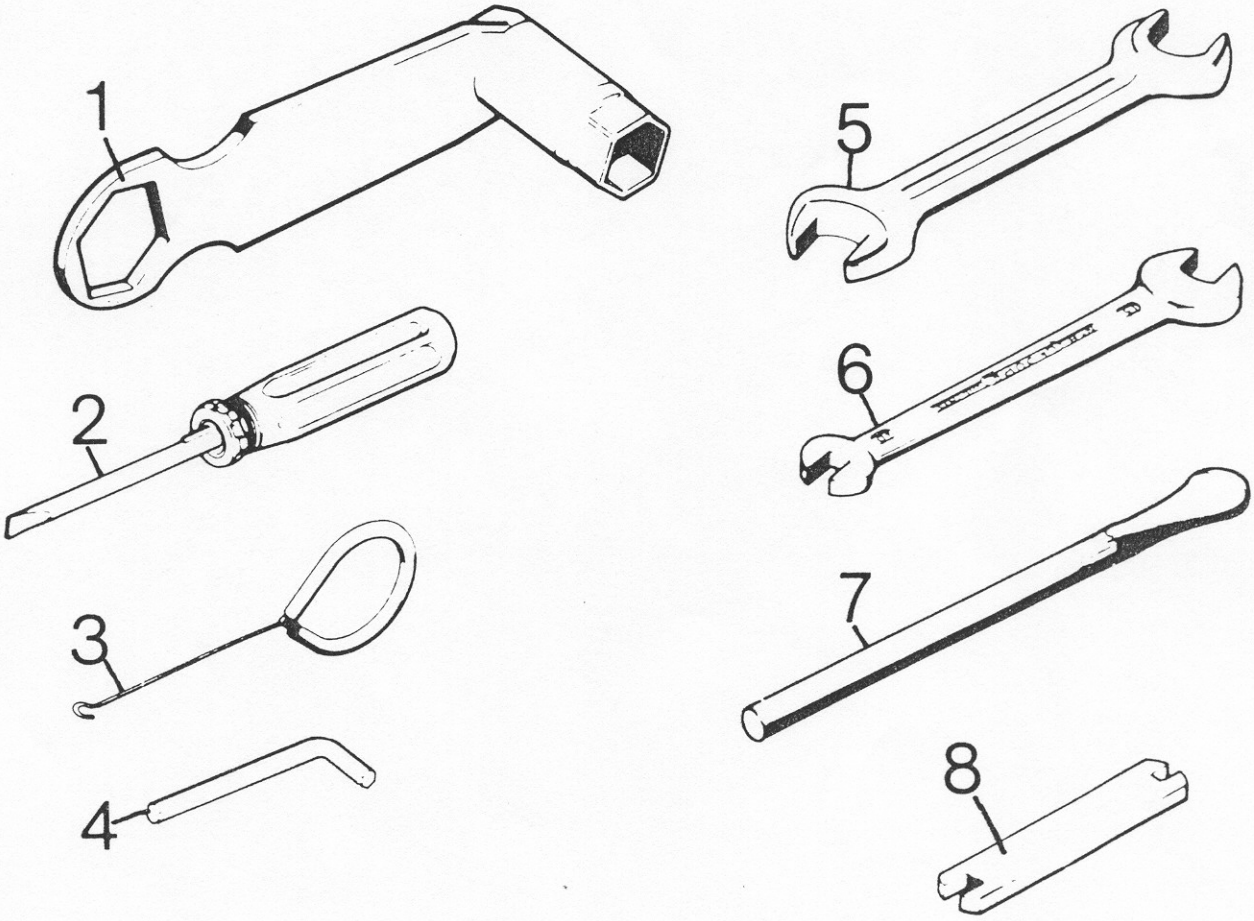

BETECKNINGSREGISTER

Ritningsnummer Förrådsbeteckning	Fb-kod	Bild	Pos
0 241 250 504	BOSCH	006	010
0 356 351 C06	BOSCH	006	008
050/30	OPTUS	020	007
1 230 522 C07	BOSCH	007	061
1 230 522 C11	BOSCH	006	009
10 15 024-98	HVA	003	019
10-4760	FAG	010	003
12 13 810-C1	HVA	013	046
12 13 810-C1	HVA	013	053
12 13 821-C1	HVA	013	046
12 13 821-C1	HVA	013	055
12 15 160-C1	HVA	012	005
12 25 025-C1	HVA	008	017
12 25 025-C1	HVA	008	056
12 25 077-C1	HVA	009	021
12 25 151-C1	HVA	008	044
12 25 258-C1	HVA	012	040
12 25 310-C1	HVA	013	019
12 25 358-C1	HVA	009	005
12 25 480-C1	HVA	008	043
12 25 625-C1	HVA	008	016
12 25 701-C1	HVA	008	041
12 25 702-C1	HVA	008	042
15 10 442-C1	HVA	015	013
15 10 555-C1	HVA	014	013
15 10 560-60	HVA	015	006
15 10 573-C1	HVA	015	014
15 10 607-C1	HVA	015	002
15 10 608-C1	HVA	015	003
15 10 621-C1	HVA	015	005
15 10 639-C1	HVA	015	019
15 10 642-C1	HVA	015	018
15 10 643-C1	HVA	015	021
15 10 644-C1	HVA	015	020
15 10 645-C1	HVA	015	024
15 10 646-C2	HVA	015	023
15 10 678-C1	HVA	015	022
15 10 704-C1	HVA	015A	012
15 10 705-C1	HVA	015A	013
15 10 706-C1	HVA	015A	009
15 10 710-C1	HVA	015A	005
15 10 733-C1	HVA	015A	006
15 10 739-C1	HVA	014	008
15 10 851-C1	HVA	014	001
15 10 871-C1	HVA	015	001
15 10 877-C1	HVA	015	010
15 10 894-C1	HVA	015	016
15 11 116-01	HVA	015	025
15 11 274-C1	HVA	015A	001
15 11 290-01	HVA	015A	002
15 11 293-01	HVA	015A	004
15 11 295-01	HVA	015A	003
15 11 297-C1	HVA	015A	007
15 11 299-C1	HVA	015A	008
15 12 042-C1	HVA	013	006
15 12 043-C1	HVA	013	007
15 12 165-C1	HVA	013	008
15 12 170-C1	HVA	013	010
15 12 173-C2	HVA	013	017
15 12 174-C2	HVA	013	016
15 12 231-C1	HVA	013	015
15 12 258-C1	HVA	013	005
15 12 259-C1	HVA	013	013
15 12 260-C1	HVA	013	012
15 12 267-01	HVA	013	003
15 12 269-01	HVA	013	011
15 12 271-01	HVA	013	004
15 12 273-01	HVA	013	002
15 12 327-01	HVA	013	025
15 12 328-01	HVA	013	024
15 12 329-02	HVA	013	027
15 12 341-01	HVA	013	040
15 12 353-01	HVA	013	009
15 12 357-01	HVA	013	038
15 12 360-01	HVA	013	001
15 12 361-01	HVA	013	023
15 12 367-01	HVA	013	026
15 13 009-01	HVA	013	032
15 13 010-01	HVA	013	033
15 13 011-01	HVA	013	034
15 13 031-02	HVA	013	051
15 13 034-02	HVA	013	045
15 13 047-01	HVA	014	003
15 13 048-01	HVA	014	005
15 13 051-02	HVA	014	002
15 13 053-02	HVA	014	004
15 13 060-01	HVA	013	039
15 13 064-01	HVA	013	049
15 13 065-01	HVA	013	050
15 13 070-01	HVA	013	073
15 13 071-01	HVA	013	042
15 13 072-01	HVA	013	043
15 13 074-01	HVA	013	056
15 13 081-01	HVA	013	031
15 13 090-01	HVA	007	048
15 13 094-01	HVA	007	050
15 13 095-01	HVA	013	058
* 15 13 096-01	HVA	020	011
15 13 101-01	HVA	019	002
15 13 102-01	HVA	019	001
15 13 103-01	HVA	019	005
15 13 113-01	HVA	019	007
15 13 116-01	HVA	019	010
15 13 130-01	HVA	019	008
15 13 131-01	HVA	019	003
* 15 13 134-01	HVA	019	009
* 15 13 135-01	HVA	019	004
* 15 13 136-01	HVA	019	012
15 13 138-01	HVA	019	011
15 13 550-01	HVA	014	028
15 13 553-01	HVA	014	029
* 15 13 700-01	HVA	001	004
* 15 13 700-01	HVA	014	030
* 15 13 704-01	HVA	001	003
* 15 13 705-01	HVA	015	007
* 15 13 707-01	HVA	004	010
* 15 13 707-01	HVA	005	029
* 15 13 707-01	HVA	014	007
* 15 13 707-01	HVA	014	032
* 15 13 707-01	HVA	015	012
15 13 709-01	HVA	004	
15 13 713-01	HVA	001	023
* 15 13 718-01	HVA	016	011
* 15 13 718-01	HVA	017	010
15 13 725-01	HVA	009	004
15 13 726-01	HVA	008	004
15 13 727-01	HVA	004	005
15 13 727-01	HVA	018	003
* 15 13 734-01	HVA	005	
15 14 032-02	HVA	003	010

BETECKNINGSREGISTER

Kod 4204

Ritningsnummer Förrådsbeteckning	Fb-kod	Bild	Pos
15 14 038-01	HVA	005	017
15 14 059-01	HVA	003	001
15 14 063-01	HVA	003	018
15 14 066-01	HVA	003	003
15 14 069-01	HVA	003	012
15 14 070-01	HVA	003	015
15 14 078-02	HVA	003	014
15 14 078-03	HVA	003	016
15 14 080-01	HVA	003	004
15 14 081-01	HVA	003	005
15 14 089-01	HVA	003	002
15 14 090-01	HVA	003	020
15 14 091-01	HVA	003	013
15 14 261-01	HVA	005	001
15 14 273-01	HVA	005	005
15 14 295-01	HVA	005	032
15 14 319-01	HVA	004	019
15 14 320-01	HVA	004	017
15 14 321-01	HVA	014	022
15 14 325-01	HVA	014	015
15 14 326-01	HVA	014	016
15 14 327-01	HVA	004	002
15 14 328-01	HVA	004	013
15 14 330-01	HVA	005	020
15 14 332-02	HVA	005	022
15 14 337-01	HVA	005	024
15 14 339-01	HVA	004	006
15 14 340-01	HVA	004	009
15 14 342-01	HVA	014	017
15 14 344-01	HVA	014	018
15 14 345-01	HVA	014	010
15 14 347-01	HVA	014	011
15 14 349-01	HVA	005	006
15 14 352-01	HVA	005	003
15 14 353-01	HVA	005	004
15 14 354-01	HVA	005	008
15 14 371-01	HVA	004	003
15 14 373-01	HVA	004	001
15 14 464-01	HVA	020	008
15 14 590-01	HVA	004	008
15 14 624-02	HVA	005	013
15 14 641-01	HVA	005	012
15 14 661-01	HVA	005	027
15 14 661-01	HVA	011	015
15 14 662-01	HVA	005	025
15 14 663-01	HVA	005	026
15 14 893-02	HVA	005	018
15 15 025-01	HVA	013	059
15 15 026-01	HVA	013	060
15 15 112-01	HVA	012	009
15 15 173-01	HVA	012	007
15 15 261-01	HVA	013	067
15 15 262-01	HVA	013	068
15 15 263-01	HVA	013	069
15 15 265-01	HVA	013	041
15 15 266-01	HVA	013	071
15 15 280-01	HVA	013	063
15 15 283-01	HVA	013	066
15 15 295-01	HVA	013	061
15 15 316-01	HVA	013	072
15 15 320-01	HVA	013	062
15 15 321-01	HVA	013	064
15 15 322-01	HVA	013	065
15 15 412-01	HVA	012	017
15 15 461-01	HVA	012	010

Ritningsnummer Förrådsbeteckning	Fb-kod	Bild	Pos
15 15 465-01	HVA	012	001
15 15 469-01	HVA	012	002
15 15 470-01	HVA	012	011
15 15 472-01	HVA	012	016
15 15 474-01	HVA	012	018
15 15 475-01	HVA	012	004
15 15 476-01	HVA	011	016
15 15 477-01	HVA	011	017
15 15 478-01	HVA	011	014
* 15 16 028-01	HVA	016	016
15 16 029-01	HVA	016	017
15 16 082-02	HVA	016	013
15 16 084-02	HVA	016	014
15 16 194-02	HVA	012	039
15 16 200-02	HVA	016	002
15 16 209-01	HVA	016	007
15 16 211-01	HVA	016	009
15 16 215-01	HVA	016	008
15 16 221-01	HVA	016	001
15 16 222-01	HVA	016	006
15 16 224-01	HVA	017	001
15 16 225-01	HVA	017	006
15 16 233-01	HVA	017	015
15 16 241-05	HVA	016	003
15 16 241-06	HVA	016	004
15 16 241-19	HVA	017	004
15 16 241-20	HVA	017	003
15 16 242-01	HVA	016	005
15 16 242-01	HVA	017	005
15 16 536-02	HVA	017	011
15 16 547-01	HVA	012	028
15 16 548-01	HVA	012	037
15 16 556-01	HVA	017	013
15 16 668-01	HVA	012	038
15 16 748-02	HVA	017	002
15 16 752-01	HVA	017	008
15 16 755-02	HVA	011	007
15 16 760-01	HVA	017	017
15 16 761-01	HVA	017	018
15 16 782-01	HVA	012	029
15 16 788-02	HVA	012	027
15 16 789-01	HVA	016	012
15 16 790-02	HVA	012	022
15 16 792-01	HVA	017	007
15 16 793-02	HVA	017	012
15 16 804-01	HVA	012	033
15 16 806-01	HVA	012	031
15 16 809-01	HVA	017	014
15 16 813-01	HVA	012	026
15 16 836-01	HVA	012	042
15 16 837-01	HVA	012	025
15 16 837-01	HVA	012	035
15 17 014-01	HVA	007	059
15 17 090-01	HVA	007	057
15 17 300-01	HVA	007	009
15 17 328-01	HVA	007	060
15 17 336-01	HVA	007	001
15 17 337-01	HVA	007	004
15 17 338-01	HVA	007	005
15 17 355-01	HVA	007	031
15 17 356-01	HVA	007	014
15 17 357-01	HVA	007	010
15 17 365-01	HVA	007	053
15 17 367-01	HVA	007	054
15 17 373-01	HVA	007	015

BETECKNINGSREGISTER

	Ritningsnummer Förrådsbeteckning	Fb-kod	Bild	Pos
	15 17 375-01	HVA	007	008
	15 17 377-01	HVA	007	028
	15 17 379-01	HVA	007	020
	15 17 380-01	HVA	007	021
	15 17 381-01	HVA	007	024
	15 17 382-01	HVA	007	027
	15 17 384-01	HVA	007	016
	15 17 386-01	HVA	007	017
	15 17 388-01	HVA	007	046
	15 17 389-01	HVA	007	036
	15 17 390-01	HVA	007	033
	15 17 391-01	HVA	007	034
	15 17 392-01	HVA	007	056
	15 17 393-01	HVA	007	038
	15 17 394-01	HVA	007	055
*	15 17 396-01	HVA	007	030
	15 17 398-01	HVA	007	023
	15 17 399-01	HVA	007	025
	15 17 400-01	HVA	007	037
	15 17 401-01	HVA	006	017
	15 17 401-01	HVA	007	070
	15 17 402-01	HVA	007	065
	15 17 403-01	HVA	007	071
	15 17 407-01	HVA	007	044
	15 17 421-01	HVA	007	077
	15 17 423-01	HVA	007	076
	15 17 424-01	HVA	007	078
	15 17 472-01	HVA	007	003
	15 18 028-01	HVA	018	013
	15 18 039-01	HVA	018	015
	15 18 121-01	HVA	004	014
	15 18 121-01	HVA	014	025
	15 18 121-01	HVA	018	011
	15 18 137-01	HVA	018	005
	15 18 139-01	HVA	018	006
	15 18 156-01	HVA	018	012
	15 18 159-01	HVA	018	022
	15 18 160-01	HVA	018	002
	15 18 161-01	HVA	018	001
	15 18 162-01	HVA	018	021
	15 18 174-01	HVA	018	033
	15 18 176-01	HVA	011	001
	15 18 177-01	HVA	018	031
	15 18 178-01	HVA	018	032
	15 19 087-01	HVA	021	007
*	15 19 148-01	HVA	020	002
*	15 19 151-01	HVA	020	006
	15 19 342-01	HVA	011	004
	15 19 347-01	HVA	021	001
	15 19 360-01	HVA	013	030
	15 19 607-01	HVA	011	006
*	15 19 608-01	HVA	021	006
*	15 19 609-01	HVA	021	005
*	15 19 610-01	HVA	021	002
*	15 19 611-01	HVA	020	003
*	15 19 614-01	HVA	020	005
*	15 19 615-01	HVA	007	029
*	15 19 617-01	HVA	007	043
	15 19 618-01	HVA	007	074
*	15 19 655-01	HVA	020	007
	15 19 656-01	HVA	016	019
	15 19 657-01	HVA	016	020
	15 19 657-01	HVA	017	021
*	15 19 658-01	HVA	018	017
	15 19 666-01	HVA	017	020

	Ritningsnummer Förrådsbeteckning	Fb-kod	Bild	Pos
	15 19 752-01	HVA	020	001
	15 19 753-01	HVA	020	010
	15 19 754-01	HVA	020	009
	15 19 847-01	HVA	021	003
	15 19 864-01	HVA	004	007
	15 19 864-01	HVA	005	030
	15 19 930-01	HVA	021	008
	16 10 357-01	HVA	005	033A
	16 10 359-01	HVA	005	034
	16 10 362-01	HVA	005	037
	16 10 375-01	HVA	005	033
	16 10 377-01	HVA	005	035
	16 10 396-01	HVA	005	040
	16 10 642-01	HVA	001	022
	16 10 647-01	HVA	009	027
	16 10 776-01	HVA	008	009
	16 10 777-01	HVA	008	010
	16 10 777-01	HVA	009	023
	16 10 810-01	HVA	009	003
	16 10 823-01	HVA	008	054
	16 10 851-01	HVA	001	008
	16 10 912-01	HVA	005	009
	16 10 921-01	HVA	001	021
	16 10 931-01	HVA	001	019
*	16 10 933-01	HVA	001	020
	16 10 999-01	HVA	005	010
	16 11 187-01	HVA	008	061
	16 11 191-01	HVA	006	011
	16 11 225-01	HVA	010	001
	16 11 422-02	HVA	009	041
	16 11 515-01	HVA	008	002
	16 11 527-01	HVA	008	008
	16 11 570-01	HVA	005	031
	16 11 648-01	HVA	001	005
	16 11 708-01	HVA	009	008
	16 11 738-01	HVA	001	018
	16 11 747-01	HVA	008	011
	16 11 747-01	HVA	009	024
	16 11 760-01	HVA	009	040
	16 11 762-01	HVA	008	062
	16 11 772-01	HVA	001	001
	16 11 775-01	HVA	001	015
	16 11 775-02	HVA	001	016
	16 11 775-03	HVA	001	017
	16 11 777-01	HVA	001	002
	16 11 778-01	HVA	009	031
	16 11 792-01	HVA	001	007
	16 11 797-01	HVA	008	018
	16 11 798-01	HVA	009	029
	16 11 799-01	HVA	001	009
	16 11 800-01	HVA	008	012
	16 11 801-01	HVA	008	057
	16 11 802-01	HVA	008	059
	16 11 803-01	HVA	001	014
	16 11 808-01	HVA	009	034
	16 11 816-01	HVA	009	037
	16 11 817-01	HVA	010	049
	16 11 842-01	HVA	001	015A
	16 11 842-02	HVA	001	016A
	16 11 842-03	HVA	001	017A
	16 11 849-01	HVA	001	001A
	16 11 852-01	HVA	008	066
	16 12 359-01	HVA	009	042
	16 12 455-01	HVA	009	013
	16 12 511-01	HVA	009	009

BETECKNINGSREGISTER

	Ritningsnummer Förrådsbeteckning	Fb-kod	Bild	Pos
*	16 12 519-01	HVA	008	033
*	16 12 520-01	HVA	008	023
	16 12 524-01	HVA	008	034
	16 12 525-01	HVA	010	005
	16 12 525-01	HVA	010	048
	16 12 527-02	HVA	010	047
	16 12 529-01	HVA	008	027
	16 12 530-01	HVA	008	029
	16 12 533-01	HVA	008	035
	16 12 534-01	HVA	008	036
	16 12 536-01	HVA	008	038
	16 12 537-01	HVA	008	055
	16 12 545-01	HVA	010	002
	16 12 546-01	HVA	010	040
	16 12 547-01	HVA	010	043
	16 12 548-01	HVA	010	046
	16 12 552-01	HVA	010	019
	16 12 553-01	HVA	010	021
	16 12 554-01	HVA	010	027
	16 12 554-02	HVA	010	027A
	16 12 555-01	HVA	010	020
*	16 12 564-01	HVA	010	017
*	16 12 565-01	HVA	010	023
*	16 12 566-01	HVA	010	025
	16 12 571-01	HVA	010	028
	16 12 572-01	HVA	010	029
	16 12 573-01	HVA	010	031
*	16 12 579-01	HVA	010	039
*	16 12 581-01	HVA	010	042
*	16 12 583-01	HVA	010	045
	16 12 585-01	HVA	008	040
	16 12 593-01	HVA	009	014
	16 12 617-01	HVA	010	026
	16 12 623-01	HVA	008	050
	16 12 627-01	HVA	008	022
	16 12 628-01	HVA	008	032
	16 12 639-02	HVA	010	013
	16 12 655-01	HVA	010	006
	16 12 656-01	HVA	010	007
	16 12 657-01	HVA	010	008
	16 12 659-01	HVA	010	016
	16 12 665-01	HVA	010	022
	16 12 671-01	HVA	010	024
	16 12 673-01	HVA	008	030
	16 12 674-01	HVA	008	037
	16 12 693-03	HVA	011	010
	16 12 695-01	HVA	010	009
	16 12 700-01	HVA	010	037
	16 12 701-01	HVA	010	014
	16 12 702-01	HVA	008	020
	16 12 703-01	HVA	010	036
	16 12 704-01	HVA	010	035
	16 12 706-01	HVA	010	041
	16 12 707-01	HVA	010	038
	16 12 708-01	HVA	009	010
	16 12 709-01	HVA	009	015
	16 12 712-01	HVA	010	012
	16 12 713-01	HVA	009	017
	16 12 723-01	HVA	010	044
*	16 12 724-01	HVA	010	003
	16 12 750-01	HVA	009	044
	16 12 788-01	HVA	008	052
	16 12 793-01	HVA	010	011
*	16 12 798-01	HVA	010	015
	16 12 842-01	HVA	008	024
	16 12 842-01	HVA	010	033
	16 12 864-01	HVA	010	004
	16 13 128-01	HVA	002	016
	16 13 147-01	HVA	002	043
	16 13 327-02	HVA	002	042
	16 13 448-01	HVA	002	010
*	16 13 538-01	HVA	004	020
*	16 13 538-01	HVA	005	007
*	16 13 539-01	HVA	004	018
	16 13 565-01	HVA	002	006
	16 13 567-01	HVA	002	008
	16 13 571-01	HVA	002	017
	16 13 572-01	HVA	002	018
	16 13 573-01	HVA	002	019
	16 13 582-01	HVA	013	074
	16 13 583-01	HVA	002	026
	16 13 585-01	HVA	002	028
	16 13 587-01	HVA	002	029
	16 13 593-01	HVA	002	036
	16 13 601-01	HVA	002	001
	16 13 603-01	HVA	002	041
	16 13 604-01	HVA	002	005
	16 13 605-01	HVA	002	007
	16 13 606-01	HVA	002	011
	16 13 607-01	HVA	002	039
	16 13 608-01	HVA	002	040
	16 13 609-01	HVA	002	021
	16 13 610-01	HVA	002	023
	16 13 611-01	HVA	002	024
	16 13 612-01	HVA	002	025
	16 13 613-01	HVA	002	027
	16 13 614-01	HVA	002	030
	16 13 615-01	HVA	002	031
	16 13 616-01	HVA	002	033
	16 13 617-01	HVA	002	035
	16 13 618-01	HVA	002	002
	16 13 619-01	HVA	002	003
	16 13 621-01	HVA	002	020
	16 13 622-01	HVA	002	022
	16 13 623-01	HVA	002	009
	16 13 624-01	HVA	002	012
	16 13 625-01	HVA	002	032
	16 13 626-01	HVA	002	034
	16 13 627-01	HVA	002	037
	16 13 628-01	HVA	002	038
	16 13 630-01	HVA	002	004
*	16 13 908-01	HVA	002	014
*	16 13 916-01	HVA	002	015
	16 13 945-01	HVA	004	012
*	16 14 059-04	HVA	006	008
*	16 14 606-01	HVA	007	061
*	16 14 608-01	HVA	006	009
	16 14 728-01	HVA	009	043
	16 14 757-02	HVA	007	062
*	16 14 769-01	HVA	006	010
	16 14 774-01	HVA	006	007
	16 14 777-01	HVA	006	006
	16 14 779-01	HVA	006	002
	16 14 780-01	HVA	006	003
	16 14 785-01	HVA	006	001
	16 14 793-01	HVA	006	016
	16 19 819-01	HVA	009	001
	16 19 820-01	HVA	008	001
	18-15 SVART	LASSO	020	004
*	20 06 362-12	HVA	003	006

BETECKNINGSREGISTER

Kod 4204

	Ritningsnummer Förrådsbeteckning	Fb-kod	Bild	Pos
*	20 06 370-12	HVA	011	002
*	20 06 372-12	HVA	005	015
*	20 06 372-12	HVA	018	009
*	20 06 376-12	HVA	005	019
*	20 06 376-12	HVA	007	063
*	20 06 381-12	HVA	012	019
*	20 06 383-12	HVA	018	014
*	20 06 451-12	HVA	012	014
*	20 06 464-12	HVA	005	028
*	20 06 464-12	HVA	013	020
*	20 06 469-12	HVA	003	008
*	20 06 469-14	HVA	011	012
*	20 06 497-12	HVA	013	014
*	20 24 370-12	HVA	005	011
*	20 24 372-12	HVA	009	035
*	20 24 372-12	HVA	009	038
*	20 24 374-12	HVA	005	038
*	20 24 376-42	HVA	009	039
*	20 24 376-42	HVA	013	035
*	20 24 378-12	HVA	009	028
*	20 62 296-11	HVA	007	022
*	20 62 321-11	HVA	007	051
*	20 62 325-11	HVA	008	058
*	20 62 327-12	HVA	007	039
*	20 62 328-12	HVA	006	012
*	20 62 328-12	HVA	009	006
*	20 62 328-12	HVA	009	016
*	20 62 329-11	HVA	013	070
*	20 62 335-11	HVA	006	004
*	20 62 360-11	HVA	012	024
*	20 62 360-11	HVA	012	036
*	20 62 364-11	HVA	008	013
*	20 62 364-11	HVA	008	053
*	20 62 366-11	HVA	008	028
	20 62 368-11	HVA	013	044
	20 62 368-11	HVA	013	052
*	20 63 287-11	HVA	008	060
*	21 21 328-12	HVA	009	032
*	22 31 443-46	HVA	008	065
*	22 96 285-12	HVA	005	036
*	25 08 318-12	HVA	008	049
*	25 09 316-11	HVA	013	047
*	25 09 316-11	HVA	013	054
*	25 09 318-11	HVA	015	015
*	25 80 142-01	HVA	005	
	27 7101-132	HVA	007	069
	27 7101-145	HVA	007	067
*	27 7105-109	HVA	007	073
*	27 7105-202	HVA	007	068
*	27 7105-219	HVA	007	072
	27 7202-140	HVA	007	066
	28 01 204-01	HVA	018	025
	28 01 493-11	HVA	012	013
	28 01 634-11	HVA	014	014
*	28 04 281-01	HVA	002	013
*	28 04 351-01	HVA	008	048
*	28 16 122-12	HVA	018	020
*	28 16 192-01	HVA	006	005
*	28 16 192-01	HVA	007	040
*	28 16 192-01	HVA	009	020
*	28 16 241-01	HVA	011	013
*	28 16 241-01	HVA	012	032
*	28 20 030-02	HVA	010	032
*	28 20 040-02	HVA	010	030
	28 26 571-01	HVA	008	007
*	28 35 151-01	HVA	012	008
*	28 35 217-01	HVA	012	041
	28 45 180-01	HVA	003	007
*	28 45 190-02	HVA	007	018
*	28 47 171-01	HVA	007	052
*	28 74 111-21	HVA	018	019
*	28 80 485-01	HVA	008	039
*	28 81 550-02	HVA	010	018
*	28 88 170-01	HVA	009	007
*	28 88 180-01	HVA	005	039
*	29 30 220-05	HVA	008	045
*	29 31 195-59	HVA	008	006
*	29 31 195-59	HVA	008	019
*	29 31 195-59	HVA	009	033
	29 65 173-16	HVA	009	022
	29 98 942-45	HVA	008	021
	3205/C3	SKF	009	002
	341	OSRAM	020	005
	34148	AMP	007	072
	400011	AFZ	018	017
	42-605	BING	002	014
	42007	AMP	007	073
	50 11 538-03	HVA	008	051
*	50 11 562-01	HVA	018	024
	50 12 482-01	HVA	007	047
	50-050	BING	002	015
	51 20 300-01	HVA	004	004
	51 20 300-01	HVA	018	004
	6202/C3	SKF	008	006
	6202/C3	SKF	008	019
	6202/C3	SKF	009	033
	6205/C3	SKF	008	005
	6205RS/C3	SKF	009	030
	6302-2RS	SKF	016	010
	6302-2RS	SKF	017	009
	64193	OSRAM	007	029
*	72 01 232-00	HVA	016	018
*	72 01 232-00	HVA	017	019
*	72 31 362-01	HVA	013	018
*	72 52 368-51	HVA	007	006
*	72 52 368-51	HVA	014	019
*	72 52 368-51	HVA	014	023
*	72 52 368-51	HVA	018	027
*	72 52 371-51	HVA	012	044
*	72 52 371-51	HVA	018	026
*	72 52 374-51	HVA	007	011
*	72 52 380-51	HVA	006	013
*	72 52 455-51	HVA	007	019
*	72 52 455-51	HVA	008	046
*	72 52 455-51	HVA	011	008
*	72 52 455-51	HVA	015	011
*	72 52 457-51	HVA	008	047
*	72 52 459-81	HVA	015	008
*	72 52 459-81	HVA	015A	011
*	72 52 462-51	HVA	014	006
*	72 52 463-81	HVA	013	028
*	72 52 464-81	HVA	015	026
*	72 52 472-81	HVA	014	009
*	72 52 503-81	HVA	013	037
*	72 55 380-01	HVA	008	014
*	72 55 382-01	HVA	008	063
*	72 55 383-01	HVA	009	025
*	721 41 86-00	HVA	010	010
*	725 23 31-86	HVA	008	003
*	73 41 153-01	HVA	008	

BETECKNINGSREGISTER

	Ritningsnummer Förrådsbeteckning	Fb-kod	Bild	Pos
*	73 41 164-01	HVA	001	
*	73 53 126-C0	HVA	011	011
*	73 82 205-25	HVA	008	005
*	73 82 205-28	HVA	009	030
*	735 80 16-C0	HVA	001	013
*	735 80 16-C0	HVA	010	050
*	738 23 02-64	HVA	016	010
*	738 23 02-64	HVA	017	009
*	74 04 420-14	HVA	020	012
*	74 04 807-C3	HVA	C12	030
*	74 04 810-C4	HVA	015	004
	740 43 01-C0	HVA	007	079
*	740 43 15-C0	HVA	008	031
*	78 23 205-40	HVA	009	002
	8052	BELZE	021	002
*	95 02 671-C9	HVA	021	004
	AD 46 AH	USHOE	018	024
	BC254207/SPEC	STEFA	016	011
	BC254207/SPEC	STEFA	017	010
	DIN137A-5	DNA	009	007
	DIN137A-6	DNA	C05	039
	DIN3110-10X13	DNA	C21	006
	DIN6798A-8,4 FZB	DNA	007	018
	DIN6798J-5,3 FZB	DNA	007	052
	DIN895-17X19	DNA	C21	005
	DIN982-M5-8 FZB	DNA	C07	041
	DIN982-M6-8 FZB	DNA	005	
	DIN982-M8-8 FZB	DNA	003	
	DIN985-M12X1,25-8 FZB	DNA	C15	007
	F1064-601640-9		018	018
	F1412-000002-0		018	017
	F2350-001832-0		006	008
	F2350-001844-5		006	009
	F3770-000341-1		003	007
	F3770-000516-8		013	046
	F3770-000516-8		013	053
	F3770-000517-6		013	048
	F3770-000517-6		013	055
	F3770-000527-5		008	017
	F3770-000527-5		008	056
	F3770-000530-9		009	021
	F3770-000532-5		008	044
	F3770-000533-3		012	040
	F3770-000534-1		009	005
	F3770-000568-9		008	043
	F3770-000569-7		008	016
	F3770-000573-9		008	041
	F3770-000574-7		008	042
	F3770-000676-0		012	028
	F3770-000677-8		012	037
	F3770-000681-0		017	013
	F3770-000701-6		004	014
	F3770-000701-6		014	025
	F3770-000701-6		018	011
	F3770-000719-8		009	003
	F3770-000721-4		008	054
	F3770-000730-5		005	009
	F3770-000734-7		001	021
	F3770-000786-7		004	012
	F3770-000803-0		013	044
	F3770-000803-0		013	052
	F3770-000809-7		008	007
	F3770-001019-2		008	051
	F3770-001201-6		008	021
	F3770-001202-4		009	004
	F3770-001203-2		008	004
	F3770-001204-0		014	001
	F3770-001205-7		014	002
	F3770-001206-5		014	004
	F3770-001207-3		014	005
	F3770-001208-1		014	003
	F3770-001209-9		014	008
	F3770-001210-7		014	011
	F3770-001212-3		014	013
	F3770-001213-1		014	015
	F3770-001214-9		014	016
	F3770-001215-6		014	017
	F3770-001216-4		014	018
	F3770-001217-2		014	010
	F3770-001218-0		014	022
	F3770-001219-8		014	028
	F3770-001220-6		014	029
	F3770-001221-4		015	001
	F3770-001222-2		015	002
	F3770-001223-0		015	003
	F3770-001224-8		015	005
	F3770-001225-5		015	006
	F3770-001226-3		015	010
	F3770-001227-1		015	013
	F3770-001228-9		015	014
	F3770-001229-7		015	016
	F3770-001230-5		015	018
	F3770-001231-3		015	019
	F3770-001232-1		015	020
	F3770-001233-9		015	021
	F3770-001234-7		015	022
	F3770-001235-4		015	023
	F3770-001236-2		015	024
	F3770-001237-0		015	025
	F3770-001238-8		013	001
	F3770-001239-6		013	002
	F3770-001240-4		013	003
	F3770-001241-2		013	004
	F3770-001242-0		013	005
	F3770-001243-8		013	006
	F3770-001244-6		013	007
	F3770-001245-3		013	008
	F3770-001246-1		013	009
	F3770-001247-9		013	010
	F3770-001248-7		013	011
	F3770-001249-5		013	012
	F3770-001250-3		013	013
	F3770-001251-1		013	015
	F3770-001252-9		013	016
	F3770-001253-7		013	017
	F3770-001254-5		013	019
	F3770-001255-2		013	023
	F3770-001256-0		013	024
	F3770-001257-8		013	025
	F3770-001258-6		013	026
	F3770-001259-4		013	027
	F3770-001260-2		013	030
	F3770-001261-0		013	031
	F3770-001262-8		013	032
	F3770-001263-6		013	038
	F3770-001264-4		013	039
	F3770-001265-1		013	040
	F3770-001266-9		013	041
	F3770-001267-7		013	042
	F3770-001268-5		013	043

BETECKNINGSREGISTER

Ritningsnummer Förrådsbeteckning	Fb-kod	Bild	Pos
F3770-001269-3		013	045
F3770-001270-1		013	049
F3770-001271-9		013	050
F3770-001272-7		013	051
F3770-001273-5		013	056
F3770-001275-0		013	058
F3770-001276-8		013	059
F3770-001277-6		013	060
F3770-001278-4		013	061
F3770-001279-2		013	064
F3770-001280-0		013	065
F3770-001281-8		013	066
F3770-001282-6		013	067
F3770-001283-4		013	068
F3770-001284-2		013	071
F3770-001285-9		013	072
F3770-001286-7		013	073
F3770-001287-5		016	001
F3770-001288-3		016	002
F3770-001289-1		016	003
F3770-001290-9		016	004
F3770-001291-7		016	005
F3770-001291-7		017	005
F3770-001292-5		016	006
F3770-001293-3		016	007
F3770-001294-1		016	009
F3770-001295-8		016	012
F3770-001296-6		016	008
F3770-001297-4		016	013
F3770-001298-2		016	014
F3770-001299-0		016	019
F3770-001300-6		016	020
F3770-001300-6		017	021
F3770-001301-4		017	001
F3770-001302-2		017	002
F3770-001303-0		017	003
F3770-001304-8		017	004
F3770-001305-5		017	006
F3770-001306-3		017	007
F3770-001307-1		017	008
F3770-001308-9		017	014
F3770-001309-7		017	012
F3770-001310-5		017	011
F3770-001311-3		017	015
F3770-001312-1		012	001
F3770-001313-9		012	002
F3770-001314-7		012	004
F3770-001315-4		012	005
F3770-001316-2		012	009
F3770-001317-0		012	010
F3770-001318-8		012	011
F3770-001319-6		012	016
F3770-001320-4		012	017
F3770-001321-2		012	018
F3770-001322-0		012	022
F3770-001323-8		012	025
F3770-001323-8		012	035
F3770-001324-6		012	026
F3770-001325-3		012	027
F3770-001326-1		012	029
F3770-001328-7		012	031
F3770-001329-5		012	033
F3770-001330-3		012	038
F3770-001331-1		012	039
F3770-001332-9		018	001

Ritningsnummer Förrådsbeteckning	Fb-kod	Bild	Pos
F3770-001333-7		018	002
F3770-001334-5		018	005
F3770-001335-2		018	006
F3770-001336-0		018	012
F3770-001337-8		018	013
F3770-001338-6		018	015
F3770-001339-4		018	021
F3770-001340-2		001	001
F3770-001341-0		001	002
F3770-001342-8		001	005
F3770-001343-6		001	007
F3770-001344-4		001	008
F3770-001345-1		001	009
F3770-001347-7		001	014
F3770-001348-5		001	015
F3770-001349-3		001	016
F3770-001350-1		001	017
F3770-001351-9		001	015A
F3770-001352-7		001	016A
F3770-001353-5		001	017A
F3770-001354-3		001	018
F3770-001357-6		008	001
F3770-001358-4		008	002
F3770-001359-2		008	008
F3770-001360-0		008	009
F3770-001361-8		008	010
F3770-001361-8		009	023
F3770-001362-6		008	011
F3770-001362-6		009	024
F3770-001363-4		008	012
F3770-001364-2		008	018
F3770-001365-9		008	020
F3770-001366-7		008	022
F3770-001367-5		008	024
F3770-001367-5		010	033
F3770-001368-3		008	027
F3770-001369-1		008	029
F3770-001370-9		008	030
F3770-001371-7		008	032
F3770-001372-5		008	034
F3770-001373-3		008	035
F3770-001374-1		008	036
F3770-001375-8		008	037
F3770-001376-6		008	038
F3770-001377-4		008	040
F3770-001378-2		008	050
F3770-001379-0		008	052
F3770-001380-8		008	055
F3770-001381-6		008	057
F3770-001382-4		008	059
F3770-001383-2		008	061
F3770-001384-0		008	062
F3770-001385-7		009	001
F3770-001387-3		009	008
F3770-001388-1		009	009
F3770-001389-9		009	010
F3770-001390-7		009	013
F3770-001391-5		009	014
F3770-001392-3		009	015
F3770-001393-1		009	017
F3770-001394-9		009	027
F3770-001395-6		009	029
F3770-001396-4		009	031
F3770-001397-2		009	034
F3770-001398-0		009	037

BETECKNINGSREGISTER

Ritningsnummer Förrådsbeteckning	Fb-kod	Bild	Pos
F3770-001399-8		009	040
F3770-001400-4		009	041
F3770-001401-2		009	042
F3770-001402-0		009	043
F3770-001403-8		010	001
F3770-001404-6		010	002
F3770-001405-3		010	004
F3770-001406-1		010	005
F3770-001406-1		010	048
F3770-001407-9		010	006
F3770-001408-7		010	007
F3770-001409-5		010	008
F3770-001410-3		010	009
F3770-001411-1		010	011
F3770-001412-9		010	012
F3770-001413-7		010	013
F3770-001414-5		010	014
F3770-001415-2		010	016
F3770-001416-0		010	019
F3770-001417-8		010	020
F3770-001418-6		010	027
F3770-001419-4		010	022
F3770-001420-2		010	024
F3770-001421-0		010	026
F3770-001422-8		010	027A
F3770-001423-6		010	028
F3770-001424-4		010	029
F3770-001425-1		010	031
F3770-001426-9		010	035
F3770-001427-7		010	036
F3770-001428-5		010	037
F3770-001429-3		010	038
F3770-001430-1		010	040
F3770-001431-9		010	041
F3770-001432-7		010	043
F3770-001433-5		010	044
F3770-001434-3		010	046
F3770-001435-0		010	047
F3770-001436-8		010	049
F3770-001437-6		011	001
F3770-001438-4		011	004
F3770-001439-2		011	007
F3770-001440-0		011	010
F3770-001441-8		011	014
F3770-001442-6		005	027
F3770-001442-6		011	015
F3770-001443-4		011	016
F3770-001444-2		011	017
F3770-001445-9		002	001
F3770-001446-7		002	002
F3770-001447-5		002	003
F3770-001448-3		002	004
F3770-001449-1		002	005
F3770-001450-9		002	006
F3770-001451-7		002	007
F3770-001452-5		002	008
F3770-001453-3		002	009
F3770-001454-1		002	010
F3770-001455-8		002	011
F3770-001456-6		002	012
F3770-001457-4		002	016
F3770-001458-2		002	017
F3770-001459-0		002	018
F3770-001460-8		002	019
F3770-001461-6		002	020

Ritningsnummer Förrådsbeteckning	Fb-kod	Bild	Pos
F3770-001462-4		002	021
F3770-001463-2		002	022
F3770-001464-0		002	023
F3770-001465-7		002	024
F3770-001466-5		002	025
F3770-001467-3		002	026
F3770-001468-1		002	027
F3770-001469-9		002	028
F3770-001470-7		002	029
F3770-001471-5		002	030
F3770-001472-3		002	031
F3770-001473-1		002	032
F3770-001474-9		002	035
F3770-001475-6		002	037
F3770-001476-4		002	038
F3770-001477-2		002	039
F3770-001478-0		002	040
F3770-001479-8		002	041
F3770-001480-6		002	042
F3770-001481-4		002	043
F3770-001483-0		003	001
F3770-001484-8		003	002
F3770-001485-5		003	003
F3770-001486-3		003	004
F3770-001487-1		003	005
F3770-001488-9		003	010
F3770-001489-7		003	012
F3770-001490-5		003	013
F3770-001491-3		003	014
F3770-001492-1		003	015
F3770-001493-9		003	016
F3770-001494-7		006	001
F3770-001495-4		006	002
F3770-001496-2		006	003
F3770-001497-0		006	006
F3770-001498-8		006	007
F3770-001499-6		006	011
F3770-001500-1		004	001
F3770-001501-9		004	003
F3770-001502-7		004	004
F3770-001502-7		018	004
F3770-001503-5		004	006
F3770-001505-0		004	008
F3770-001506-8		004	009
F3770-001507-6		004	013
F3770-001508-4		004	017
F3770-001509-2		004	019
F3770-001510-0		005	001
F3770-001511-8		005	003
F3770-001512-6		005	004
F3770-001513-4		005	005
F3770-001514-2		005	008
F3770-001515-9		005	010
F3770-001516-7		005	012
F3770-001517-5		005	013
F3770-001518-3		005	017
F3770-001519-1		005	018
F3770-001520-9		005	020
F3770-001521-7		005	022
F3770-001522-5		005	025
F3770-001523-3		005	026
F3770-001524-1		004	007
F3770-001524-1		005	030
F3770-001525-8		005	031
F3770-001526-6		005	040

BETECKNINGSREGISTER

Ritningsnummer Förrådsbeteckning	Fb-kod	Bild	Pos
F3770-001527-4		005	033A
F3770-001528-2		005	037
F3770-001529-0		005	034
F3770-001530-8		005	035
F3770-001531-6		007	001
F3770-001532-4		007	003
F3770-001533-2		007	028
F3770-001534-0		007	005
F3770-001535-7		007	008
F3770-001536-5		007	009
F3770-001537-3		007	010
F3770-001538-1		007	014
F3770-001539-9		007	015
F3770-001540-7		007	017
F3770-001541-5		007	020
F3770-001542-3		007	021
F3770-001543-1		007	023
F3770-001544-9		007	024
F3770-001545-6		007	025
F3770-001546-4		007	027
F3770-001547-2		007	031
F3770-001548-0		007	046
F3770-001549-8		007	033
F3770-001550-6		007	034
F3770-001551-4		007	036
F3770-001552-2		007	056
F3770-001553-0		007	038
F3770-001554-8		007	044
F3770-001555-5		007	047
F3770-001556-3		007	048
F3770-001558-9		007	050
F3770-001559-7		007	053
F3770-001560-5		007	054
F3770-001561-3		007	055
F3770-001562-1		007	057
F3770-001563-9		007	059
F3770-001564-7		007	060
F3770-001566-2		007	062
F3770-001567-0		019	001
F3770-001568-8		019	002
F3770-001569-6		019	003
F3770-001571-2		019	005
F3770-001572-0		019	007
F3770-001573-8		019	008
F3770-001575-3		019	010
F3770-001576-1		019	011
F3770-001577-9		014	014
F3770-001578-7		004	005
F3770-001578-7		018	003
F3770-001579-5		012	007
F3770-001580-3		012	013
F3770-001581-1		018	025
F3770-001582-9		007	037
F3770-001583-7		007	065
F3770-001584-5		017	020
F3770-001585-2		012	042
F3770-001587-8		010	021
F3770-001588-6		003	018
F3770-001590-2		005	024
F3770-001591-0		009	022
F3770-001592-8		007	071
F3770-001593-6		007	004
F3770-001594-4		006	017
F3770-001594-4		007	070
F3770-001595-1		004	

Ritningsnummer Förrådsbeteckning	Fb-kod	Bild	Pos
F3770-001596-9		021	003
F3770-001597-7		001	001A
F3770-001602-5		005	033
F3770-001614-0		020	008
F3770-001628-0		001	022
F3770-001629-8		001	023
F3770-001630-6		003	019
F3770-001631-4		003	020
F3770-001632-2		005	032
F3770-001633-0		006	016
F3770-001634-8		007	074
F3770-001635-5		007	077
F3770-001636-3		007	078
F3770-001637-1		008	066
F3770-001638-9		009	044
F3770-001639-7		013	074
F3770-001640-5		018	031
F3770-001641-3		018	032
F3770-001642-1		018	033
F3770-001643-9		007	076
F3770-001644-7		015A	002
F3770-001645-4		015A	003
F3770-001646-2		015A	004
F3770-001647-0		015A	005
F3770-001648-8		015A	006
F3770-001649-6		015A	007
F3770-001650-4		015A	008
F3770-001651-2		015A	009
F3770-001652-0		015A	012
F3770-001653-8		015A	013
F3770-001654-6		015A	001
F3770-001673-6		020	001
F3770-001674-4		020	009
F3770-001675-1		020	010
F3770-001676-9		021	008
F3798-000104-4		002	014
F3798-000145-7		002	015
F4137-000003-8		010	003
F6004-000047-5		016	011
F6004-000047-5		017	010
F6070-000426-2		010	017
F6070-000427-0		010	023
F6070-000428-8		010	025
FSD0110-315	FMVBN	008	031
FSD0110-410	FMVBN	020	012
FSD145-68X5,5X10	FSD	019	012
GLY PG 202320 F	SKF	010	017
GLY PG 303420 F	SKF	010	023
GLY PG 404420 F	SKF	010	025
K 18X22X10	DYROP	008	033
K 18X22X22 FKI	DYROP	001	020
K 20X24X10	DYROP	008	023
K30X38X14JP	FAG	010	039
K50X58X14JP	FAG	010	042
K70X78X17,7TNI	FAG	010	045
M1101-111016-3		001	013
M1101-111016-3		010	050
M1101-111018-9		010	015
M1104-150020-1		008	045
M1107-111232-3		016	018
M1107-111232-3		017	019
M1108-114138-7		012	008
M1108-114150-2		012	041
M1108-141187-1		010	010
M1108-141260-6		008	039

BETECKNINGSREGISTER

Kod 4204

Ritningsnummer Förrådsbeteckning	Fb-kod	Bild	Pos
M1108-143305-7		010	018
M1108-811803-2		019	009
M1108-811808-1		019	004
M1116-853113-8		018	019
M1116-870190-5		018	024
M1150-097060-6		004	020
M1150-097060-6		005	007
M1150-097070-5		004	018
M1150-097110-9		005	006
M1168-115010-1		019	012
M1170-112118-1		018	020
M1170-112153-8		008	
M1170-112165-2		001	
M1170-817146-0		006	005
M1170-817146-0		007	040
M1170-817146-0		009	020
M1170-817153-6		005	
M1170-817165-0		011	013
M1170-817165-0		012	032
M1171-122136-9		002	013
M1171-122165-8		008	048
M1171-132146-6		007	052
M1171-142165-4		007	018
M1171-825146-8		009	007
M1171-825153-4		005	039
M1172-111122-0		008	025
M1172-111122-0		010	034
M1172-111126-1		011	011
M1172-111130-3		010	032
M1172-111137-8		010	030
M1350-812610-8		020	006
M1400-038362-7		003	006
M1400-038368-4		007	006
M1400-038368-4		014	019
M1400-038368-4		014	023
M1400-038368-4		018	027
M1400-038370-0		011	002
M1400-038371-8		012	044
M1400-038371-8		018	026
M1400-038372-6		005	015
M1400-038372-6		018	009
M1400-038374-2		007	011
M1400-038376-7		005	019
M1400-038376-7		007	063
M1400-038379-1		006	013
M1400-038380-9		012	019
M1400-038383-3		018	014
M1400-038451-8		012	014
M1400-038455-9		007	019
M1400-038455-9		008	046
M1400-038455-9		011	008
M1400-038455-9		015	011
M1400-038457-5		008	047
M1400-038459-1		001	004
M1400-038459-1		014	030
M1400-038462-5		014	006
M1400-038464-1		005	028
M1400-038464-1		013	020
M1400-038469-0		003	008
M1400-038497-1		013	014
M1400-090459-6		015	008
M1400-090459-6		015A	011
M1400-090463-8		013	028
M1400-090464-6		015	026
M1400-090469-5		011	012
M1400-090472-9		014	009
M1400-090503-1		013	037
M1400-099331-8		008	003
M1410-126285-2		005	036
M1410-126370-2		005	011
M1410-126372-8		009	035
M1410-126372-8		009	038
M1410-126374-4		005	038
M1410-126376-9		009	039
M1410-126376-9		013	035
M1410-126378-5		009	028
M1410-126380-1		008	014
M1410-126382-7		008	063
M1410-126383-5		009	025
M1420-128327-9		007	039
M1420-128328-7		006	012
M1420-128328-7		009	006
M1420-128328-7		009	016
M1420-143328-8		009	032
M1420-221287-1		008	060
M1420-298296-0		007	022
M1420-298321-6		007	051
M1420-298325-7		008	058
M1420-298329-9		013	070
M1420-298335-6		006	004
M1420-298360-4		012	024
M1420-298360-4		012	036
M1420-298362-0		013	018
M1420-298364-6		008	013
M1420-298364-6		008	053
M1420-298366-1		008	028
M1440-145443-1		008	065
M1479-229408-1		005	023
M1479-229408-1		007	045
M1490-049120-7		001	003
M1490-051118-6		004	010
M1490-051118-6		005	029
M1490-051118-6		014	007
M1490-051118-6		014	032
M1490-051118-6		015	012
M1490-117114-7		007	041
M1490-117116-2		005	
M1490-117118-8		003	
M1490-157318-5		008	049
M1490-209316-7		013	047
M1490-209316-7		013	054
M1490-209318-3		015	015
M1491-274322-3		015	007
M1536-211315-5		008	031
M1536-211410-4		020	012
M1536-212211-5		012	003
M1536-212211-5		012	012
M1536-212215-6		008	026
M1536-221307-0		001	006
M1536-827072-8		007	079
M1536-842142-0		012	030
M1536-842187-5		015	004
M1541-822010-3		007	061
M1607-800510-7		011	006
M1610-620203-1		008	006
M1610-620203-1		008	019
M1610-620203-1		009	033
M1610-620503-4		008	005
M1610-620533-1		009	030
M1610-630240-1		016	010

BETECKNINGSREGISTER

	Ritningsnummer Förrådsbeteckning	Fb-kod	Bild	Pos
	M1610-630240-1		017	009
	M1612-320503-3		009	002
	M1617-018013-9		001	020
	M1617-018033-7		008	033
	M1617-020103-4		008	023
	M1617-030073-7		010	039
	M1617-050033-6		010	042
	M1617-070033-2		010	045
	M1632-172001-5		017	016
	M1632-211401-0		016	015
	M1633-172001-3		017	017
	M1633-211401-8		016	016
	M1633-990249-8		017	018
	M1633-990259-7		016	017
	M1671-003010-9		020	007
	M1821-700033-8		007	073
	M1821-840581-7		007	068
	M1821-840983-5		007	072
	M2731-106310-0		007	042
	M2731-262444-7		007	043
	M2731-502001-5		007	029
	M2731-923720-1		007	030
	M2760-080020-4		018	023
	M2811-541210-5		006	010
	M6130-203110-7		021	006
	M6130-209010-3		021	005
	M6133-305010-0		021	004
	M6136-832210-1		021	001
	M6140-805510-9		021	002
	M6291-021010-9		021	007
	M6453-165010-1		020	003
	M6456-037010-0		020	011
	M6MF LOC-KING 8 BH10 FZB	BUFAB	004	010
	M6MF LOC-KING 8 BH10 FZB	BUFAB	005	029
	M6MF LOC-KING 8 BH10 FZB	BUFAB	014	007
	M6MF LOC-KING 8 BH10 FZB	BUFAB	014	032
	M6MF LOC-KING 8 BH10 FZB	BUFAB	015	012
	M7040-715320-3		020	005
	M7175-910400-0		020	004
	M8610-202110-7		020	002
	NE 77/12-70	HOSA	012	030
	OR 515/1	STEFA	015	004
	PI-12310/1,5-6	WINEM	007	068
	SGL-E 40-60	RASMU	004	020
	SGL-E 40-60	RASMU	005	007
	SGL-E 50-70	RASMU	004	018
	SGL-E 90-110	RASMU	005	006
	SMS11 WK 3X16	SIS	001	013
	SMS11 WK 3X16	SIS	010	050
	SMS11 WK 4X16	SIS	010	015
	SMS1368 KULA 3/16	SIS	008	045
	SMS1581 SGA 20	SIS	008	025
	SMS1581 SGA 20	SIS	010	034
	SMS1581 SGA 25	SIS	011	011
	SMS1581 SGA 30	SIS	010	032
	SMS1581 SGA 40	SIS	010	030
	SMS1663 FRP 2,5X14	SIS	010	010
	SMS1663 FRP 4X28	SIS	008	039
	SMS1663 FRP 5X14 OXSV	SIS	010	018
-	SMS1757 RXS B10X9,5 YTHÄ	SIS	005	023
-	SMS1757 RXS B10X9,5 YTHÄ	SIS	007	045
-	SMS2165 M6S 10X35,STÅL 8	SIS	013	014
-	SMS2165 M6S 10X60 STÅL 1	SIS	013	037
-	SMS2165 M6S 5X20,STÅL 10	SIS	008	003
-	SMS2165 M6S 6X16,STÅL 8.	SIS	007	006
-	SMS2165 M6S 6X16,STÅL 8.	SIS	014	019
-	SMS2165 M6S 6X16,STÅL 8.	SIS	014	023
-	SMS2165 M6S 6X16,STÅL 8.	SIS	018	027
-	SMS2165 M6S 6X20,STÅL 8.	SIS	011	002
-	SMS2165 M6S 6X22,STÅL 8.	SIS	012	044
-	SMS2165 M6S 6X22,STÅL 8.	SIS	018	026
-	SMS2165 M6S 6X25,STÅL 8.	SIS	005	015
-	SMS2165 M6S 6X25,STÅL 8.	SIS	018	009
-	SMS2165 M6S 6X30,STÅL 8.	SIS	007	011
-	SMS2165 M6S 6X35 STÅL 8.	SIS	005	019
-	SMS2165 M6S 6X35 STÅL 8.	SIS	007	063
-	SMS2165 M6S 6X45,STÅL 8.	SIS	006	013
-	SMS2165 M6S 6X50,STÅL 8.	SIS	012	019
-	SMS2165 M6S 6X65,STÅL 8.	SIS	018	014
-	SMS2165 M6S 6X8,STÅL 8.8	SIS	003	006
-	SMS2165 M6S 8X105 STÅL 1	SIS	014	009
-	SMS2165 M6S 8X20,STÅL 8.	SIS	012	014
-	SMS2165 M6S 8X30 STÅL 8.	SIS	007	019
-	SMS2165 M6S 8X30 STÅL 8.	SIS	008	046
-	SMS2165 M6S 8X30 STÅL 8.	SIS	011	008
-	SMS2165 M6S 8X30 STÅL 8.	SIS	015	011
-	SMS2165 M6S 8X35 STÅL 8.	SIS	008	047
-	SMS2165 M6S 8X40 STÅL 10	SIS	015	008
-	SMS2165 M6S 8X40 STÅL 10	SIS	015A	011
-	SMS2165 M6S 8X40 STÅL 8.	SIS	001	004
-	SMS2165 M6S 8X40 STÅL 8.	SIS	014	030
-	SMS2165 M6S 8X55,STÅL 8.	SIS	014	006
-	SMS2165 M6S 8X60 STÅL 10	SIS	013	028
-	SMS2165 M6S 8X65 STÅL 10	SIS	015	026
-	SMS2165 M6S 8X65,STÅL 8.	SIS	005	028
-	SMS2165 M6S 8X65,STÅL 8.	SIS	013	020
-	SMS2165 M6S 8X90,STÅL 10	SIS	011	012
-	SMS2165 M6S 8X90,STÅL 8.	SIS	003	008
-	SMS2166 MC6S 4X6 STÅL 8.	SIS	005	036
-	SMS2166 MC6S 6X20,STÅL 8	SIS	005	011
-	SMS2166 MC6S 6X25,STÅL 8	SIS	009	035
-	SMS2166 MC6S 6X25,STÅL 8	SIS	009	038
-	SMS2166 MC6S 6X30,STÅL 8	SIS	005	038
-	SMS2166 MC6S 6X35,STÅL 8	SIS	009	039
-	SMS2166 MC6S 6X35,STÅL 8	SIS	013	035
-	SMS2166 MC6S 6X40,STÅL 8	SIS	009	028
-	SMS2166 MC6S 6X50,STÅL 8	SIS	008	014
-	SMS2166 MC6S 6X60,STÅL 8	SIS	008	063
-	SMS2166 MC6S 6X65 STÅL 8	SIS	009	025
-	SMS2167 MCS 4X22,STÅL 5.	SIS	007	022
-	SMS2167 MCS 5X10,STÅL 5.	SIS	008	058
-	SMS2167 MCS 5X12,STÅL 8.	SIS	007	039
-	SMS2167 MCS 5X14 STÅL 8.	SIS	006	012
-	SMS2167 MCS 5X14 STÅL 8.	SIS	009	006
-	SMS2167 MCS 5X14 STÅL 8.	SIS	009	016
-	SMS2167 MCS 5X16,STÅL 5.	SIS	013	070
-	SMS2167 MCS 5X30,STÅL 5.	SIS	006	004
-	SMS2167 MCS 5X6 STÅL 5.8	SIS	007	051
-	SMS2167 MCS 6X10 STÅL 5.	SIS	008	013
-	SMS2167 MCS 6X10 STÅL 5.	SIS	008	053
-	SMS2167 MCS 6X12,STÅL 5.	SIS	008	028
-	SMS2167 MCS 6X6 STÅL 5.8	SIS	012	024
-	SMS2167 MCS 6X6 STÅL 5.8	SIS	012	036
-	SMS2167 MCS 6X8 STÅL 5.8	SIS	013	018
-	SMS2168 FS 4X8,STÅL 5.8	SIS	008	060
	SMS2175 M6M 8 STÅL 8 FZB	SIS	008	049
-	SMS2176 ML6M 6 STÅL 5 FZ	SIS	013	047
-	SMS2176 ML6M 6 STÅL 5 FZ	SIS	013	054
-	SMS2176 ML6M 8 STÅL 5 FZ	SIS	015	015
-	SMS2183 S6SS 8X8,STÅL HR	SIS	008	065

BETECKNINGSREGISTER

Ritningsnummer Förrådsbeteckning		Fb-kod	Bild	Pos
SMS2374	CP-M6-3X8	SIS	016	018
SMS2374	CP-M6-3X8	SIS	017	019
SMS2393	MFS 5X14 STÅL 8.	SIS	009	032
SMS66	SP 1,6X12 FZB	SIS	012	008
SMS66	SP 2X12 FZB	SIS	012	041
SMS70	BRB 2,7X6 FZB	SIS	018	020
SMS70	BRB 5,3X12 FZB	SIS	006	005
SMS70	BRB 5,3X12 FZB	SIS	007	040
SMS70	BRB 5,3X12 FZB	SIS	009	020
SMS70	BRB 6,4X12 FZB	SIS	008	
SMS70	BRB 6,4X14 FZB	SIS	005	
SMS70	BRB 8,4X16 FZB	SIS	001	
SMS70	BRB 8,4X18 FZB	SIS	011	013
SMS70	BRB 8,4X18 FZB	SIS	012	032
SMS795	5	SIS	021	004
SMS84	FBB 4,1 FZB	SIS	002	013
SMS84	FBB 8,2 FZB	SIS	008	048
TF3-61565/5		TF	018	023
TF4-60164		TF	018	018