Gäller fr. o. m. ram nr
Valid from frame No
Gültig ab Rahmen Nr
Valable à partir du cadre No

MK 0001
1973

Reservdelar
Spare parts
Ersatzteile
Pièces de rechange

moto-cross
125 CR
125 WR

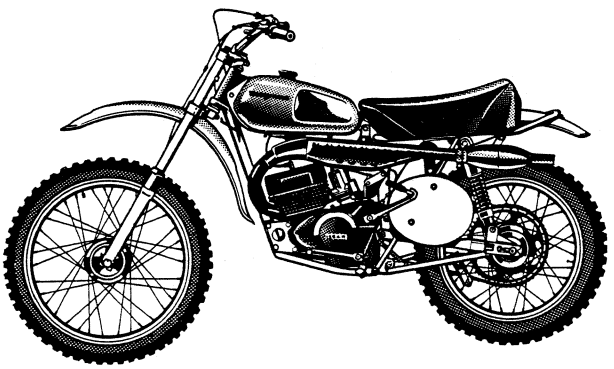

Husqvarna

Ram - Bakgaffel
Frame - Rear fork
Rahmen - Hintergabel
Cadre - Fourche arrière — A

Framgaffel - Styre
Front fork - Handlebar
Vordergabel - Lenker
Fourche avant - Guidon — B

Hjul
Wheels
Rad
Roue — C

Bensintank - Vajrar
Gas tanks - Wires
Kraftstoffbehälter - Seilzüge
Réservoir - Câbles — D

Cyl. - Vevparti
Cyl. - Crank mechanism
Zyl. - Kurbeltrieb
Cyl. - Embiellage — E

Vevhus
Crankcase
Kurbelgehäuse
Carter-cylindre — F

Växellåda
Gearbox
Wechselgetriebe
Boîte de vitesse — G

Elektrisk utrustning
Electric equipment
Elektrische Ausrüstung
Equipement électrique — H

Förgasare
Carburettor
Vergaser
Carburateur — I

10 12014-96 3,5 2-73

Ram - Fotbromsreglage - Fotstöd - Parkeringsstöd
Frame - Footbrake - Footrest - Parking rest
Rahmen - Fussbremshebel - Fussraste - Kippständer
Cadre - Commande de frein à pied - Repose-pied - Béquille

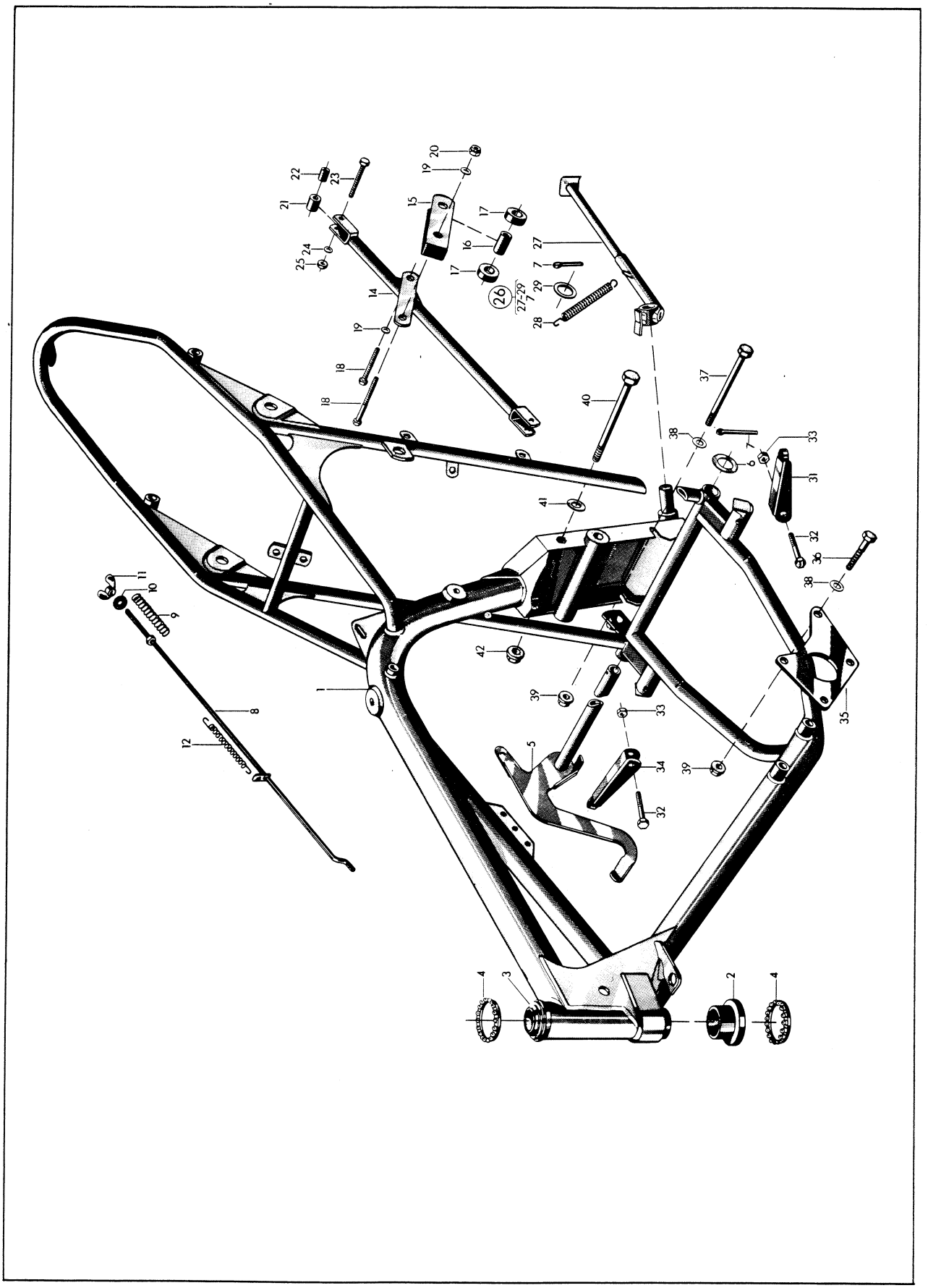

Bild nr Fig. no Bild Nr Fig. no	Det. nummer Part number Teilnummer No de pièce	Antal Quantity Anzahl Nombre		Benämning Description Bezeichnung Nomenclature
		6 speed CR 125 cc	6 speed WR 125 cc	
1	15 10 401-01	1	1	Ram, fast del Frame, fixed part Rahmen, fester Teil Cadre partie fixe
2	12 10 745-01	1	1	Styrlagerskål, undre Pilot bearing shell lower Führungslagerschale, unten Pailer in fèrieur de direction
3	15 10 136-01	1	1	Styrlagerkona, övre Pilot bearing cone, upper Führungslagerkonus, ober Cone de palier de direction supèrieur
4	29 40 405-01	2	2	Kulring, kpl. Ball ring, complete Kugellagerring, kpl. Butèe à billes complète
5	15 15 167-01	1	1	Fotbromspedal Footbrake pedal Fussbremshebel Pèdale de frein
6	28 01 668-11	1	1	Bricka Washer Scheibe Rondelle
7	28 35 400-11	2	2	Saxsprint Split pin Split Goupille fendue
8	15 15 170-01	1	1	Bromsstång Brake rod Bremsegestänge Tige de frein
9	12 15 160-01	1	1	Fjäder Spring Feder Ressort
10	28 01 350-01	1	1	Bricka Washer Scheibe Rondelle
11	15 15 173-01	1	1	Vingmutter Wing nut Flügelmutter Écrou à orilles
12	15 15 112-01	1	1	Fjäder Spring Feder Ressort
14	15 15 151-01	1	1	Bromslänk Brake link Bremsgelenk Maillon de frein
15	15 10 209-01	1	1	Kedjestyrare Chain guide Kettenführung Guide-chaîne
16	15 10 150-01	1	1	Hylsa Sleeve Hülse Douille
17	12 28 114-01	4	4	Gummiring Rubber ring Gummiring Roulette en caoutchouc
18	20 06 376-12	2	2	Skruv M6x35 Screw Schraube Vis
19	28 04 328-01	2	2	Fjäderbricka Spring washer Federscheibe Rondelle èlastique

A2

Bild nr Fig. no Bild Nr Fig. no	Det. nummer Part number Teilnummer No de pièce	Antal Quantity Anzahl Nombre		Benämning Description Bezeichnung Nomenclature
		6 speed CR 125 cc	6 speed WR 125 cc	
20	25 81 146-01	2	2	Låsmutter Lock nut Sicherungsmutter Contre-écrou
21	*15 15 107-01	2	2	Hylsa Sleeve Hülse Douille
22	*15 15 108-01	2	2	Bussning, bromslänk Bushing, brake link Buchse, Bremsgelenk Coussinet, maillon de frein
23	20 06 374-12	2	2	Skruv M6x30 Screw Schraube Vis
24	28 04 328-01	2	2	Fjäderbricka Spring washer Federscheibe Rondelle èlastique
25	25 81 146-01	2	2	Låsmutter Lock nut Sicherungsmutter Contre-écrou
26	15 10 390-01	1	1	Parkeringsstöd, kpl. Parking rest, complete Kippständer, kpl. Béquille, complet
27	15 10 389-01	1	1	Ben Leg Bein Béquille
28	15 10 442-01	1	1	Fjäder Spring Feder Ressort
29	28 16 300-12	1	1	Bricka Washer Scheibe Rondelle
31	15 13 612-01	1	1	Fotstöd, vänster Footrest, left Raste, links Repose-pied, gauche
32	20 06 459-12	2	2	Skruv M8x40 Screw Schraube Vis
33	25 80 153-01	2	2	Låsmutter Lock nut Sicherungsmutter Contre-écrou
34	15 13 611-01	1	1	Fotstöd, höger Footrest, right Raste, rechts Repose-pied, droit
35	15 10 398-01	2	2	Motorfästplåt Engine clamp plate Motorbefestigungsplatte Plaque de serrage de moteur
36	20 06 472-12	4	4	Skruv M8x105 Screw Schraube Vis
37	*20 06 476-14	1	1	Skruv M8x125 Screw Schraube Vis
38	28 16 241-01	5	5	Bricka Washer Scheibe Rondelle

A3

Bild nr Fig. no Bild Nr Fig. no	Det. nummer Part number Teilnummer No de pièce	Antal Quantity Anzahl Nombre		Benämning Description Bezeichnung Nomenclature
		6 speed CR 125 cc	6 speed WR 125 cc	
39	25 82 118-14	5	5	Låsmutter Lock nut Sicherungsmutter Contre-écrou
40	20 06 517-12	1	1	Skruv M10x130 Screw Schraube Vis
41	28 16 251-01	1	1	Bricka Washer Scheibe Rondelle
42	25 82 120-14	1	1	Låsmutter Lock nut Sicherungsmutter Contre-écrou
-	15 19 001-01	3	3	Nummerplåt, vit Number plate, white Nummerplatte, weiss Plaque de numéro, blanche
-	15 19 002-01	1	1	Nummerplåthållare Number plate holder Nummerplattehalter Support de plaque de numéro
-	28 01 416-01	6	6	Bricka Washer Scheibe Rondelle
-	20 06 366-11	4	4	Skruv M6x12 Screw Schraube Vis
-	20 06 370-11	2	2	Skruv M6x20 Screw Schraube Vis
-	25 81 146-01	2	2	Låsmutter Lock nut Sicherungsmutter Contre-écrou
-	15 17 155-01	1	1	Klämmer Clamp Klammer Attache

A4

Printed in Sweden

Husqvarna

Bakskärm - Bakgaffel - Kedjeskydd - Fjäderben
Rear mudguard - Rear fork - Chain guard - Suspension unit
Hinterkotflügel - Hintergabel - Kettenschutzblech - Federbein
Garde-boue arrière - Fourche arrière - Garde-chaîne - Jambe élastique

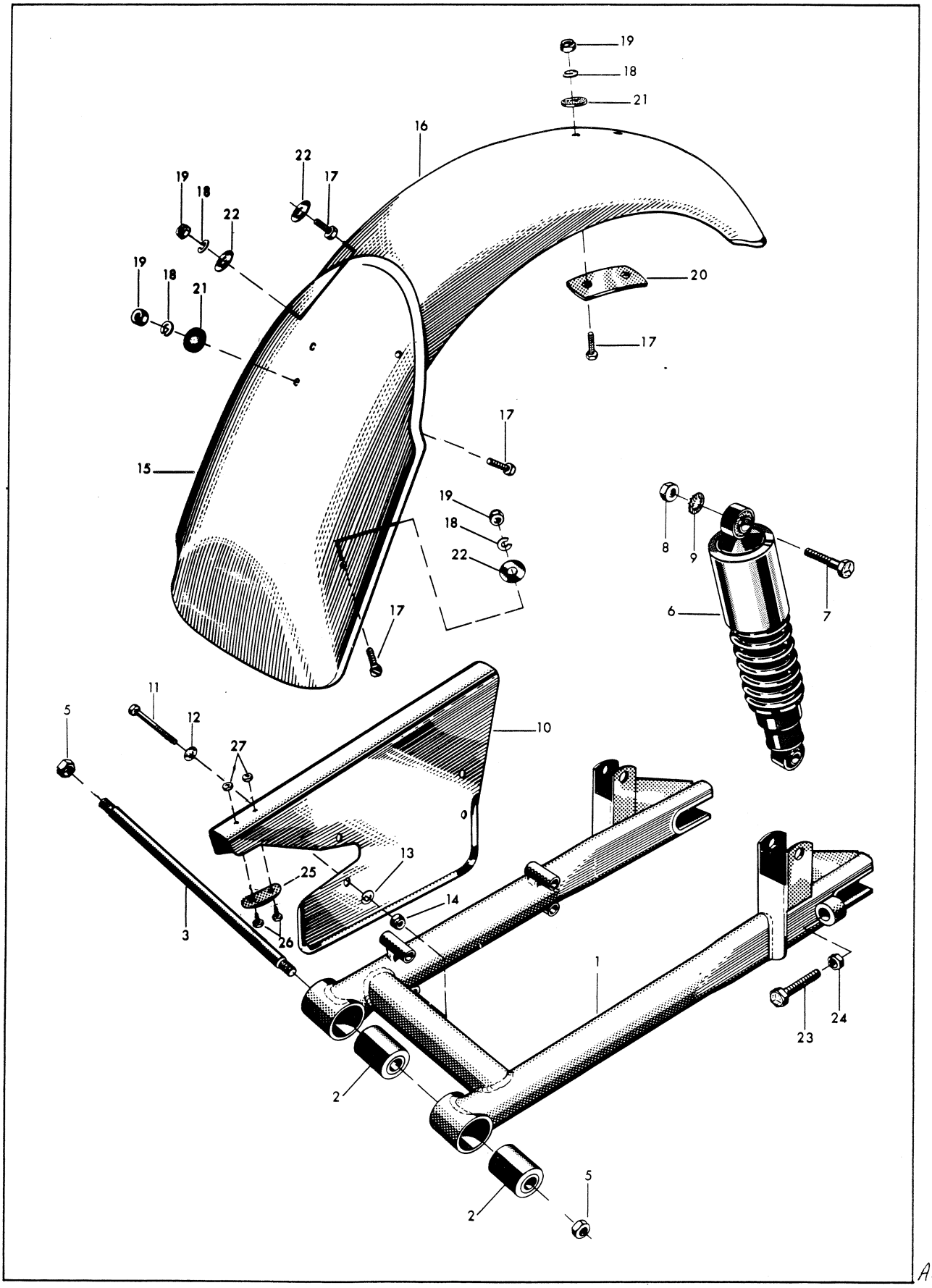

AS

Bild nr Fig. no Bild Nr Fig. no	Det. nummer Part number Teilnummer No de pièce	Antal Quantity Anzahl Nombre		Benämning Description Bezeichnung Nomenclature
		6 speed CR 125 cc	6 speed WR 125 cc	
1	15 10 361-01	1	1	Bakgaffel Rear fork Hintergabel Fourche arrière
2	15 10 367-01	2	2	Elastisk bussning Elastic bushing Elastische Buchse Coussinet élastique
3	15 10 410-01	1	1	Fästbult, bakgaffel Attaching bolt rear fork Schlussbolzen Boulon de fixation, fourche arrière
5	25 01 311-16	2	2	Mutter Nut Mutter Ecrou
6	15 10 135-01	2	2	Fjäderben Girling SB3/203H Suspension unit Federbein Jambe élastique
7	21 35 199-12	4	4	6-kantskruv 3/8 UNFx38 Hexagonal screw Sechskantschraube Vis 6 pans
8	25 41 303-11	4	4	Mutter Nut Mutter Ecrou
9	28 47 200-01	4	4	Låsbricka, innertandad för M10 Locking washer, internal teeth Sicherungsscheibe, innenverzahnt Rondelle d'arrêt, denture intérieure
10	15 18 215-01		1	Kedjeskydd Chain guard Kettenschutz Garde-chaîne
11	20 06 380-12		4	Skruv M6x50 Screw Schraube Vis
12	28 16 211-01		4	Bricka Washer Scheibe Rondelle
13	28 04 328-01		4	Fjäderbricka Spring washer Federscheibe Rondelle élastique
14	25 81 146-01		4	Låsmutter Lock nut Sicherungsmutter Contre-écrou
15	15 18 116-02	1	1	Stänkskydd Splash guard Schmutzblech Protection de giclage
16	15 18 117-02	1	1	Bakskärm Rear mudguard Hinterkotflügel Garde-boue arrière
17	20 06 368-11	8	8	Skruv M6x16 Screw Schraube Vis
18	28 04 328-01	8	8	Fjäderbricka Spring washer Federscheibe Rondelle élastique

A6

Printed in Sweden

Bild nr Fig. no Bild Nr Fig. no	Det. nummer Part number Teilnummer No de pièce	Antal Quantity Anzahl Nombre		Benämning Description Bezeichnung Nomenclature
		6 speed CR 125 cc	6 speed WR 125 cc	
19	25 81 146-01	8	8	Låsmutter Lock nut Sicherungsmutter Contre-écrou
20	15 18 102-01	1	1	Skärmbricka Mudguard washer Kotflügelscheibe Rondelle de garde-boue
21	15 18 121-01	4	4	Gummibricka Rubber washer Gummischeibe Plateau de caoutchouc
22	28 01 416-01	6	6	Bricka Washer Scheibe Rondelle
23	20 06 460-57	2	2	Skruv M8x45 Screw Schraube Vis
24	25 08 318-11	2	2	Mutter Nut Mutter Écrou
25	15 18 218-01		1	Slitbricka Wearing washer Verschleisscheibe Rondelle d'usure
26	20 62 327-11		2	Skruv M5x12 Screw Schraube Vis
27	25 80 132-01		2	Låsmutter Lock nut Sicherungsmutter Contre-écrou

Framgaffel
Front fork
Vordergabel
Fourche avant

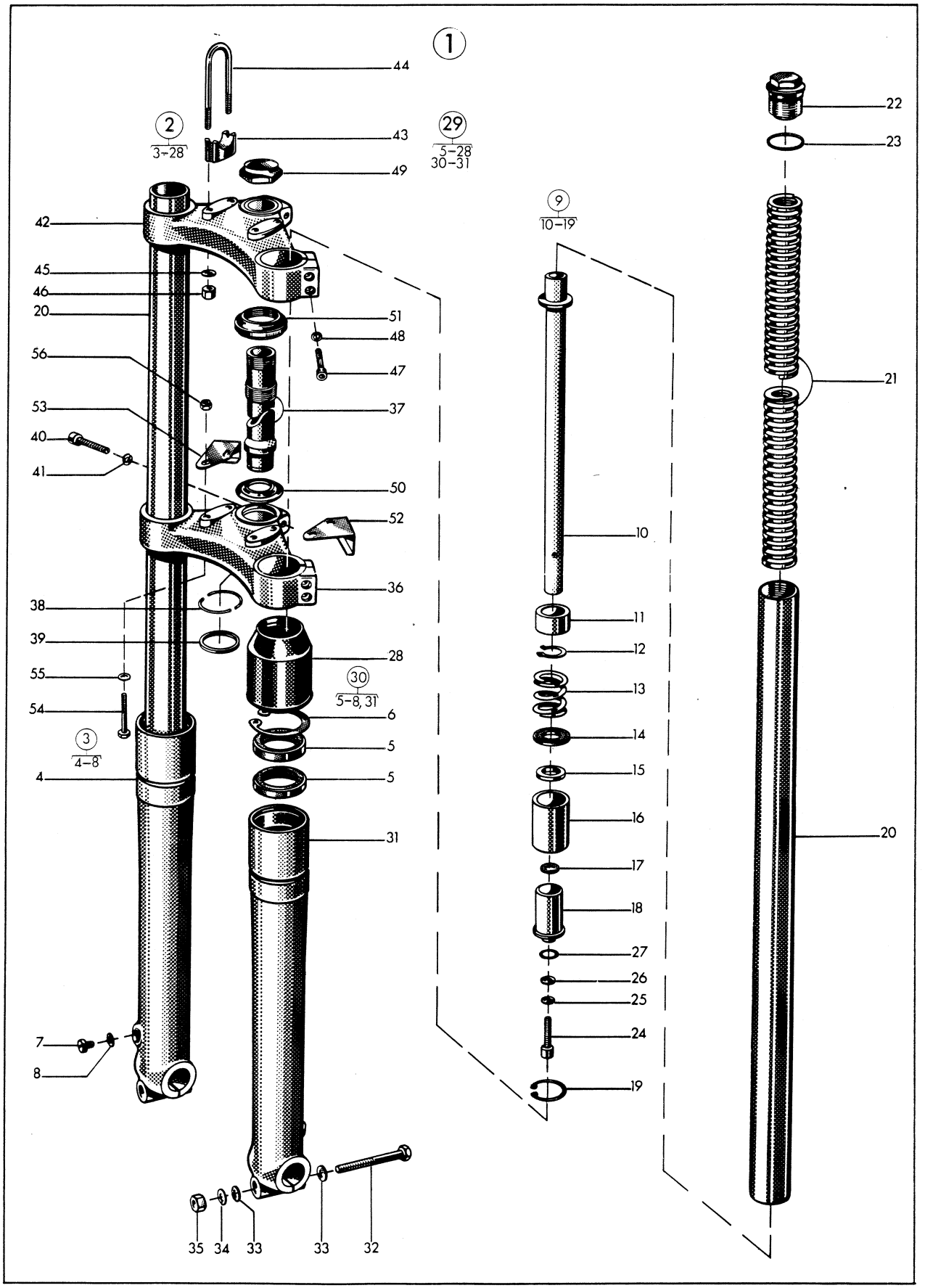

Bild nr Fig. no Bild Nr Fig. no	Det. nummer Part number Teilnummer No de pièce	Antal Quantity Anzahl Nombre		Benämning Description Bezeichnung Nomenclature
		6 speed CR 125 cc	6 speed WR 125 cc	
1	15 12 180-01	1	1	Framgaffel, kpl. Front fork, complete Vordergabel, kpl. Fourche avant, complet
2	15 12 181-01	1	1	Gaffelben, höger, kpl. Fork shank, right, complete Gabelbein, rechts, kpl. Bras de fourche, droit, complet
3	15 12 182-01	1	1	Gaffelben, nedre, höger, kpl. Fork shank, lower, right, complete Gabelbein, unten, rechts, kpl. Bras de fourche, inférieur, droit
4		1	1	Gaffelben, nedre, höger (Ej reservdel) Fork shank, lower, right (No spare part) Gabelbein, unten rechts (Kein Ersatzteil) Bras de fourche, inférieur, droit (Pas une pièce de rechange)
5	15 12 184-01	2	2	Tätring Sealingring Dichtungsring Bague d'étanchéité
6	15 12 185-01	1	1	Låsring Circlip Schlitzring Circlips
7	20 62 320-11	2	2	Skruv M6x6 Screw, Schraube, Vis,
8	15 12 186-01	2	2	Bricka Washer Scheibe Rondelle
9	15 12 190-01	1	1	Dämpspindel, kpl. Damping spindle, complete Dämpfspindel, kpl. Broche d'amortisseur, complet
10		1	1	Dämpfspindel (Ej reservdel) Damping spindle (No spare part) Dämpfspindel (Kein Ersatzteil) Broche d'amortisseur (Pas une pièce de rechange)
11	15 12 192-01	1	1	Kolv Piston Kolben Piston
12	15 12 194-01	1	1	Låsring Circlip Schlitzring Circlips
13	15 12 193-01	1	1	Returfjäder Return spring Returfeder Ressort
14	15 12 195-01	1	1	Ventilbricka Valve washer Ventilscheibe Rondelle de soupape
15	15 12 196-01	1	1	Ventilring Valve ring Ventilring Douille de soupape
16	15 12 198-01	1	1	Ventilcylinder Valve cylinder Ventilzylinder Cylindre de soupape

B2

Printed in Sweden

Bild nr Fig. no Bild Nr Fig. no	Det. nummer Part number Teilnummer No de pièce	Antal Quantity Anzahl Nombre		Benämning Description Bezeichnung Nomenclature
		6 speed CR 125 cc	6 speed WR 125 cc	
17	15 12 199-01	1	1	Packning Gasket Dichtung Joint
18	15 12 197-01	1	1	Ventil Valve Ventil Soupape
19	15 12 200-01	1	1	Låsring Circlip Schlitzring Circlips
20	15 12 201-01	1	1	Gaffelben, övre Fork tube, upper Gabelbein, oben Bras de fourche, sup.
21	15 12 202-01	1	1	Fjäder Spring Feder Ressort
22	15 12 203-01	1	1	Toppskruv, kpl. Top screw, complete Deckschraube, kpl. Vis de tête, complet
23	15 12 206-01	1	1	Tätring Sealing ring Dichtungsring Bague d'étanchéité
24	15 12 207-01	1	1	Skruv Screw Schraube Vis
25	28 04 352-01	1	1	Fjäderbricka Spring,washer Federscheibe Rondelle élastique
26	15 12 208-01	1	1	Bricka Washer Scheibe Rondelle
27	15 12 209-01	1	1	Tätring Sealing ring Dichtungsring Bague d'étanchéité
28	15 12 210-01	1	1	Dammskydd Dust guard Staubschutz Protection
29	15 12 187-01	1	1	Gaffelben, vänster, kpl. Fork shank, left, complete Gabelbein, links, kpl. Bras de fourche, gauche, complet
30	15 12 188-01	1	1	Gaffelben, nedre, vänster, kpl. Fork shank, lower, left, complete Gabelbein, unten, links, kpl. Bras de fourche, inférieur, gauche, complet
31	15 12 189-01	1	1	Gaffelben, nedre, vänster (Ej reservdel) Fork shank, lower, left (No spare part) Gabelbein, unten, links (Kein Ersatzteil) Bras de fourche, inférieur, gauche (Pas une pièce de rechange)
32	20 06 462-12	2	2	Skruv M8x55 Screw Schraube Vis
33	28 16 231-01	4	4	Bricka Washer Scheibe Rondelle

Bild nr Fig. no Bild Nr Fig. no	Det. nummer Part number Teilnummer No de pièce	Antal Quantity Anzahl Nombre		Benämning Description Bezeichnung Nomenclature
		6 speed CR 125 cc	6 speed WR 125 cc	
34	28 04 352-01	2	2	Fjäderbricka Spring washer Federscheibe Rondelle élastique
35	25 08 318-12	2	2	Mutter Nut Mutter Ecrou
36	15 12 211-01	1	1	Gaffelkrona, nedre Fork crown, lower Gabelkrone, unten Couronne, inférieur
37	15 12 212-01	1	1	Gaffelrör Fork tube Gabelrohr Tuya de fourche
38	15 12 213-01	2	2	Ringhållare Ring locker Ringhalter Blocage de douille
39	15 12 214-01	1	1	Låsring Lock ring Sicherungsring Bague d'arrêt
40	20 24 455-12	2	2	Skruv M8x30 Screw Schraube Vis
41	28 04 352-01	2	2	Fjäderbricka Spring washer Federscheibe Rondelle élastique
42	15 12 215-01	1	1	Gaffelkrona, övre Fork crown, upper Gabelkrone, oben Couronne, sup.
43	15 12 216-01	2	2	Styrhållare Handlebar retainers Lenkhalter Support de direction
44	15 12 217-01	2	2	Bygel Clamp Bügel Attache
45	15 12 218-01	4	4	Fjäderbricka Spring washer Federscheibe Rondelle élastique
46	15 12 219-01	4	4	Mutter Nut Mutter Ecrou
47	20 24 374-12	8	8	Skruv M6x30 Screw Schraube Vis
48	28 04 328-01	8	8	Fjäderbricka Spring washer Federscheibe Rondelle élastique
49	15 12 220-01	1	1	Slutmutter Capnut Schlussmutter Ecrou obturateur
50	15 12 036-01	1	1	Styrlagerkona, undre Pilot bearing cone, lower Führungslagerkonus, unten Cône inf. de palier guide
51	15 12 037-01	1	1	Styrlagerkona, övre Pilot bearing, upper Führungslagerkonus, oben Cône sup. de palier guide

Printed in Sweden

1012014-96 3.5 2-73

Bild nr Fig. no Bild Nr Fig. no	Det. nummer Part number Teilnummer No de pièce	Antal Quantity Anzahl Nombre		Benämning Description Bezeichnung Nomenclature
		6 speed CR 125 cc	6 speed WR 125 cc	
52	15 18 023-01	1	1	Styrstopp, vänster Steering stop, left Steuersperre, links Arrêt de guidon, gauche
53	15 18 024-01	1	1	Styrstopp, höger Steering stop, right Steuersperre, rechts Arrêt de guidon, droit
54	20 06 376-11	4	4	Skruv, M6x35 Screw Schraube Vis
55	28 16 201-01	4	4	Bricka Washer Scheibe Rondelle
56	25 80 142-01	4	4	Låsmutter Lock nut Sicherungsmutter Contre écrou

Husqvarna

Styrstång
Handlebar
Lenker
Guidon

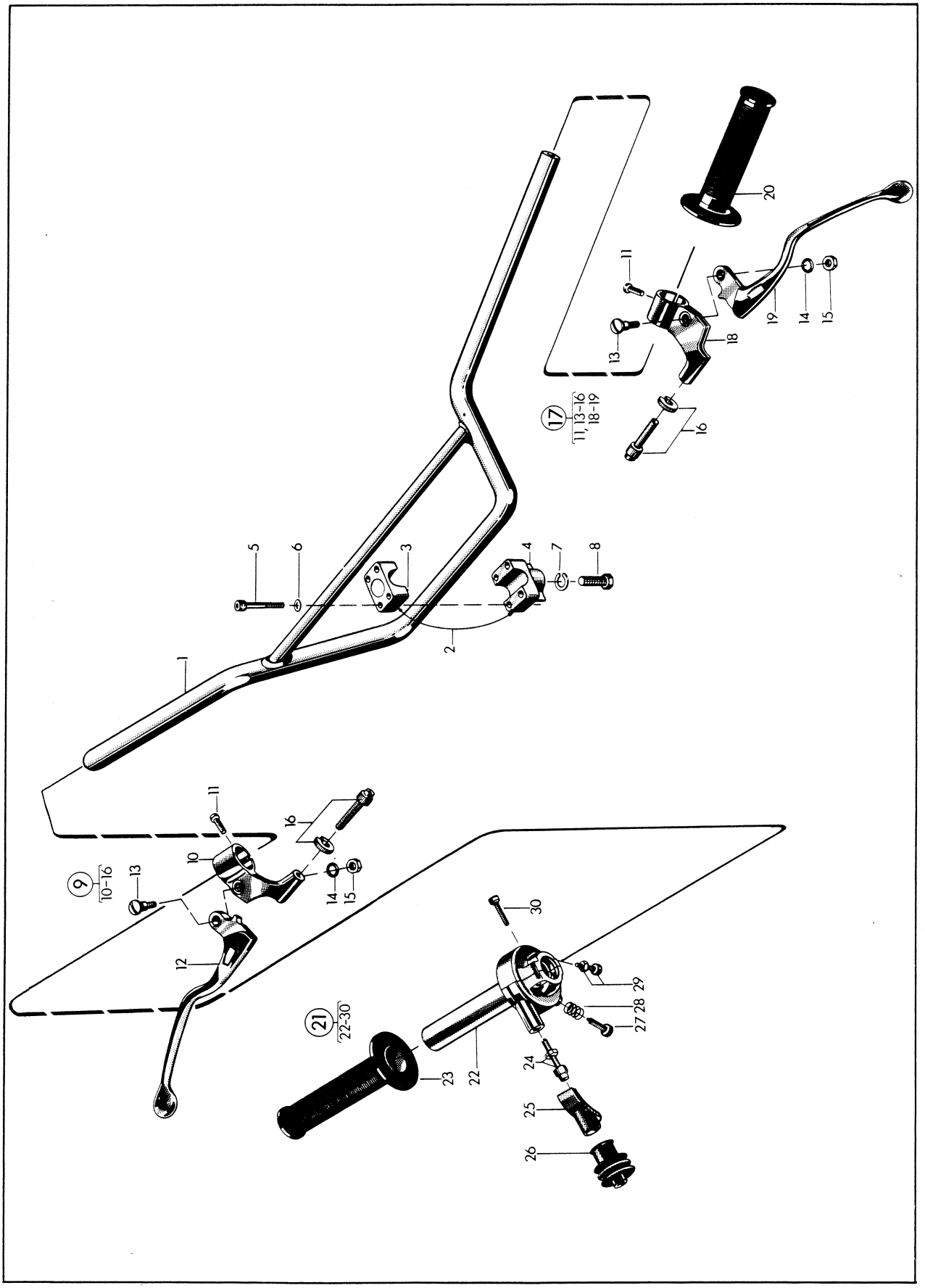

86

Bild nr Fig. no Bild Nr Fig. no	Det. nummer Part number Teilnummer No de pièce	Antal Quantity Anzahl Nombre		Benämning Description Bezeichnung Nomenclature
		6 speed CR 125 cc	6 speed WR 125 cc	
1	15 13 018-01	1	1	Styrstång Handlebar Lenker Guidon
2	15 13 009-01	2	2	Styrhållare, kompl. Handlebar retainers, complete Lenkhalter, kpl. Support de direction, complet
3	15 13 010-01	2	2	Överdel Upper part Oberteil Partie supérieure
4	15 13 011-01	2	2	Underdel Lower part Unterteil Partie inférieure
5	20 24 376-42	8	8	Skruv M6x35 Screw Schraube Vis
6	28 16 201-01	8	8	Bricka Washer Scheibe Rondelle
7	28 04 375-01	2	2	Fjäderbricka Spring washer Federscheibe Rondelle élastique
8	20 06 493-12	2	2	Skruv M10x25 Screw Schraube Vis
9	15 13 029-01	1	1	Bromshandtag, kompl. Brake handle, complete Bremshandgriff, kpl. Poignée de frein, complète
10		1	1	Handtagfäste (Ej reservdel) Handle holder (No spare part) Handgriffhalter (Kein Ersatzteil) Support de poignée (Pas une pièce de rechange)
11	22 86 595-01	2	2	Skruv Screw Schraube Vis
12	15 13 031-01	1	1	Handtag Handle Handgriff Poignée
13	12 13 810-01	2	2	Antatsskruv Barrel screw Bundschraube Vis à epaulement
14	28 04 325-01	2	2	Fjäderbricka Spring washer Federscheibe Rondelle élastique
15	25 09 316-11	2	2	Mutter Nut Mutter Écrou
16	12 13 821-01	2	2	Kabelspännskruv, kompl. Cable tensioning screw, complete Kabelspannschraube, kpl. Vis de serrage, de câble, complète
17	15 13 032-01	1	1	Kopplingshandtag, kompl. Clutch handle, complete Kupplungshandgriff, kpl. Poignéc d'embrayage, complète

PRINTED IN SWEDEN

1012014-96 3.5 2-73

Bild nr Fig. no Bild Nr Fig. no	Det. nummer Part number Teilnummer No de pièce	Antal Quantity Anzahl Nombre		Benämning Description Bezeichnung Nomenclature
		6 speed CR 125 cc	6 speed WR 125 cc	
18		1	1	Handtagfäste (Ej reservdel) Handle holder (No spare part) Handgriffhalter (Kein Ersatzteil) Support de poignée (Pas une pièce de rechange)
19	15 13 034-01	1	1	Handtag Handle Handgriff Poignée
20	15 15 230-01	1	1	Gummihandtag Rubberhandlegrip Gummihandgriff Poignée caoutchouc
21	15 15 228-01	1	1	Gashandtag, kompl. Throttlehandle, complete Vergaser-Drehgriff, kpl. Poignée de commande, complète
22		1	1	Handtag (Ej reservdel) Handle (No spare part) Handgriff (Kein Ersatzteil) Poignée (Pas une pièce de rechange)
23	15 15 229-01	1	1	Gummihandtag Rubberhandlegrip Gummihandgriff Poignée caoutchouc
24	15 15 235-01	1	1	Kabelspännskruv, kompl. Cable tensioning screw, complete Kabelspannschraube, kpl. Vis de serrage, de câble, compléte
25	15 15 232-01	1	1	Skyddshylsa, inre Grommet Schutzhülse Douille de protection
26	15 15 233-01	2	2	Skyddshylsa, yttre Grommet Schutzhülse Douille de protection
27	15 15 239-01	2	2	Spärrskruv Screw Schraube Vis
28	15 15 240-01	1	1	Fjäder Spring Feder Ressort
29	15 15 237-01	1	1	Stoppskruv Screw Schraube Vis
30	20 24 331-12	2	2	Fästskruv M5x20 Screw Schraube Vis

Husqvarna

Framskärm - Framhjul - Bakhjul
Front mudguard - Front wheel - Rear wheel
Vorderkotflügel - Vorderrad - Hinterrad
Garde-boue avant - Roue avant - Roue arrière

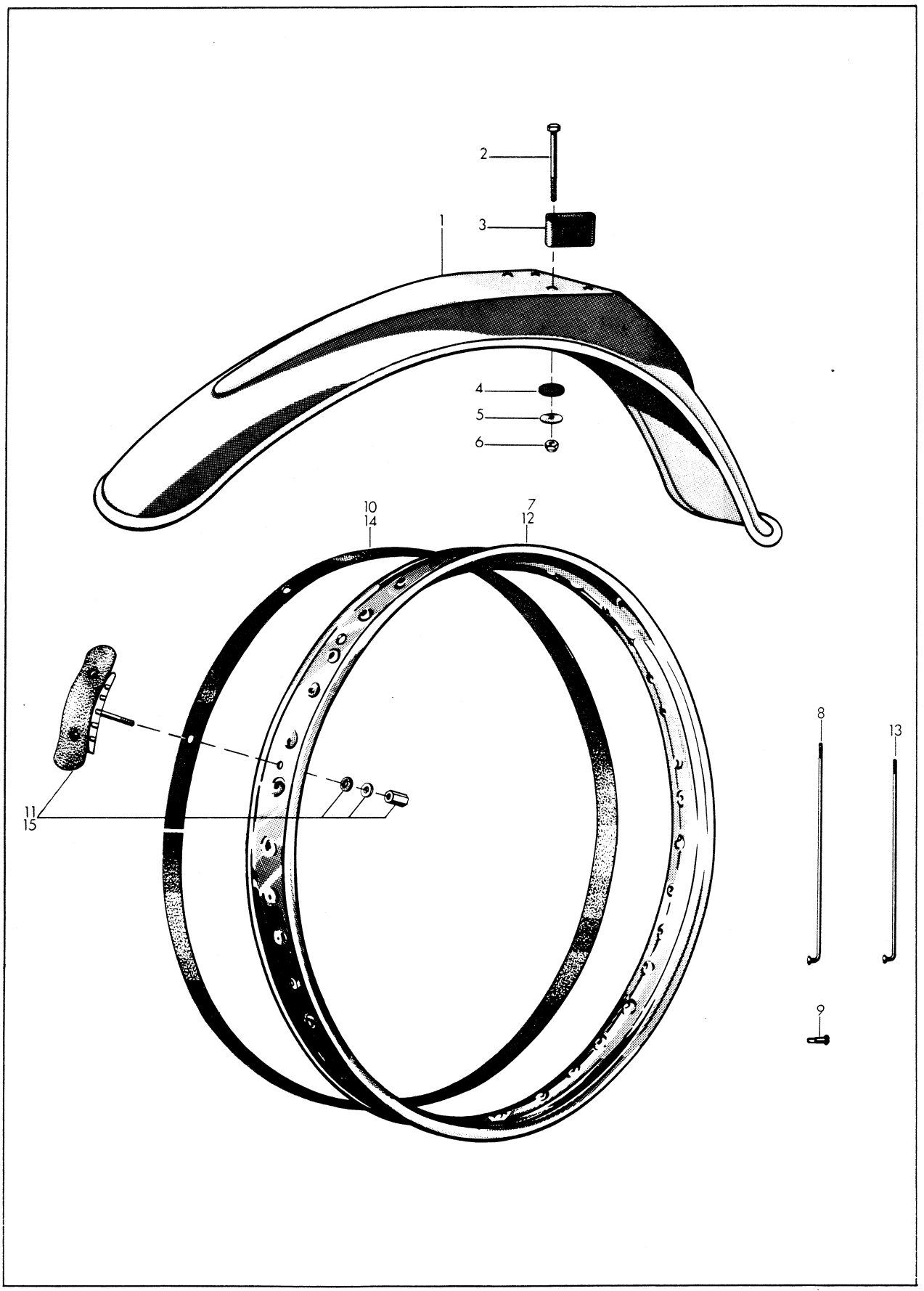

Bild nr Fig. no Bild Nr Fig. no	Det. nummer Part number Teilnummer No de pièce	Antal Quantity Anzahl Nombre		Benämning Description Bezeichnung Nomenclature
		6 speed CR 125 cc	6 speed WR 125 cc	
1	15 18 026-01	1	1	Framskärm Front mudguard Vorderkotflügel Garde-boue avant
2	20 06 380-12	4	4	Skruv M6x60 Screw Schraube Vis
3	15 18 028-01	2	2	Stöd Support Auflage Support
4	15 18 121-01	4	4	Gummibricka Rubber washer Gummischeibe Rondelle de caoutchouc
5	28 01 403-01	4	4	Bricka Washer Scheibe Rondelle
6	25 80 142-01	4	4	Låsmutter Lock nut Sicherungsmutter Contre-écrou
-	15 16 098-01	1	1	Framhjul, kpl. utan gummi Front wheel, complete, excluding tyre Vorderrad, kpl. ohne Bereifung Roue avant, complet, non compris caoutchouc
7	15 16 099-01	1	1	Fälg WM-21 Wheel rim WM-21 Felge WM-21 Jante WM-21
8	15 16 049-05	36	36	Eker, M4L=227 Spoke, M4L=227 Speichen, M4L=227 Rayons, M4L=227
9	15 16 018-01	36	36	Ekernippel M4 Spoke nipple M4 Speichennippel Téton de rayon
	15 16 124-01	1	1	Däck 3.00x21" Tyre 3.00x21" Reifen 3.00x21" Pneu 3.00x21"
	15 16 128-01	1	1	Innerslang 21" Inner tube 21" Luftschlauch 21" Chambre à air 21"
10	15 16 029-01	1	1	Fälgband 21" Rim band 21" Felgeband 21" Bourrelet de jante 21"
11	15 16 074-01	1	1	Däcklås, kpl., WM 1 Tyre lock, complete, WM 1 Reifenverschluss, kpl., WM 1 Verrou de pneu, complet, WM 1
-	15 16 643-01	1	1	Bakhjul, kpl., utan gummi Rear wheel, complete, excluding tyre Hinterrad, kpl., ohne Bereifung Roue arrière, compl. non compris caoutchouc
12	15 16 644-01	1	1	Fälg WM2-18" Wheel rim WM2-18" Felge WM2-18" Jante WM2-18"
13	15 16 049-01	36	36	Eker, M4L=189 Spoke, M4L=189 Speichen, M4L=189 Rayons, M4L=189
-	15 16 626-01	1	1	Däck, 3,50 - 18" Moto-cross Tyre, 3,50 - 18" Moto-cross Reifen, 3,50 - 18" Moto-cross Pneu, 3,50 - 18" Moto-cross

Printed in Sweden

1012014-96 3.5 2-73

Bild nr Fig. no Bild Nr Fig. no	Det. nummer Part number Teilnummer No de pièce	Antal Quantity Anzahl Nombre		Benämning Description Bezeichnung Nomenclature
		6 speed CR 125 cc	6 speed WR 125 cc	
-	15 16 627-01	1	1	Innerslang 3,50 - 18" Inner tube 3,50 - 18" Luftschlauch, 3,50 - 18" Chambre à air, 3,50 - 18"
14	15 16 509-01	1	1	Fälgband, 18" Rim band, 18" Felgeband, 18" Bourrelet de jante, 18"
15	15 16 074-01	2	2	Däcklås Tyre lock Reifenverschluss Verrou de pneu

C3

Husqvarna

Framhjulsnav
Front wheel hub
Vorderradsnabe
Moyeu de roue avant

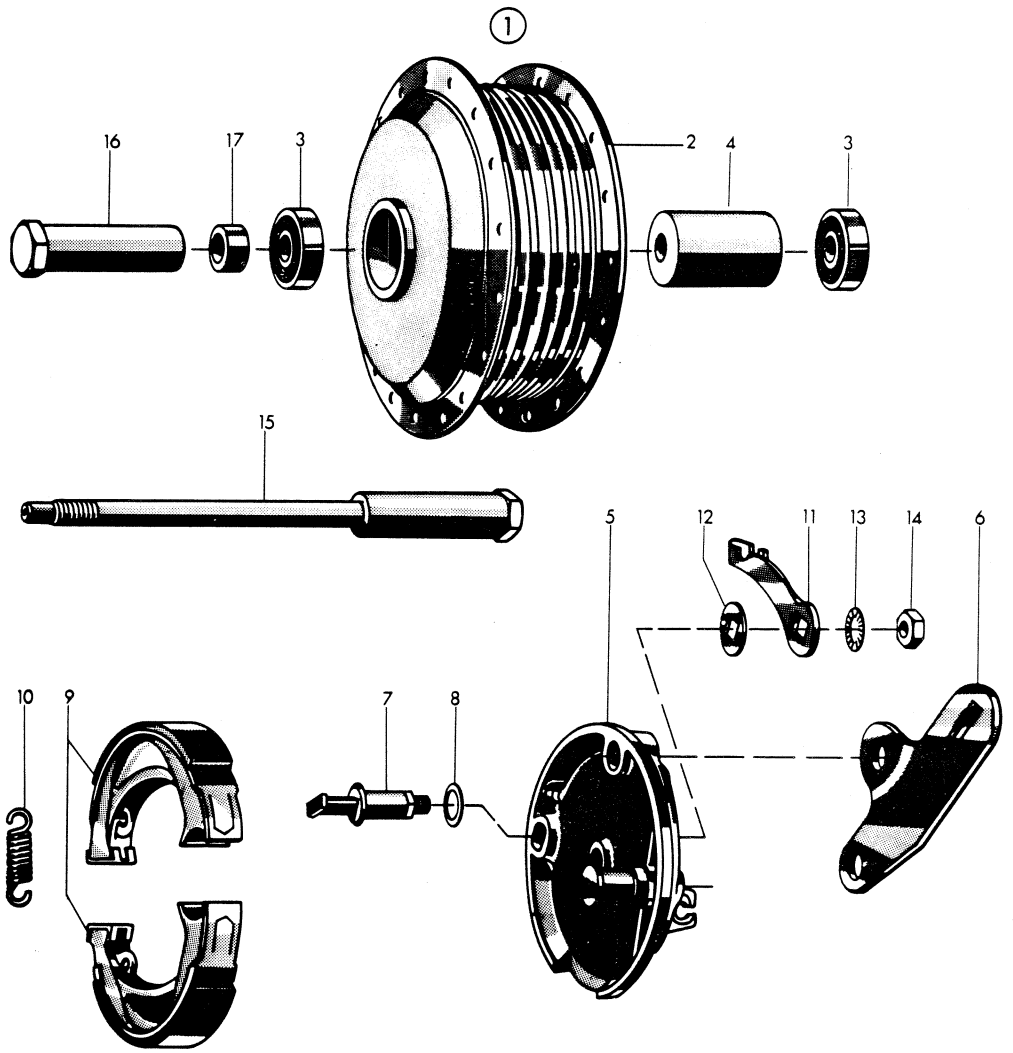

C 4

Bild nr Fig. no Bild Nr Fig. no	Det. nummer Part number Teilnummer No de pièce	Antal Quantity Anzahl Nombre		Benämning Description Bezeichnung Nomenclature
		6 speed CR 125 cc	6 speed WR 125 cc	
1	15 16 089-01	1	1	Framnav, kpl. Front hub, complete Vordernabe, kpl. Moyeu de roue avant, complet
2	15 16 090-01	1	1	Navhylsa Hub sleeve Nabenhülse Douille de moyeu
3	29 31 180-38	2	2	Kullager SKF 6301/RS 1 Ball bearing, SKF 6301/RS 1 Kugellager SKF 6301/RS 1 Roulement à billes SKF 6301/RS 1
4	15 16 093-01	1	1	Distandshylsa Spacing sleeve Abstandhülse Douille d'écartement
5	15 16 091-01	1	1	Bromssköld, kpl. Brake backing plate, complete Bremsträger, kpl. Plateau support de frein, complet
6	15 16 092-01	1	1	Förankringsplåt Reaction plate Reaktionsblech Patte de réactior
7	15 16 633-01	1	1	Bromsexcenter Brake cam Bremsexzenter Exentrique de frein
8	15 16 134-01	1	1	Bricka Washer Scheibe Rondelle
9	15 16 631-01	1	1	Bromsbackar, kpl. par Brake shoes, complete pair Bremsbacke, kpl. Paar Mâchoire de frein, complète paire
10	15 16 632-01	2	2	Fjäder Spring Feder Ressort
11	15 16 095-01	1	1	Hävarm Brake lever Hebelarm für Bremse Levier de frein
12	15 16 096-01	1	1	Bricka Washer Scheibe Rondelle
13	28 47 202-01	1	1	Låsbricka Locking washer Sicherungsscheibe Rondelle d'arrêt
14	25 09 320-11	1	1	Mutter Nut Mutter Écrou
15	15 16 077-01	1	1	Axel, kpl. Shaft, complete Achse, kpl. Axe, complet
16	15 16 048-01	1	1	Axelmutter Axle nut Achsenmutter Écrou axe
17	15 16 094-01	1	1	Distansring Spacing ring Abstandring Douille d'écartement

C 5

Bild nr Fig. no Bild Nr Fig. no	Det. nummer Part number Teilnummer No de pièce	Antal Quantity Anzahl Nombre		Benämning Description Bezeichnung Nomenclature
		6 speed CR 125 cc	6 speed WR 125 cc	
1	15 16 089-01	1	1	Framnav, kpl. Front hub, complete Vordernabe, kpl. Moyeu de roue avant, complet
2	15 16 090-01	1	1	Navhylsa Hub sleeve Nabenhülse Douille de moyeu
3	29 31 180-38	2	2	Kullager SKF 6301/RS 1 Ball bearing, SKF 6301/RS 1 Kugellager SKF 6301/RS 1 Roulement à billes SKF 6301/RS 1
4	15 16 093-01	1	1	Distandshylsa Spacing sleeve Abstandhülse Douille d'écartement
5	15 16 091-01	1	1	Bromssköld, kpl. Brake backing plate, complete Bremsträger, kpl. Plateau support de frein, complet
6	15 16 092-01	1	1	Förankringsplåt Reaction plate Reaktionsblech Patte de réactior
7	15 16 633-01	1	1	Bromsexcenter Brake cam Bremsexzenter Exentrique de frein
8	15 16 134-01	1	1	Bricka Washer Scheibe Rondelle
9	15 16 631-01	1	1	Bromsbackar, kpl. par Brake shoes, complete pair Bremsbacke, kpl. Paar Mâchoire de frein, complète paire
10	15 16 632-01	2	2	Fjäder Spring Feder Ressort
11	15 16 095-01	1	1	Hävarm Brake lever Hebelarm für Bremse Levier de frein
12	15 16 096-01	1	1	Bricka Washer Scheibe Rondelle
13	28 47 202-01	1	1	Låsbricka Locking washer Sicherungsscheibe Rondelle d'arrêt
14	25 09 320-11	1	1	Mutter Nut Mutter Écrou
15	15 16 077-01	1	1	Axel, kpl. Shaft, complete Achse, kpl. Axe, complet
16	15 16 048-01	1	1	Axelmutter Axle nut Achsenmutter Écrou axe
17	15 16 094-01	1	1	Distansring Spacing ring Abstandring Douille d'écartement

C 5

Husqvarna

Bakhjulsnav
Rear wheel hub
Hinterradsnabe
Moyeu de roue arrière

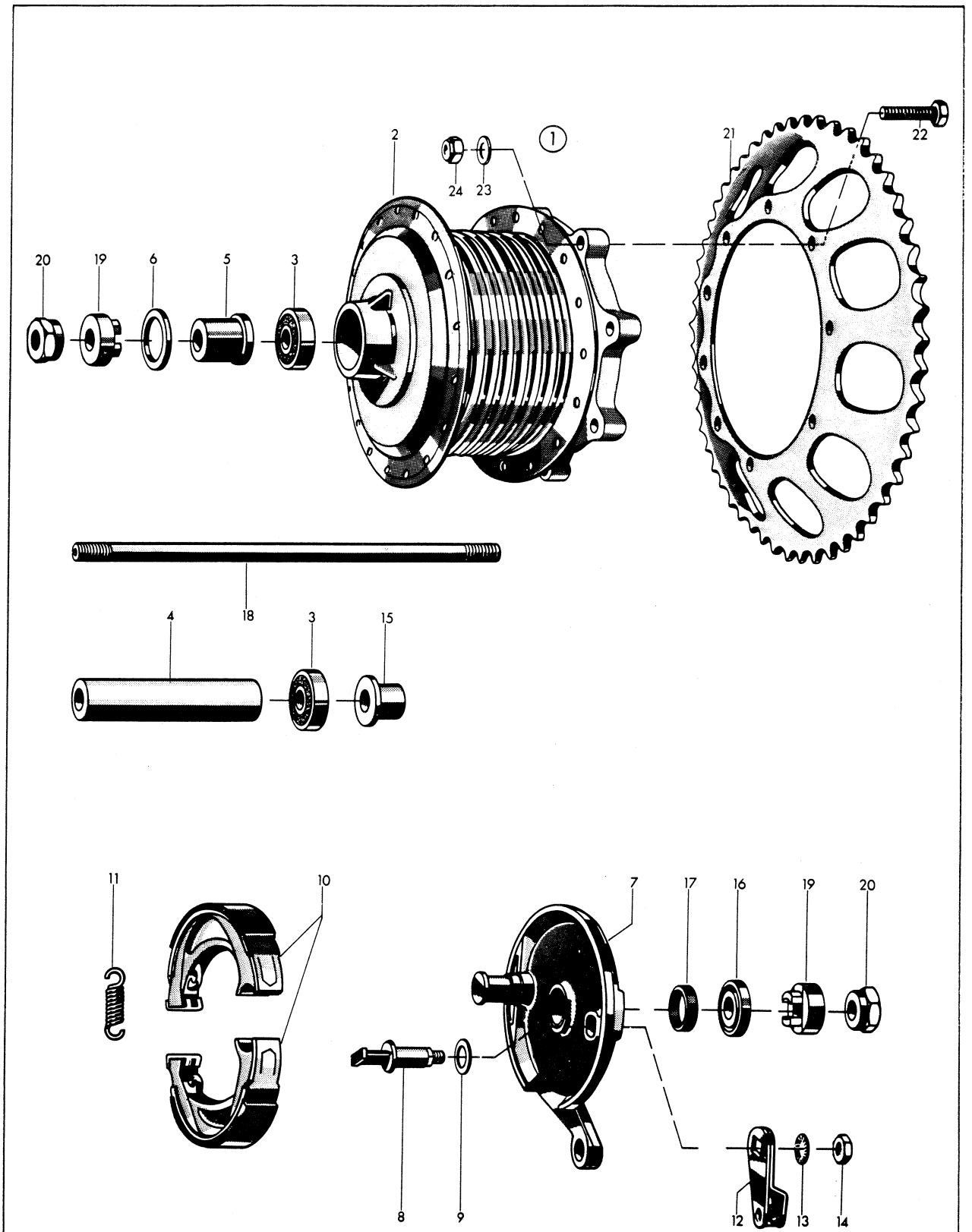

C6

Bild nr Fig. no Bild Nr Fig. no	Det. nummer Part number Teilnummer No de pièce	Antal Quantity Anzahl Nombre		Benämning Description Bezeichnung Nomenclature
		6 speed CR 125 cc	6 speed WR 125 cc	
1	15 16 628-01	1	1	Baknav, kpl. Rear hub, complete Hinternabe, kpl. Moyeu de roue arrière, complet
2	15 16 629-01	1	1	Navhylsa Hub sleeve Nabenhülse Douille de moyeu
3	29 31 180-38	2	2	Kullager, SKF 6301-RS1 Ball bearing, SKF 6301 RS-1 Kugellager, SKF 6301 RS-1 Roulement à billes 6301 RS-1
4	15 16 636-01	1	1	Distanshylsa Spacing sleeve Abstandhülse Douille d'écartement
5	15 16 639-01	1	1	Tätningshylsa Sealing sleeve Dichtungshülse Douille d'étanchèitè
6	15 16 638-01	1	1	Tätningsring Sealing ring Dichtungsring Bague d'étanchéité
7	15 16 630-01	1	1	Bromssköld, kpl. Brake backing plate, complete Bremsträger, kpl. Plateau support de frein
8	15 61 633-01	1	1	Bromsexcenter Brake cam Bremsexzenter Exentrique de frein
9	15 16 134-01	1	1	Bricka Washer Scheibe Rondelle
10	15 16 631-01	1	1	Bromsbackar, kompl. par Brake shoes, complete pair Bremsbacke, kpl. Paar Mâchoire de frein, complète paire
11	15 16 632-01	2	2	Fjäder Spring Feder Ressort
12	15 16 634-01	1	1	Hävarm Lever Hebelarm Levier
13	28 47 202-01	1	1	Bricka Washer Scheibe Rondelle
14	25 09 320-11	1	1	Mutter Nut Mutter Écrou
15	15 16 641-01	1	1	Lagerhylsa Bearing casing Lagerhülse Douille de coussinet
16	15 16 523-01	1	1	Tätningshållare Seal retainer Dichtungshalter Parte-joint
17	12 16 549-01	1	1	Tätningsring Sealing ring Dichtungsring Bague d'étanchéité
18	15 16 637-01	1	1	Axel Axle Achse Axe

Printed in Sweden

1012014-96 3.5 2-73

Bild nr Fig. no Bild Nr Fig. no	Det. nummer Part number Teilnummer No de pièce	Antal Quantity Anzahl Nombre		Benämning Description Bezeichnung Nomenclature
		6 speed CR 125 cc	6 speed WR 125 cc	
19	15 16 517-01	1	1	Tärning Plunger Würfel Dè
20	12 16 545-01	2	2	Mutter Nut Mutter Écrou
21	15 16 635-01	1	1	Kedjekrans, 53 tänder Sprocket, 53 teeth Zahnkrantz, 53 Zähne Roue de chaîne, 53 dents
22	20 06 455-11	9	9	Skruv M8x20 Screw Schraube Vis
23	28 47 191-01	9	9	Låsbricka Locking washer Sicherungsscheibe Rondelle d'arrêt
24	25 08 318-12	9	9	Mutter Nut Mutter Écrou

Bensintank - Sadel
Petrol tank - Saddle
Kraftstoffbehälter - Sattel
Reservoir d'essence - Selle

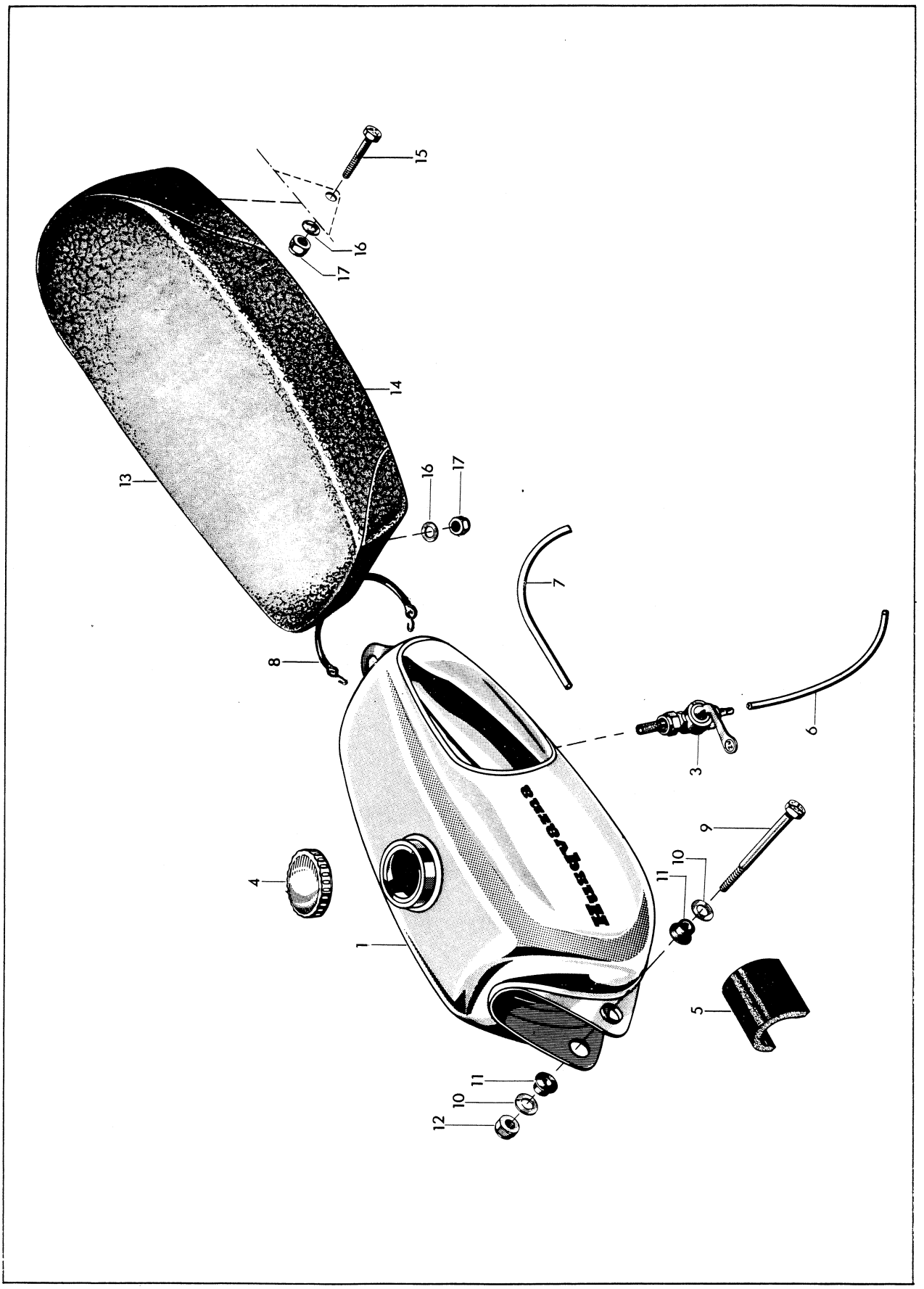

Bild nr Fig. no Bild Nr Fig. no	Det. nummer Part number Teilnummer No de pièce	Antal Quantity Anzahl Nombre		Benämning Description Bezeichnung Nomenclature
		6 speed CR 125 cc	6 speed WR 125 cc	
1	15 14 045-01	1	1	Bensintank Petrol tank Kraftsoffbehälter Réservoir d'éssence
3	15 14 021-01	1	1	Bensinkran Petrol cock Kraftsoffhahn Robinet d'éssence
4	15 14 008-02	1	1	Tank lock Tank cap Tankverschluss Bouchon de réservoir
5	15 14 041-01	1	1	Stöd Support Auflage Support
6	50 10 595-14	1	1	Bensinslang 270 mm Petrol hose 270 mm Schlauch, 270 mm Flexible à essence, 270 mm
7	50 10 595-06	1	1	Bensinslang 120 mm Petrol hose, 120 mm Schlauch, 120 mm Flexible à essence, 120 mm
8	*15 14 049-01	1	1	Tankhållare Holder, petrol tank Halter, Kraftstoffbehälter Support, réservoir d'essence
9	20 06 469-11	1	1	Skruv M8x90 Screw Schraube Vis
10	28 16 231-01	2	2	Bricka Washer Scheibe Rondelle
11	15 14 032-01	2	2	Gummibussning Rubber bushing Gummibuchse Bague de caoutchouc
12	28 80 153-01	1	1	Låsmutter Lock nut Sicherungsmutter Contre-écrou
13	15 13 528-01	1	1	Sadel Saddle Sattel Selle
14	15 13 530-01	1	1	Sadelöverdrag Saddle upholstery Sattelbezug Revêtement
15	20 06 460-12	2	2	Skruv M8x45 Screw Schraube Vis
16	28 16 231-01	3	3	Bricka Washer Scheibe Rondelle
17	25 80 153-01	3	3	Låsmutter Lock nut Sicherungsmutter Contre-écrou

D2

Printed in S

Frikopplingsreglage - Bromswire - Gaswire
De-clutching cable - Brake cable - Throttle cable
Freilaufkupplung – Seilzug für Bremse - Gasseilzug
Commande de débrayage - Câble de frein - Câble de commande

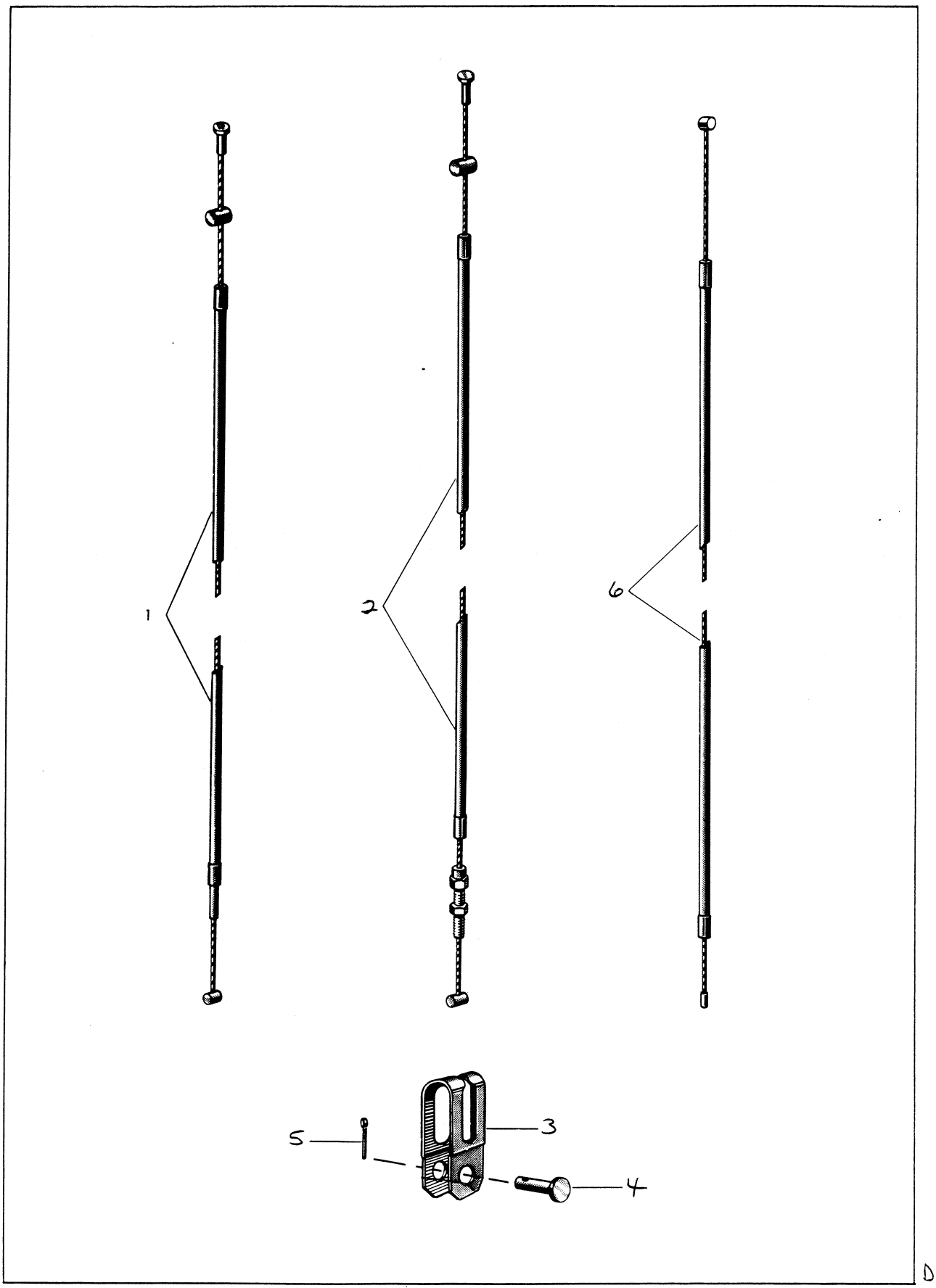

Bild nr Fig. no Bild Nr Fig. no	Det. nummer Part number Teilnummer No de pièce	Antal Quantity Anzahl Nombre		Benämning Description Bezeichnung Nomenclature
		6 speed CR 125 cc	6 speed WR 125 cc	
1	16 11 999-03	1	1	Frikopplingsvajer Clutch cable Seilzug für Freilaufkupplung Câble de débrayage
2	15 15 007-01	1	1	Bromsvajer Brake cable Seilzug für Bremse Câble de frein
3	12 15 194-01	1	1	Bygel Clevis Bügel Etrier
4	12 25 258-01	1	1	Bult Pin Bolzen Boulon
5	28 35 217-01	1	1	Saxpinne Spilt pin Splint Goupille fendue
6	15 15 231-01	1	1	Gasvajer Throttle cable Gasseilzug Câble de commande
-	15 19 532-05			Buntband Fixing belt Befestigungsband Bande de fixation

D4

Printed in Sweden

Husqvarna

Cylinder - Vevparti
Cylinder - Crank Mechanism
Zylinder - Kurbeltrieb
Cylindre - Embiellage

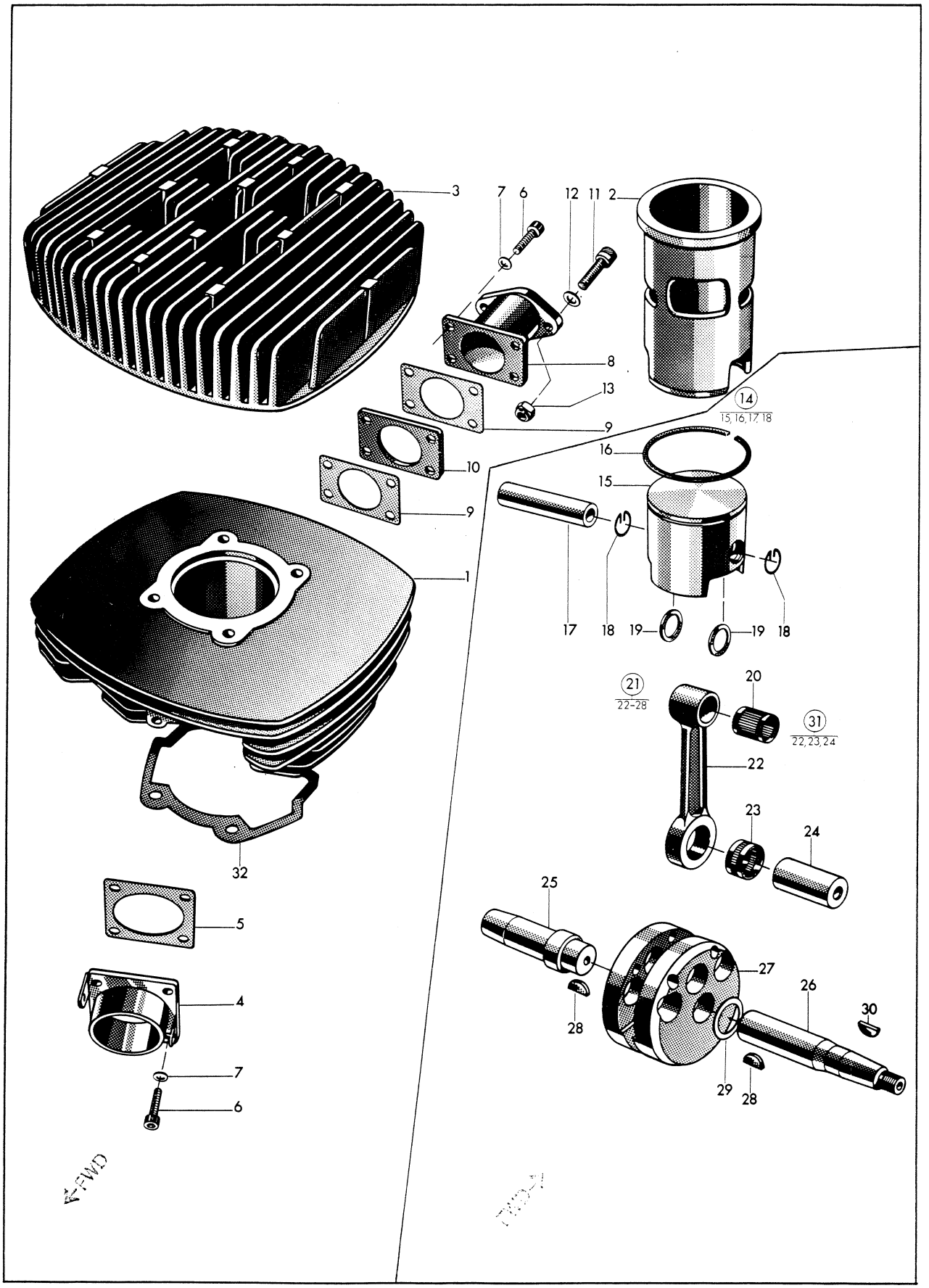

Bild nr Fig. no Bild Nr Fig. no	Det. nummer Part number Teilnummer No de pièce	Antal Quantity Anzahl Nombre		Benämning Description Bezeichnung Nomenclature
		6 speed CR 125 cc	6 speed WR 125 cc	
1	16 10 651-01	1	1	Cylinder, kpl. med foder Cylinder, complete with liner Zylinder, kpl. mit Laufbuchse Cylindre, complet avec chemise
2	16 10 650-01	1	1	Cylinderfoder Cylinder liner Laufbuchse für Zylinder Chemise de cylindre
3	16 10 649-01	1	1	Cylinderlock Cylinder head Zylinderkopf Culasse
4	16 10 730-01	1	1	Avgasstoss Exhaust manifold Auspuffstutzen Embout d'échappement
5	16 10 912-01	1	1	Packning, avgasstoss Gasket, exhaust manifold Dichtung, Auspuffstutzen Joint, embout d'échappement
6	20 24 370-12	8	8	Skruv M6x20 Allen screw Schraube Vis
7	28 65 160-01	8	8	Fjäderbricka Washer Federscheibe Rondelle élastique
8	16 10 726-01	1	1	Insugningsrör Intake manifold Ansaugrohr Tuyau d'admission
9	16 10 663-01	2	2	Packning Gasket Dichtung Joint
10	16 10 664-01	1	1	Isolerbricka Insulating gasket Isolierscheibe Rondelle isolante
11	20 24 453-12	2	2	Skruv M8x25 Allen screw Schraube Vis
12	28 16 231-01	2	2	Bricka Washer Scheibe Rondelle
13	25 80 153-01	2	2	Låsmutter Lock nut Sicherungsmutter Contre-écrou
14	16 10 670-01	1	1	Kolv, kpl. (Standard) Piston, complete (Standard) Kolben, kpl. (Standard) Piston, complet (Standard)
14	16 10 670-02	-	-	Kolv, kpl. (1:a överdimensionen) Piston, complete (1 st oversize) Kolben, kpl. (1 übergrösse) Piston, complet (Cote sup. 1)
14	16 10 670-03	-	-	Kolv, kpl. (2:a överdimensionen) Piston, complete (2nd oversize) Kolben, kpl. (2 übergrösse) Piston, complet (Cote sup. 2)
15		1	1	Kolv (Ej reservdel) Piston (No spare part) Kolben (Kein Ersatzteil) Piston (Pas une pièce de rechange)
16	16 10 671-01	1	1	Kolvring Piston ring Kolbenring Segment de piston

E 2

Bild nr Fig. no Bild Nr Fig. no	Det. nummer Part number Teilnummer No de pièce	Antal Quantity Anzahl Nombre		Benämning Description Bezeichnung Nomenclature
		6 speed CR 125 cc	6 speed WR 125 cc	
15	16 10 671-02			Kolvring (1:a överdimensionen) Piston ring (1 st oversize Kolbenring (1 übergrösse) Segment de piston (Cote sup. 1)
16	16 10 671-03			Kolvring (2:a överdimensionen) Piston ring (2 nd oversize) Kolbenring (2 übergrösse) Segment de piston (Cote sup. 2)
17		1	1	Kolvbult (Ej reservdel) Piston bolt (No spare part) Kolbenbolzen (Kein Ersatzteil) Axe de piston (Pas une pièce de rechange)
18	16 10 673-01	2	2	Låsring Wrist-pin keepers Sicherungsring Circlips
19	16 10 674-01	2	2	Distansring Spacing ring Abstandring Douille d'écartement
20	17 10 028-01	1	1	Nållager för kolvbult Wrist-pin bearing Nadellager für Kolbenbolzen Roulement à aiguilles pour axe de piston
21	16 10 668-01	1	1	Vevparti, kpl. utan kolv Crank shaft, complete without piston Kurbelwelle, kpl. ohne Kolben Embiellage, complet sans piston
22		1	1	Vevstake (Ej reservdel) Connecting rod (No spare part) Pleuelstange (Kein Ersatzteil) Bieile (Pas une pièce de rechange)
23	17 10 024-01	1	1	Nållager för vevetapp Big end bearing Nadellager für Kurbel Roulement à aiguilles pour maneton
24		1	1	Vevtapp (Ej reservdel) Crank pin (No spare part) Kurbel (Kein Ersatzteil) Maneton (Pas une pièce de rechange)
25	16 10 654-01	1	1	Vevaxel, vänster Main shaft, left Kurbelwelle, links Vilebrequin, gauche
26	16 10 653-01	1	1	Vevaxel, höger Crank shaft, right Kurbelwelle, rechts Vilebrequin, droit
27		2	2	Vevskiva (Ej reservdel) Fly wheel disc (No spare part) Kurbelblatt (Kein Ersatzteil) Disque de manivelle (Pas une pièce de rechange)
28	29 00 560-01	2	2	Woodruffkil, WK 3x16 Woodruff key Woodruff Keil Clavette, Woodruff
29	16 10 676-01	1	1	Distansring Spacer ring Abstandring Douille d'écartement
30	29 01 265-01	1	1	Woodruffkil Woodruff key Woodruff Keil Clavette Woodruff
31	16 10 731-01			Renoveringssats, vevstake kpl. Overhaul set, connecting rod, complete Erneuerungssatz, Kurbelstange, kpl. Jeu de remise en etat, bielle de piston, compl.
32	16 10 353-01	1	1	Packning, cylinder - vevhus Base gasket Dichtung, Zylinder - Kurbelgehäuse Joint, cylindre - carter

Husqvarna

Avgasrör
Exhaust pipe
Auspuffanlage
Tuyau d'échappement

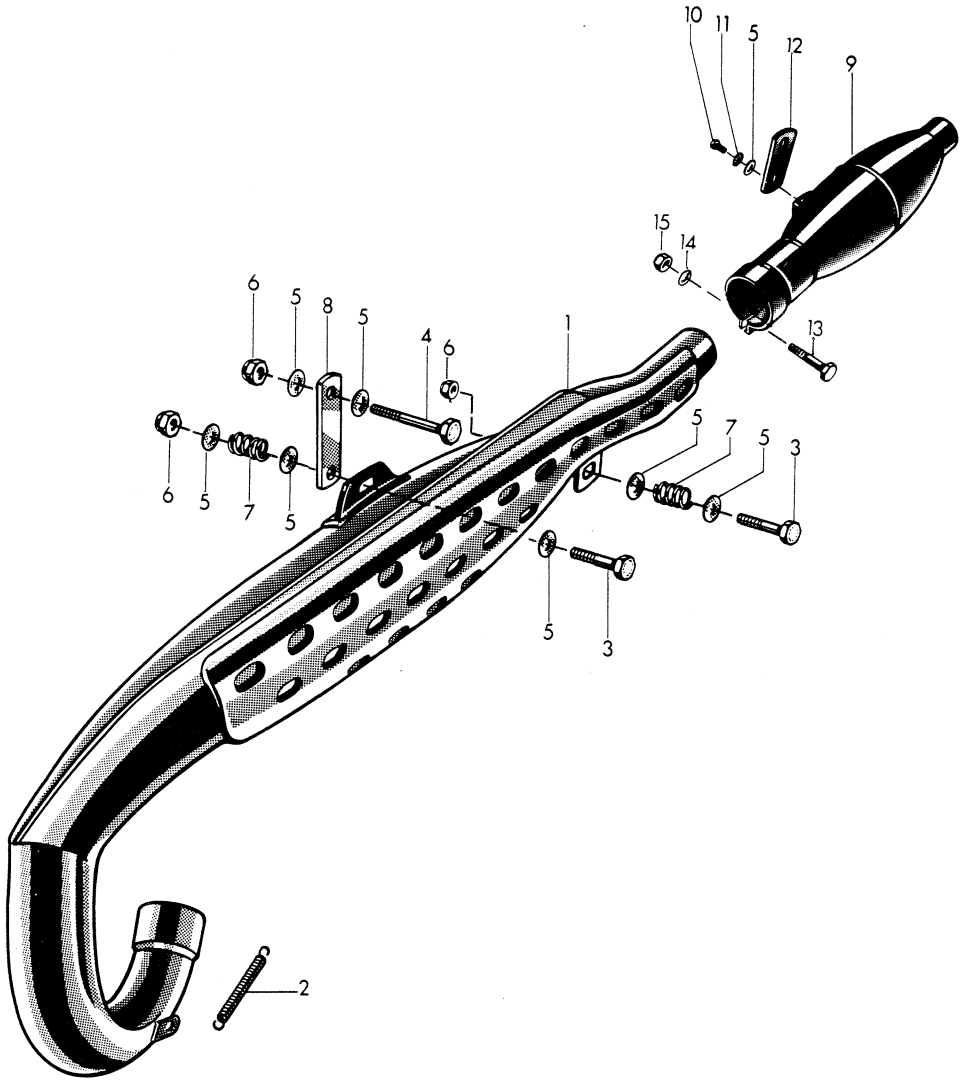

E4

Bild nr Fig. no Bild Nr Fig. no	Det. nummer Part number Teilnummer No de pièce	Antal Quantity Anzahl Nombre		Benämning Description Bezeichnung Nomenclature
		6 speed CR 125 cc	6 speed WR 125 cc	
1	15 14 607-01	1	1	Avgasrör Exhaust pipe Auspuffrohr Tuyau d'échappement
2	15 15 112-01	2	2	Fjäder Spring Feder Ressort
3	20 06 459-12	2	2	Skruv M8x40 Screw Schraube Vis
4	20 06 466-12	1	1	Skruv M8x75 Screw Schraube Vis
5	28 16 231-01	8	8	Bricka Washer Scheibe Rondelle
6	25 80 153-01	3	3	Låsmutter Lock nut Sicherungsmutter Contre-écrou
7	15 14 038-01	2	2	Fjäder Spring Feder Ressort
8	15 14 597-02	2	2	Länk Link Gelenk Maillon
9	15 14 582-01	1	1	Ljuddämpare Silencer Schalldämpfer Silencieux
10	20 06 447-12	1	1	Skruv Screw Schraube Vis
11	28 47 190-01	1	1	Låsbricka Locking washer Sicherungsscheibe Rondelle d'arrêt
12	15 14 535-02	1	1	Länk Link Gelenk Maillon
13	20 06 370-11	1	1	Skruv M6x20 Screw Schraube Vis
14	28 04 328-01	1	1	Fjäderbricka Spring washer Federscheibe Rondelle élastique
15	25 08 316-13	1	1	Mutter Nut Mutter Ecrou

Printed in Sweden

1012014-96 3.5 2-73

Vevhushalva, höger
Crankcase, right
Kurbelgehäusehälfte, rechts
Moitie droité de carter-cylindre

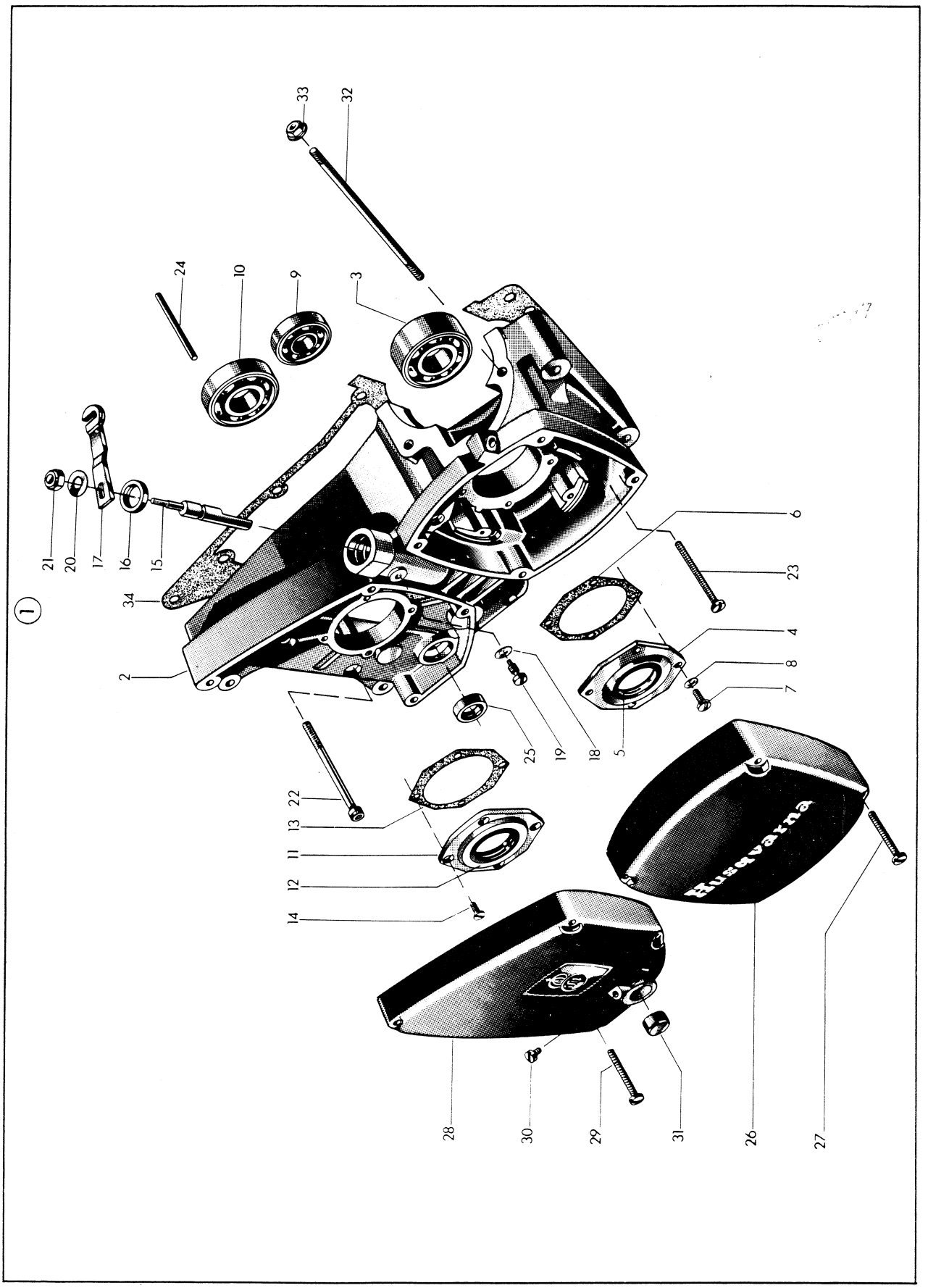

Bild nr Fig. no Bild Nr Fig. no	Det. nummer Part number Teilnummer No de pièce	Antal Quantity Anzahl Nombre		Benämning Description Bezeichnung Nomenclature
		6 speed CR 125 cc	6 speed WR 125 cc	
1	16 10 680-01	1	1	Vevhushalvor, par Crankcase halves, pair Kurbelgehäusehälfte, Paar Moitiés de carter-cylindre, paire
2		1	1	Vevhushalva, höger (Ej reservdel) Crankcase half, right (No spare part) Kurbelgehäusehälfte, recht (Kein Ersatzteil) Moitié de carter-cylindre, droite (Pas une pièce de rechange)
3	29 32 520-21	1	1	Vinkelkontaktkullager SKF 3204/C3 Main bearing Schulterkullager Roulement à billes contact angulaire
4	16 10 679-01	1	1	Fläns Flange Flansch Bride
5	16 10 681-01	1	1	Tätring Seal Dichtungsring Bague d'étanchéité
6	12 25 360-01'	1	1	Packning Gasket Dichtung Joint
7	20 62 327-11	4	4	Skruv M5x12 Screw Schraube Vis
8	28 88 170-01	4	4	Fjäderbricka Spring washer Federscheibe Rondelle élastique
9	29 31 180-01	1	1	Kullager SKF 6301 Bearing Kugellager Roulement à billes
10	29 31 240-01	1	1	Kullager Bearing Kugellager Roulement à billes
11	16 10 938-01	1	1	Fläns Flange Flansch Bride
12	29 65 355-01	1	1	Tätring Seal Dichtungsring Bague d'étanchéité
13	12 25 360-01	1	1	Packning Gasket Dichtung Joint
14	20 63 327-01	4	4	Skruv M5x12 Screw Schraube Vis
15	16 10 588-01	1	1	Frikopplingsaxel Declutching shaft Freilaufkupplungswelle Arbre de débrayage
16	29 65 175-01	1	1	Tätring Sealing ring Dichtungsring Bague d'étanchéité
17	16 10 723-01	1	1	Hävarm Lever Hebelarm Levier
18	28 16 190-01	1	1	Bricka Washer Scheibe Rondelle

F2

Printed in Sweden

Bild nr Fig. no Bild Nr Fig. no	Det. nummer Part number Teilnummer No de pièce	Antal Quantity Anzahl Nombre		Benämning Description Bezeichnung Nomenclature
		6 speed CR 125 cc	6 speed WR 125 cc	
19	12 25 077-01	1	1	Stoppskruv Set screw Befestigungsschraube Vis, arbre de débrayage
20	28 04 351-01	1	1	Fjäderbricka Spring washer Federschreibe Rondelle élastique
21	25 09 318-11	1	1	Mutter Nut Mutter Écrou
22	20 24 384-12	7	7	Skruv, M6x70 Screw Schraube Vis
23	20 24 380-12	2	2	Skruv M6x50 Screw Schraube Vis
24	28 38 465-01	1	1	Räffelpinne Dowel pin Zylinderstift Goupille cylindrique
25	29 65 249-01	1	1	Tätring Seal Dichtungsring Bague d'étanchéité
26	16 10 647-01	1	1	Magnetkåpa Magneto cover Magnetgehäuse Carter magnétique
27	20 62 378-11	4	4	Skruv M6x40 Screw Schraube Vis
28	16 10 593-01	1	1	Kåpa, kedjedrev Cover, sprocket Gehäuse, Kettenantrieb Carter, pignon de chaîne
29	20 62 376-11	4	4	Skruv M6x35 Screw Schraube Vis
30	20 62 360-11	1	1	Skruv M6x6 Screw Schraube Vis
31	16 10 686-01	1	1	Plugg Plug Pfropf Bouchon
32	16 10 655-01	4	4	Dragbult, cylinder Cylinder stud Zugbolzen, Zylinder Boulon de serrage, cylindre
33	25 46 118-14	4	4	Mutter Nut Mutter Écrou
34	16 10 684-01	1	1	Packning Gasket Dichtung Joint
	16 19 568-01			Packningssats Set of gaskets Dichtungssatz Jeu de joints

F3

Husqvarna

Vevhushalva, vänster - Kickstart - Fotväxel
Crankcase half, left - Kick-starter - Gear-changing
Kurbelgehäusehälfte - Kickstarter - Fusschalter
Moitié gauche de carter-cylindre - Demarrage - Engrenage a pied

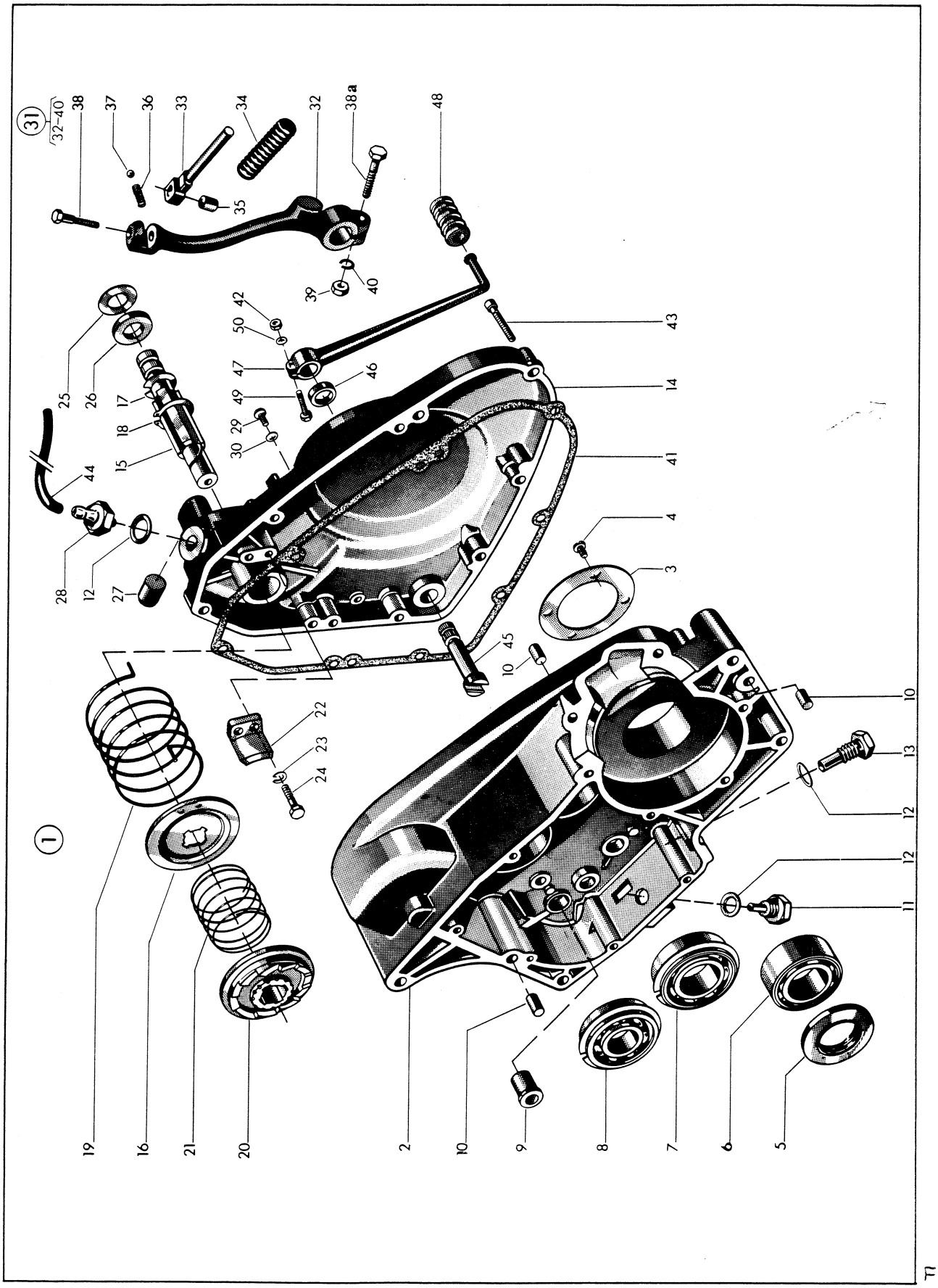

Bild nr Fig. no Bild Nr Fig. no	Det. nummer Part number Teilnummer No de pièce	Antal Quantity Anzahl Nombre		Benämning Description Bezeichnung Nomenclature
		6 speed CR 125 cc	6 speed WR 125 cc	
1	16 10 680-01	1	1	Vevhushalvor, par Crankcase, halves, pair Kurbelgehäusehälften, paar Moitiés de carter-cylindre, paire
2		1	1	Vevhushalva, vänster (Ej reservdel) Crankcase, left (No spare part) Kurbelgehäusehälfte, links (Kein Ersatzteil) Moitié gauche de carter-cylindre (Pas une piéce de rechange)
3	16 10 685-01			Stödbricka Supporting washer Stützscheibe Rondelle d'appui
4	20 62 327-11	4	4	Skruv M5x12 Screw Schraube Vis
5	29 65 449-07	1	1	Tätring Seal Dichtungsring Bague de débrayage
6	29 32 520-21	1	1	Vinkelkontaktkullager SKF 3204/C3 Main bearing Schulterkugellager Roulement à billes à contact angulaire
7	29 31 265-41	1	1	Kullager SKF 6205 NR Bearing Kugellager Roulement à billes
8	29 31 220-41	1	1	Kullager SKF 6303 NR Bearing Kugellager Roulement à billes
9	12 25 356-01	1	1	Bussning Bushing Buchse Bague
10	28 26 571-01	4	4	Cylindrisk pinne Dowel pin Zylinderstift Goupille cylindrique
11	12 25 641-01	1	1	Magnetplugg Drain plug Magnetschraube Bouchon magnétique
12	12 25 025-01	3	3	Packning Washer Dichtung Joint
13	16 12 871-01	1	1	Spärrskruv Ratchet screw Sperrschraube Vis de blocage
14	16 10 646-01	1	1	Vevhuskåpa Transmission cover Kurbelgehäusedeckel Carter-cylindre
15	12 25 434-01	1	1	Axel Kick-starter shaft Welle Axe
16	12 25 435-01	1	1	Medbringarskiva Driving disc Mitbringerscheibe Disque d'entraînement
17	12 25 436-01	1	1	Stoppring Circlip Stoppring Bague d'arrêt

Printed in Sweden

Bild nr Fig. no Bild Nr Fig. no	Det. nummer Part number Teilnummer No de pièce	Antal Quantity Anzahl Nombre		Benämning Description Bezeichnung Nomenclature
		6 speed CR 125 cc	6 speed WR 125 cc	
18	28 20 020-01	1	1	Spårring Sga 20 Circlip Schlitzring Circlip
19	12 25 437-01	1	1	Returfjäder Return spring Rückholfeder Ressort de rappel
20	12 25 438-01	1	1	Medbringarehjul Driving wheel Mitbringerrad Pigon d'entraînement
21	12 25 439-01	1	1	Fjäder Spring Feder Ressort
22	12 25 440-01	1	1	Lyfthake Pawl Hebelhaken Crochet de levage
23	28 04 325-01	2	2	Fjäderbricka FBB 6,1 Washer Federscheibe Rondelle élastique
24	20 24 371-42	2	2	Skruv M6x22 Screw Schraube Vis
25	12 25 443-01	1	1	Stödbricka Support washer Stützscheibe Rondelle d'appui
26	12 25 442-01	1	1	Packning Rubber seal Dichtung Joint
27	12 25 446-01	1	1	Buffert Buffer Dämpfungsplatte Buttèe
28	12 25 625-01	1	1	Oljeskruv Filterplug Ölschraube Vis de graissage
29	20 62 364-11	1	1	Nivåskruv M6x10 Oil-lever screw Schraube Vis
30	16 10 823-01	1	1	Packning Fiber washer Dichtung Joint
31	16 12 893-01	1	1	Kickstartvev, kompl. Kick start-lever, compl. Kickstarterkurbel, kpl. Manivelle de démarrage, complet
32	16 12 894-01	1	1	Kickstartarm Kick starter crank Kickstarterkurbel Manivelle de démarrage, complet
33	12 25 701-01	1	1	Kickstartpedal Kick-starter pedal Kickstarterpedal Pedale de démarrage
34	12 25 702-01	1	1	Pedalgummi Kickstart rubber Pedalgummi Caoutchouc de pédale
35	12 25 480-01	1	1	Distanshylsa Spacing sleeve Abstandhülse Douille d'écartement

Bild nr Fig. no Bild Nr Fig. no	Det. nummer Part number Teilnummer No de pièce	Antal Quantity Anzahl Nombre		Benämning Description Bezeichnung Nomenclature
		6 speed CR 125 cc	6 speed WR 125 cc	
36	12 25 151-01	1	1	Spärrfjäder Spring Sperrfeder Ressort de blocage
37	29 30 220-05	1	1	Stålkula Steel ball Stahlkugel Bille d'acier
38	20 06 455-11	2	2	Skruv M8x30 Screw Schraube Vis
38a	20 06 457-12	1	1	Skruv M8x35 Screw Schraube Vis
39	25 08 318-12	1	1	Mutter Nut Mutter Écrou
40	28 04 351-01	1	1	Fjäderbricka FBB 8,2 Spring washer Federscheibe Rondelle élastique
41	16 10 683-01	1	1	Packning Gasket Dichtung Joint
42	25 08 316-11	1	1	Mutter Nut Mutter Écrou
43	20 62 376-11	8	8	Skruv M6x35 Screw Schraube Vis
44	12 25 621-01	1	1	Ventilationsslang Breather hose Entluftungsschlauch Tuyau d'aérage
45	16 10 594-01	1	1	Axel, fotväxelpedal Lever shaft Welle Fusschalthebel Axe de pédale
46	29 65 292-01	1	1	Tätring Seal Dichtungsring Bague d'étanchéité
47	16 12 940-01	1	1	Fotväxelpedal Shift lever Fusschalthebel Pédale
48	16 12 813-01	1	1	Pedalgummi Shift lever rubber Pedalgummi Caoutchouc de pédale
49	20 06 374-12	1	1	Skruv M6x30 Screw Schraube Vis
50	20 04 325-01	1	1	Fjäderbricka Spring washer Federscheibe Rondelle élastique

Printed in Sweden

1012014-96 3.5 2-73

Husqvarna

Växelmekanism - Växellåda - Transmission, koppling
Gear-changing mechanism - Gearbox - Power transmission, clutch
Getriebemechanismus - Wechseletriebe - Transmission, Kupplung
Méchanisme de changement de vitesse - Boîte de vitesses - Transmission, embrayage

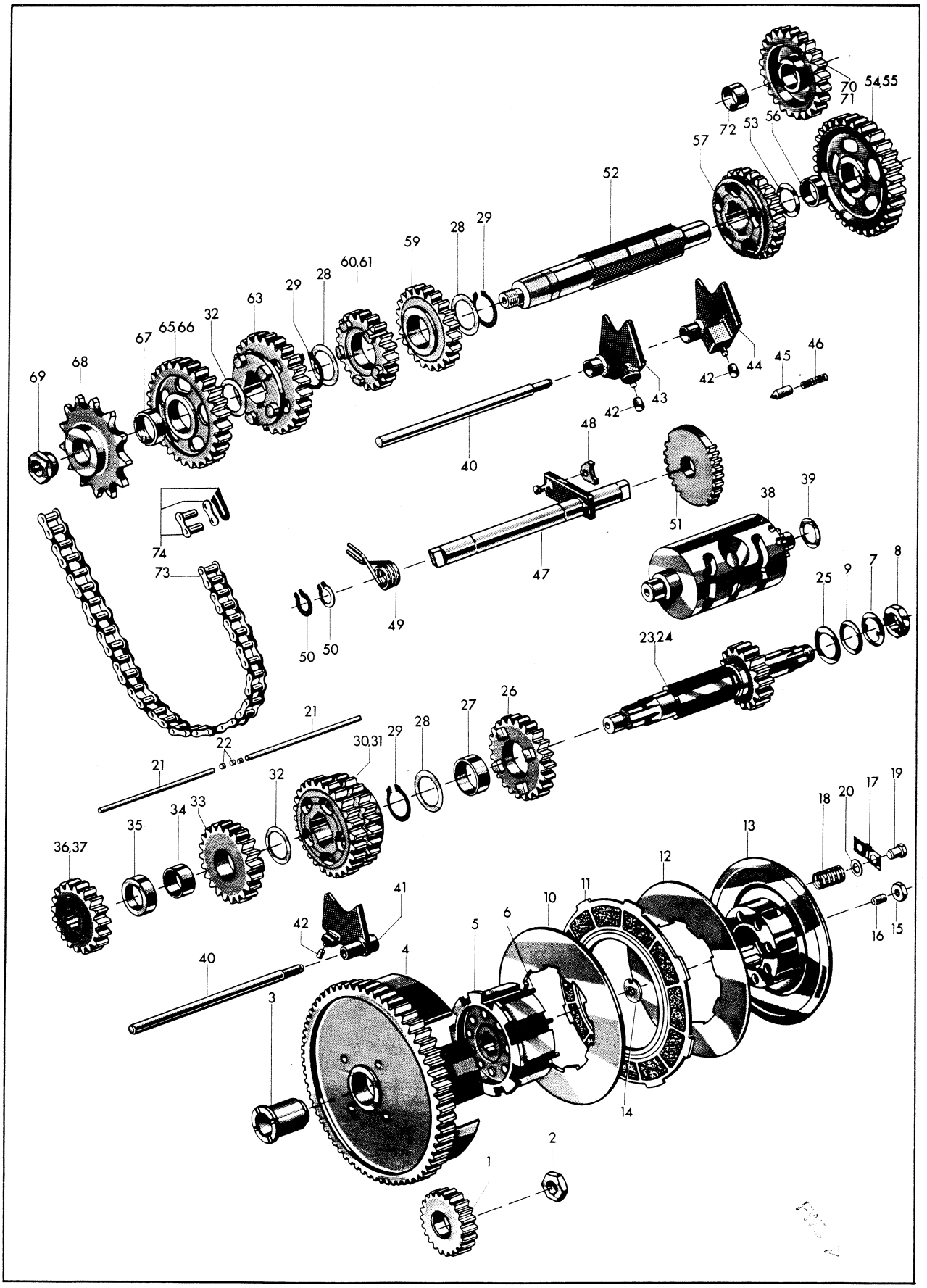

Bild nr Fig. no Bild Nr Fig. no	Det. nummer Part number Teilnummer No de pièce	Antal Quantity Anzahl Nombre		Benämning Description Bezeichnung Nomenclature
		6 speed CR 125 cc	6 speed WR 125 cc	
1	16 11 120-01	1	1	Drivhjul Drive gear Antriebsrad Pignon d'entraînement
2	25 01 330-06	1	1	Mutter Nut Mutter Écrou
3	16 11 962-01	1	1	Lagerhylsa, koppling Bearing sleeve, clutch Lagerhülse, Kupplung Douille de palier, embrayage
4	12 25 376-01	1	1	Kopplingskrans Clutch ring Kupplungsring Couronne d'embrayage
5	16 11 960-01	1	1	Kopplingscentrum, kpl. Clutch hub, compl. Kupplungsnabe, kpl. Moyeu d'embrayage, compl.
6	16 11 964-01	8	8	Pinnskruv Clutch studs Stiftschraube Goujon
7	*16 11 995-01	1	1	Låsbricka Lock washer Sicheringsscheibe Rondelle d'arrêt
8	25 01 330-06	1	1	Mutter Nut Mutter Écrou
9	16 12 913-01	1	1	Stödbricka Thrustwasher Stützscheibe Rondelle d'appui
10	16 12 945-01	1	1	Lamell Clutchplate, steel Lamelle Disque
11	16 11 965-01	5	5	Kopplingslamell m. beläggning Clutchplate, fiber Kupplungslamelle, kpl. mit Belag Disque d'embrayage, compl. avec couverture
12	16 11 967-01	5	5	Lamell Clutchplate Lamelle Disque
13	16 11 954-01	1	1	Tryckskiva Pressure plate Druckscheibe Plateau de pression
14	12 25 382-01	1	1	Tryckskivemutter Nut Druckscheibemutter Écrou pour idem
15	25 10 180-01	1	1	Mutter Nut Mutter Écrou
16	16 11 127-01	1	1	Skruv Screw Schraube Vis
17	16 11 993-01	4	4	Låsplåt Lock plate Sicherungsbleeh Plaque de verrouillage
18	16 11 955-01	8	8	Kopplingsfjäder Clutch spring Kupplungsfeder Ressort d'embrayage

G2

Bild nr Fig. no Bild Nr Fig. no	Det. nummer Part number Teilnummer No de pièce	Antal Quantity Anzahl Nombre		Benämning Description Bezeichnung Nomenclature
		6 speed CR 125 cc	6 speed WR 125 cc	
19	25 08 314-01	8	8	Ställmutter Adjusting nut Stellmutter Ecrou de réglage
20	28 16 190-01	8	8	Bricka Washer Scheibe Rondelle
21	16 11 956-01	2	2	Tryckstång Push rod Druckstange Tige de commande
22	12 25 241-01	3	3	Rulle SKF 5x5 Roller Rolle Galet
23	16 12 400-01	1		Huvudaxel Clutchshaft Hauptwelle Arbre primaire
24	16 12 441-01		1	Huvudaxel Clutchshaft Hauptwelle Arbre primaire
25	16 12 842-01	1	1	Stödbricka Support washer - clutchshaft Stützschiebe Rondelle d'appui
26	16 12 404-01	1	1	Kugghjul 4:an, huvudaxel 4th gear clutchshaft Zahnrad 4. Gang, Hauptwelle Pignon de 4 ème, arbre primaire
27	16 12 418-01	1	1	Lagerhylsa 4:ans kugghjul, huvudaxel Bronzebushing 4 th gear chlutchshaft Lagerhülse 4. Gang Zahnrad, Hauptwelle Douille de palier, pignon de 4 ème arbre primaire
28	16 12 421-01	3	3	Stödbricka Supporting washer Stütsscheibe Rondelle d'appui
29	28 20 025-01	3	3	Spårring Circlip Schlitzring Circlips
30	16 12 405-01	1		Kugghjul 5:an och 6:an huvudaxel 4 th and 5 th gear clutchshaft Zahnrad 5. und 6. Gang Hauptwelle Pignon de 5+6ème, Arbre primaire
31	16 12 452-01		1	Kugghjul 5:an och 6:an huvudaxel 4 th and 5 th gear clutchshaft Zahnrad 5. und 6. Hauptwelle Pignon de 5+6ème. Arbre primaire
32	16 12 842-01	2	2	Stödbricka, 3:ans kugghjul, huvudaxel Supporting washer 3 rd gear clutchshaft Stützscheibe, Zahnrad 3. Gang, Hauptwelle Rondelle d'appui, pignon de 3ème, arbre primaire
33	16 12 403-01	1	1	Kugghjul 3:an huvudaxel 3 rd gear clutchshaft Zahnrad 3. Gang Hauptwelle Pignon de 3 ème, arbre primaire
34	16 12 464-01	1	1	Lagerhylsa, 3:ans kugghjul, huvudaxel Bronzebushing 3 rd gear clutch shaft Lagerhülse, 3. Gang Zahnrad, Hauptwelle Douille de palier, pignon de 3 ème arbre primaire
35	16 12 414-01	1	1	Distansring, huvudaxel Spacering, clutchshaft Abstandring, Hauptwelle Douille d'écartement, arbre primaire
36	16 12 402-01	1		Kugghjul 2:an huvudaxel 2 nd gear clutchshaft Zahnrad 2, Gang Hauptwelle Pignon de 2 ème, arbre primaire

Bild nr Fig. no Bild Nr Fig. no	Det. nummer Part number Teilnummer No de pièce	Antal Quantity Anzahl Nombre		Benämning Description Bezeichnung Nomenclature
		6 speed CR 125 cc	6 speed WR 125 cc	
37	16 12 451-01		1	Kugghjul 2:an huvudaxel 2nd gear clutchshaft Zhanrad 2, Gang. Hauptwelle Pignon de 2 ème, arbre primaire
38	16 12 899-01	1	1	Kulissrulle Linkroller Kulissenrolle Galet de bielle osciallante
39	29 95 175-01	1	1	Bricka Washer Scheibe Rondelle
40	16 12 843-01	2	2	Axel, växelförare Shaft, gear striker Welle, Schaltübertragung Arbre, sélecteur
41	16 12 897-01	1	1	Växelförare, 3-4 Gear striker, 3-4 Schaltübergragung 3-4 Sélecteur, 3-4
42	16 12 424-01	3	3	Ledrulle Guide roller Lenkrolle Galet de guidage
43	16 12 848-01	1	1	Växelförare, 6-2 Gear striker, 6-2 Schaltübertragung, 6-2 Sélecteur, 6-2
44	16 12 896-01	1	1	Växelförare, 1-5 Gear striker, 1-5 Schaltübertragung, 1-5 Sélecteur, 1-5
45	16 12 455-01	2	2	Spärrhylsa Ratchet sleeve Sperrhülse Douille de verrouillage
46	12 25 414-01	2	2	Fjäder Spring Feder Ressort
47	16 12 850-01	1	1	Växlingsaxel Gear changing shaft Getriebachse Arbre d'engrenage
48	16 12 895-01	1	1	Medbringarhake Pawl Mitbringerhaken Chrochet d'entraînement
49	16 12 869-01	1	1	Manöverfjäder Spring Steuerfeder Ressort de commande
50	28 20 015-01	2	2	Spårring Circlip Schlitzring Circlips
51	16 12 870-01	1	1	Stegmatare Stepfeeder Stufenförderer Doigt de commande
52	16 12 401-01	1	1	Hjälpaxel Sprocket shaft Nebenwelle Arbre intermédiaire
53	29 95 250-01	1	1	Stödbricka, 1:ans kugghjul hjälpaxel Supportwasher 1 st gear, sprocketshaft Stützscheibe 1. Gang Zahnrad, Nebenwelle Rondelle d'appui de 1 ère arbre intermédiaire
54	16 12 406-01	1		Kugghjul 1:an, hjälpaxel 1 st gear sprocketshaft Zahnrad, 1 Gang Nebenwelle Pignon de 1 ère, arbre intermédiaire

Printed in Sweden

1012014-96 3.5 2-73

Bild nr Fig. no Bild Nr Fig. no	Det. nummer Part number Teilnummer No de pièce	Antal Quantity Anzahl Nombre		Benämning Description Bezeichnung Nomenclature
		6 speed CR 125 cc	6 speed WR 125 cc	
55	16 12 442-01		1	Kugghjul, 1:an hjälpaxel 1 st gear sprocketshaft Zahnrad 1 Gang Nebenwelle Pignon de 1 ère arbre intermédiaire
56	16 12 415-01	1	1	Lagerhylsa, 1:ans kugghjul, hjälpaxel Bronzebushing 1 st gear sprocketshaft Lagerhülse 1 Gang Zahnrad Nebenwelle Douille de palier, pignon de 1 ère arbre intermédiaire
57	16 12 409-01	1	1	Kugghjul 4:an hjälpaxel 4 th gear sprocketshaft Zahnrad 4 Gang Nebenwelle Pignon de 4 ème arbre intermédiaire
59	16 12 410-01	1	1	Kugghjul 5:an hjälpaxel 5 th gear sprocketshaft Zahnrad 5 Gang Nebenwelle Pignon de 5 ème arbre intermédiaire
60	16 12 411-01	1		Kugghjul, 6:an hjälpaxel 6 th gear sprocketshaft Zahnrad 6 Gang Nebenwelle Pignon de 6 ème arbre intermédiaire
61	16 12 454-01		1	Kugghjul 6:an hjälpaxel 6 th gear sprocketshaft Zahnrad 6 Gang Nebenwelle Pignon de 6 ème arbre intermédiaire
63	16 12 408-01	1	1	Kugghjul 3:an hjälpaxel 3 rd gear sprocketshaft Zahnrad 3 Gang Nebenwelle Pignon de 3 ème arbre intermédiaire
65	16 12 407-01	1		Kugghjul 2:an hjälpaxel 2 nd gear sprocketshaft Zahnrad 2 Gang Nebenwelle Pignon de 2 ème arbre intermédiaire
66	16 12 453-01		1	Kugghjul 2:an hjälpaxel 2 nd gear sprocketshaft Zahnrad 2 Gang Nebenwelle Pignon de 2 ème arbre intermédiaire
67	16 12 416-01	1	1	Lagerhylsa 2:an hjälpaxel Bronzebusing 2 nd gear sprocketshaft Lagerhülse 2 Gang Nebenwelle Douille de palier pignon de 2 ème arbre intermédiaire
68	16 12 994-01	1	1	Kedjedrev, 11 tänder Sprocket 11 teeth Kettenantrieb 11 Zähne Pignon de chaîne, 11 dents
-	16 12 994-05	-	-	Kedjedrev, 10 tänder Sprocket, 10 teeth Kettenantrieb, 10 Zähne Pignon de chaîne, 10 dents
-	16 12 994-02	-	-	Kedjedrev, 12 tänder Sprocket, 12 teeht Kettenantrieb 12 Zähne Pignon de chaîne, 12 dents
-	16 12 994-03	-	-	Kedjedrev, 13 tänder Sprocket, 13 teeth Kettenantrieb, 13 Zähne Pignon de chaîne, 13 dents
-	16 12 994-04	-	-	Kedjedrev, 14 tänder Sprocket, 14 teeth Kettenantrieb, 14 Zähne Pignon de chaîne, 14 dents
69	16 10 995-01	1	1	Mutter Nut Mutter Ecrou
70	16 12 413-01	1		Kugghjul, startmekanismm Kickstartergear - compl. Zahnrad - Kickstarter Pignon - démarrage
71	16 12 883-01		1	Kugghjul - startmekanism Kickstartergear - compl Zahnrad - Kickstarter Pignon - démarrage

Bild nr Fig. no Bild Nr Fig. no	Det. nummer Part number Teilnummer No de pièce	Antal Quantity Anzahl Nombre		Benämning Description Bezeichnung Nomenclature
		6 speed CR 125 cc	6 speed WR 125 cc	
72	12 25 713-01	1	1	Bussning Bushing Buchse Bague
73	15 19 016-03	1	1	Drivkedja 5/8 x 1/4" Drive chain 5/8 x 1/4" Triebkette 5/8 x 1/4" Chaîne à commande 5/8 x 1/4"
74	15 19 017-01	1	1	Kedjelås Chain lock Kettensicherung Blocage de chaîne

G6

Printed in Sweden

Husqvarna

Svänghjulsmagnet
Flywheel magneto
Schwungradmagnet
Volant magnétique

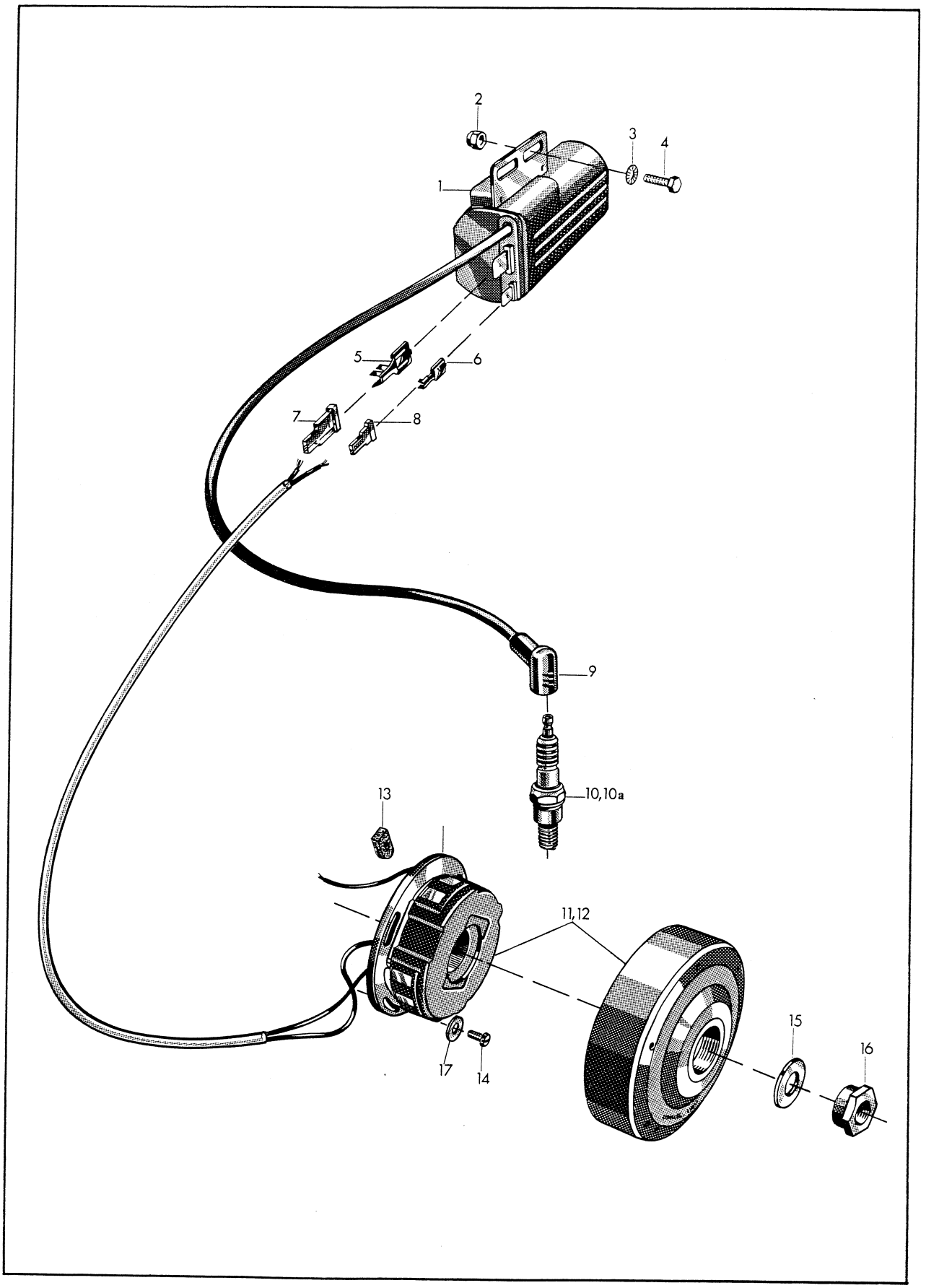

Bild nr Fig. no Bild Nr Fig. no	Det. nummer Part number Teilnummer No de pièce	Antal Quantity Anzahl Nombre		Benämning Description Bezeichnung Nomenclature
		6 speed CR 125 cc	6 speed WR 125 cc	
1	16 14 714-01	1	1	Tändspole Ingnition coil Zündspole Bobine d'allumage
2	25 81 146-01	2	2	Låsmutter Lock nut Sicherungsmutter Contre-écrou
3	28 47 181-01	2	2	Låsbricka, innertandad Locking washer, internal teeth Sicherungsscheibe, innerverzahnt Rondelle d'arrêt, denture intérieure
4	20 06 368-58	2	2	Skruv M6x16 Screw Schraube Vis
5	27 71 011-60	1	1	Flatstiftshylsa Flat pin sleeve Flachstifthülse Douille du tenon plat
6	27 71 011-32	1	1	Flatstiftshylsa Flat pin sleeve Flachstifthülse Douille du tenon plat
7	27 72 021-32	1	1	Isolerhylsa Insulating sleeve Isolierhülse Douille isolante
8	27 72 021-30	1	1	Isolerhylsa Insulating sleeve Isolierhülse Douille isolante
9	16 14 635-01	1	1	Tändstiftskydd Sparking plug protector Zündkerzenschutz Protège-bougie
10	12 27 233-02	1	1	Tändstift, Champion N2 Sparking plug Zündkerze Bougie
11	16 14 713-01	1		Svänghjulsmagnet, kpl. Flywheel magneto, complete Schwungradmagnet, kpl. Volant magnétique, complet
12	16 14 725-01		1	Svänghjulsmagnet, kpl. Flywheel magneto, complete Schwungradmagnet, kpl. Volant magnétique, complet
13	16 14 718-01	1	1	Kabelgenomföring Cable inlet Kabeldurchführung Passage de câble
14	20 62 291-11	3	3	Skruv M4x12 Screw Schraube Vis
15	*28 01 605-01	1	1	Bricka Washer Scheibe Rondelle
16	*16 10 995-01	1		Mutter Nut Mutter Écrou
16	*16 10 768-01		1	Mutter Nut Mutter Ecrou
17	*28 16 165-01	3	3	Bricka Washer Scheibe Rondelle

42

Förgasare
Carburettor
Vergaser
Carburateur

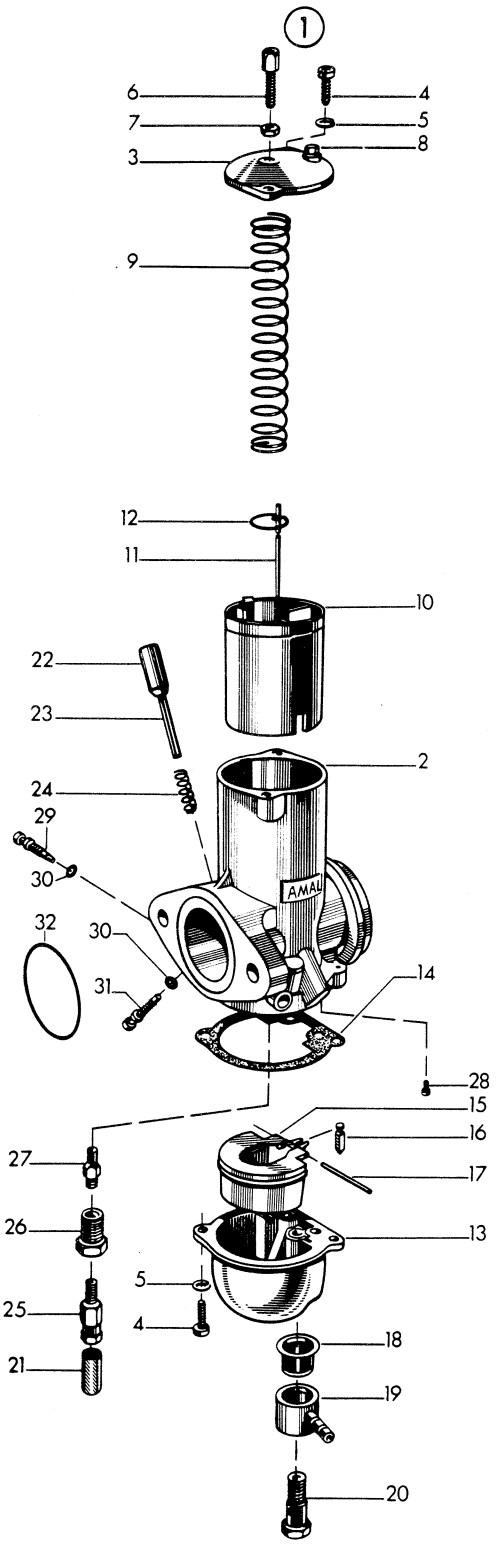

Bild nr Fig. no Bild Nr Fig. no	Det. nummer Part number Teilnummer No de pièce	Antal Quantity Anzahl Nombre		Benämning Description Bezeichnung Nomenclature
		6 speed CR 125 cc	6 speed WR 125 cc	
1	16 13 162-01	1	1	Förgasare, kpl. med flottörhus Carburettor compl. with float chamber Vergaser, kpl. mit Schwimmergehäuse Carburateur, compl. avec cuve à niveau constant
2	16 13 163-01	1	1	Förgasarhus Carburettor housing Vergasergehäuse Corps de carburateur
3	16 13 164-01	1	1	Förgasarlock Carburettor cover Vergaserdeckel Couvercle de carburateur
4	16 13 165-01	4	4	Fästskruv Retaining screw Halteschraube Vis de fixation
5	28 04 301-01	4	4	Bricka Washer Scheibe Rondelle
6	16 13 167-01	1	1	Ställskruv Adjusting screw Stellschraube Vis de réglage
7	16 13 168-01	1	1	Mutter Nut Mutter Écrou
8	16 13 169-01	1	1	Skruv Screw Schraube Vis
9	16 13 170-01	1	1	Trottelfjäder Throttle spring Drosselfeder Ressort de papillon
10	16 13 171-01	1	1	Trottel, 2,5 Throttle, 2,5 Gasdrossel, 2,5 Papillon d'accélérateur, 2,5
-	16 13 208-01	-	-	Trottel, 3 Throttle, 3 Gasdrossel, 3 Papillon d'accélérateur
-	16 13 209-01	-	-	Trottel, 3,5 Throttle, 3,5 Gasdrossel, 3,5 Papillon d'accélérateur
11	16 13 172-01	1	1	Nål Needle Nadel Pointeau
12	16 13 173-01	1	1	Hållare Holder Halter Support
13	16 13 174-01	1	1	Flottörhus Float chamber Schwimmergehäuse Cuve à niveau con
14	16 13 175-01	1	1	Packning Gasket Packung Joint
15	16 13 178-01	1	1	Flottör Float Schwimmer Flotteur
16	16 13 179-01	1	1	Flottörnål Float needle Schwimmernadel Pointeau de flotteur

Printed in Sweden

1012014-96 3.5 2-73

Bild nr Fig. no Bild Nr Fig. no	Det. nummer Part number Teilnummer No de pièce	Antal Quantity Anzahl Nombre		Benämning Description Bezeichnung Nomenclature
		6 speed CR 125 cc	6 speed WR 125 cc	
17	16 13 180-01	1	1	Stift Peg Stift Tenon
18	16 13 182-01	1	1	Sil Filter Filter Filtre
19	16 13 183-01	1	1	Slanganslutning 3/16" Hose connection 3/16" Schlauchanschluss 3/16" Connexion de tuyau 3/16"
20	16 13 185-01	1	1	Skruv Screw Schraube Vis
21	16 13 186-01	1	1	Silhylsa Filter Filter Filtre
22	16 13 187-01	1	1	Flödareknapp Tickler button Schwimmerknopf Bouton de flotteur
23	16 13 189-01	1	1	Fjädrande rörpinne Spring pin Federstift Goupille élastique
24	16 13 188-01	1	1	Fjäder Spring Feder Ressort
25	16 13 190-01	1	1	Huvudmunstycke, 220 Main jet, 220 Hauptdüse, 220 Gicleur principal, 220
-	16 13 201-01	-	-	Huvudmunstycke, 200 Main jet, 200 Hauptdüse, 200 Gicleur prinicipal, 200
-	16 13 202-01	-	-	Huvudmunstycke, 210 Main jet, 210 Hauptdüse, 210 Gicleur principal, 210
-	16 13 203-01	-	-	Huvudmunstycke, 230 Main jet, 230 Hauptdüse, 230 Gicleur principal, 230
-	16 13 204-01	-	-	Huvudmunstycke, 240 Main jet, 240 Hauptdüse, 240 Gicleur principal, 240
-	16 13 205-01	-	-	Huvudmunstycke, 250 Main jet, 250 Hauptdüse, 250 Gicleur principal, 250
-	16 13 206-01	-	-	Huvudmunstycke, 260 Main jet, 260 Hauptdüse, 260 Gicleur principal, 260
26	16 13 191-01	1	1	Hållare, nålmunstycke Holder, needle jet Halter, Nadeldüse Support, buse de pointeau
27	16 13 192-01	1	1	Nålmunstycke, 105 Needle jet, 105 Nadeldüse, 105 Buse de pointeau, 105
-	16 13 207-01			Nålmunstycke, 106 Needle jet, 106 Nadeldüse, 106 Buse de pointeau, 106

Bild nr Fig. no Bild Nr Fig. no	Det. nummer Part number Teilnummer No de pièce	Antal Quantity Anzahl Nombre		Benämning Description Bezeichnung Nomenclature
		6 speed CR 125 cc	6 speed WR 125 cc	
28	16 13 194-01	1	1	Tomgängsmunstycke, 20 Idling jet, 20 Leerlaufdüse, 20 Gicleur de ralenti, 20
29	16 13 107-01	1	1	Luftregleringsskruv Air regulating screw Luftregulieringsschraube Vis de calibrage d'air
30	16 13 198-01	2	2	Tätring Sealing ring Dichtungsring Bague d'étanchéité
31	16 13 199-01	1	1	Trottelställskruv Adjusting screw Stellschraube Vis de réglage
32	16 13 210-01	1	1	O-ring O-ring O-Dichtungsring Bague O

Printed in Sweden

1012014-96 3.5 2-73

Luftfilter
Air filter
Luftfilter
Filtre à air

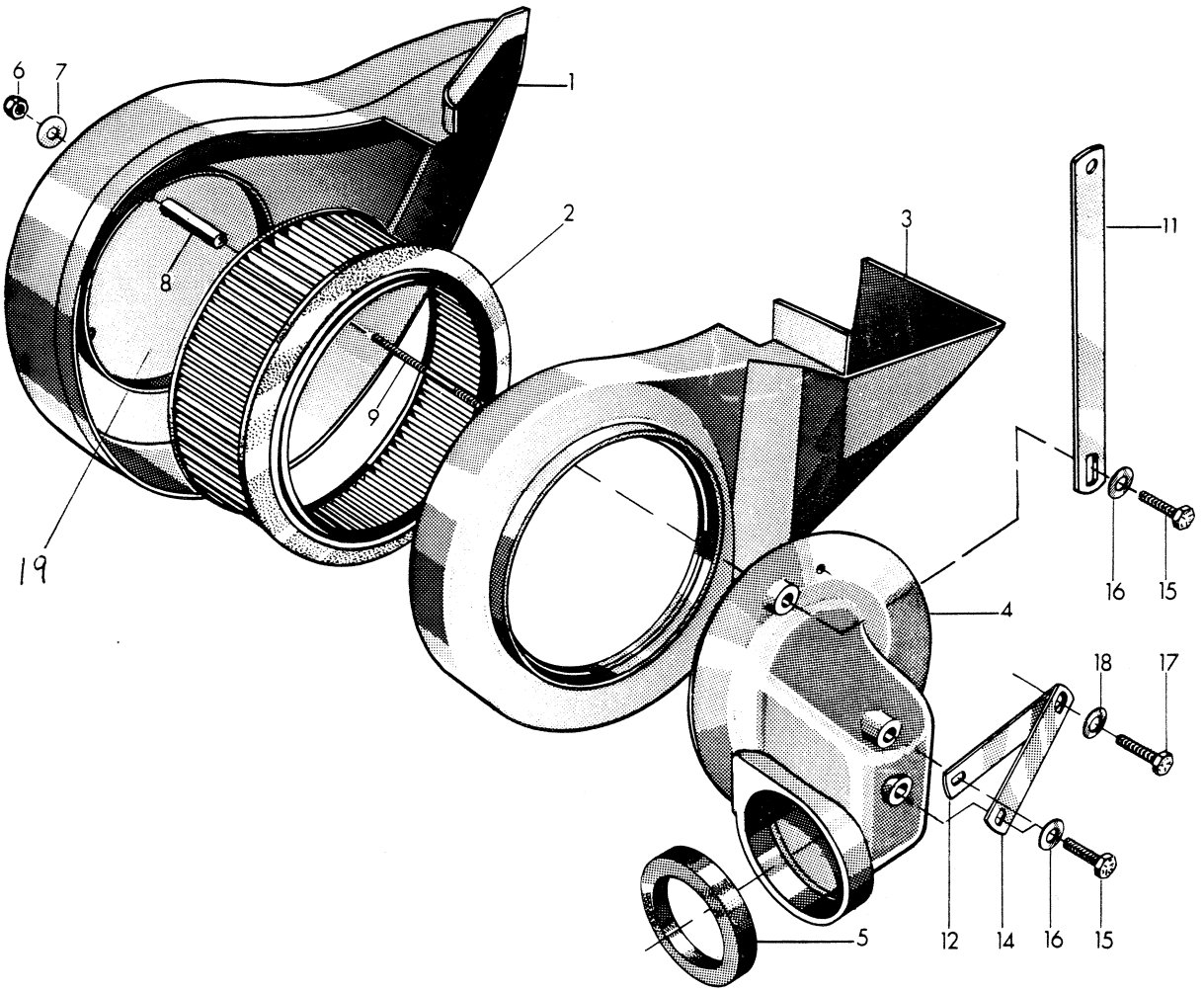

I5

Bild nr Fig. no Bild Nr Fig. no	Det. nummer Part number Teilnummer No de pièce	Antal Quantity Anzahl Nombre		Benämning Description Bezeichnung Nomenclature
		6 speed CR 125 cc	6 speed WR 125 cc	
1	16 13 222-01	1	1	Lock Cover Mantel Capuchon
2	16 13 945-01	1	1	Filterinsats Filter Filter Filtre
3	16 13 221-01	1	1	Filterhus Filter-casing Filtergehäuse Boîtier de filtre
4	16 13 963-01	1	1	Luftfilteranslutning Air filter connection Luftfilteranschluss Connexion de filtre à air
5	16 13 966-01	1	1	Tätningsring Sealing ring Dichtungsring Bague d'étanchéité
6	25 81 146-01	4	4	Låsmutter Lock nut Sicherungsmutter Contre-écrou
7	28 16 222-01	4	4	Bricka Washer Scheibe Rondelle
8	16 13 968-01	3	3	Distanshylsa Spacing sleeve Abstandhülse Douille d'écartement
9	20 41 405-01	3	3	Pinnskruv Stud Stiftschraube Goujon
11	16 13 134-01	1	1	Stag, luftfilter Bar, air filter Stag, luftfilter Etai, filtre à air
12	16 13 131-01	1	1	Fäste, luftfilter Attachement, air filter Befestigung, Luftfilter Fixation, filtre à air
14	16 13 132-01	1	1	Fäste luftfilter Attachement, air filter Befestigung, Luftfilter Fixation, filtre à air
15	20 06 371-12	3	3	Skruv M6x22 Screw Schraube Vis
16	28 16 211-01	3	3	Bricka Washer Scheibe Rondelle
17	20 06 453-12	1	1	Skruv, M8x25 Screw Schraube Vis
18	28 16 231-01	1	1	Bricka Washer Scheibe Rondelle
19	1613278-01	1	1	INTERNAL COVER

Printed in Sweden

1012014-96 3.5 2-73